GROUPES D'EAU GLACÉE et POMPES À CHALEUR AIR/EAU

La vocation d'Aermec pour l'ingénierie est pleinement mise en œuvre dans le secteur des appareils destinés aux installations centralisées.

Aermec offre une gamme complète de groupes d'eau glacée et de pompes à chaleur de la petite installation résidentielle jusqu'à l'installation de grande dimension du secteur tertiaire.

La gamme de puissance frigorifique est extrêmement large ; les solutions matérielles sont très diversifiées et utilisent des compresseurs scroll, à vis ou centrifuges.

Le soin apporté au moindre détail de montage et une large gamme d'accessoires complètent les produits pour ce secteur et font, des unités Aermec, un véritable haut de gamme de la climatisation italienne et européenne.

	GROUPES D'EAU GLACÉE ET POMPES À CHALEUR AIR/EAU		D. d'air (m^3/h)	Puiss. frig. (kW)	Puiss. therm. (kW)	Page
	Unités avec compresseurs scroll					
	ANKI 020-080	Pompe à chaleur réversible avec inverter	-	5,8-24,8	6,1-20,8	328
	HMI	Pompe à chaleur réversible optimisée pour le chauffage	-	3,0-14,5	4,0-15,5	332
	BHP	Pompe à chaleur air/eau réversible de type split	-	3,2-8,5	4,0-9,5	338
	HMG	Pompe à chaleur réversible	-	32-60	35-65	350
	ANLI	Pompe à chaleur réversible avec inverter	-	28,9	31,5	355
	ANK 020-150	Pompe à chaleur réversible optimisée pour le chauffage	-	6,8-39,8	8,0-35,3	359
	SWP	Pompes à chaleur à haute température pour la production d'ECS	-	-	1,9	366
	ANL 021-202	Groupe d'eau glacée, unité de condensation	-	5,7-43,3	-	369
	ANL 021H-203H	Pompe à chaleur réversible	-	5,7-49,1	6,2-43,3	375
	NRK 0090-0150	Pompe à chaleur réversible optimisée pour le chauffage	-	18,4-31,0	20,8-34,4	382
	NRK 0200-0700	Pompe à chaleur réversible optimisée pour le chauffage	-	35,5-148,0	42,3-175,0	386
	NRV 0550	Groupe d'eau glacée	-	108,3	-	391
	NRL 0280-0350	Groupe d'eau glacée	-	56,0-82,0	-	395
	NRL 0280H-0350H	Pompe à chaleur réversible	-	51,0-76,0	58,0-86,0	400
	NRB 0282-0754	Groupe d'eau glacée	-	56-202	-	405
	NRB 0282H-0754H	Pompe à chaleur réversible		52-261	57-193	414
	NRG 0282-0804	Groupe d'eau glacée	-	55,8-224,6	-	422
	NRG 0282H-0804H	Pompe à chaleur réversible	-	52,5-212,0	56,6-214,4	431
	NRGI 151-602	Groupe d'eau glacée	-	31,0-132,2	-	439
	NRGI 151H-602H	Pompe à chaleur réversible	-	28,9-123,7	31,6-133,9	444
	NRG 0800-2400	Groupe d'eau glacée	-	225,7-725,0	-	450
new	**NRG 0800H-3600H**	Pompe à chaleur réversible	-	194,9-962,3	209,3-991,9	458
	NRB 0800-3600	Groupe d'eau glacée (échangeur à plaques)	-	217-1049	-	466
	NRB 0800-3600 T	Groupe d'eau glacée (échangeurs à faisceau tubulaire)	-	217-1049	-	475
	NRB 0800H-3600H	Pompe à chaleur réversible (échangeur à plaques)	-	196-971	209-1006	483
	NRB 0800H-3600H-T	Pompe à chaleur réversible (échangeurs à faisceau tubulaire)	-	196-971	209-1006	492
	CL 025-200	Groupe d'eau glacée avec Plug Fan	-	5,8-41,0	-	500
	CL 025H-200H	Pompe à chaleur réversible avec Plug Fan	-	6,5-50,9	7,7-44,8	505
	NLC 0280-1250	Groupe d'eau glacée avec Plug Fan	-	53-322	-	511
	NLC 0280H-1250H	Pompe à chaleur réversible avec Plug Fan	-	53-322	55-342	518
	Unités avec compresseurs à vis					
	NSM 1402-9603	Groupe d'eau glacée	-	302-2100	-	523
	NSMI 1251-6102	Groupe d'eau glacée avec inverter	-	285,6-1342,6	-	538
	NSH	Pompe à chaleur réversible	-	251-731	281-786	542
	NSG	Groupe d'eau glacée (avec R1234ze)	-	228-1580	-	548
	Unités avec compresseurs centrifuges					
	TBA 1300-4325	Groupe d'eau glacée	-	328-1404	-	559
	TBG 1230-4310	Groupe d'eau glacée	-	200-1165	-	564

ANKI 020-080

Pompe à chaleur réversible à condensation par air

Puissance frigorifique 5,8 ÷ 24,8 kW
Puissance thermique 6,1 ÷ 20,8 kW

- **Production d'eau chaude jusqu'à 60°C**
- **Production d'eau chaude sanitaire avec une température extérieure de -25 à 48°C**
- **Facilité et rapidité d'installation**



EUROVENT CERTIFIED PERFORMANCE
www.eurovent-certification.com

DESCRIPTION

Pompe à chaleur réversible condensée en air pour des installations de climatisation avec production d'eau glacée pour le rafraîchissement des environnements et d'eau chaude pour les services de chauffage et/ou d'eau chaude sanitaire, indiquée pour être assortie à de petits et moyens dispositifs.
Elle est optimisée pour le fonctionnement chaud et peut être couplée à des systèmes d'émission à basses températures comme le ventilo-convecteur ou le chauffage au sol, mais aussi aux radiateurs les plus conventionnels.
Équipées de compresseurs scroll, de ventilateurs axiaux, de batteries extérieures en cuivre et à ailettes en aluminium, de échangeur à plaques côté installation.
Le socle, la structure et les panneaux sont en acier traité avec des peintures de polyester RAL 9003.

VERSIONS

° Standard
X Avec pompe inverter

CARACTÉRISTIQUES

Champ de fonctionnement

Travail à pleine charge jusqu'à une température de l'air extérieur de -20 °C durant l'hiver et jusqu'à 46 °Cdurant l'été. L'unité peut produire eau chaude jusqu'à 60 °C (pour plus de détails, se référer à la documentation technique).

Versions avec kit hydraulique intégré

Pour avoir aussi une solution plug&play, la version avec groupe hydraulique intégré est également disponible et contient les principaux composants hydrauliques, y compris le filtre à eau fourni de série.

■ *Le filtre à eau doit être installé sous peine d'annulation de la garantie.*

CONTRÔLE PCO

Réglage par microprocesseur équipé de clavier et écran LCD, qui permet une consultation facile et une intervention sur l'unité grâce au menu disponible en plusieurs langues.
Le réglage comprendre une gestion complète des alarmes et leur historique.
La présence d'une horloge de programmation permet de définir des tranches horaires de fonctionnement et un éventuel deuxième point de consigne.

ACCESSOIRES

AERLINK: Passerelle WiFi avec un port série RS485 installable sur toutes les machines ou sur tous les contrôleurs qui présentent à leur tour un port série RS485. Le module est en mesure de tenir activées simultanément la fonction d'AP WIFI (Access point) et la fonction de WIFI Station, cette dernière permet de se connecter au réseau LAN domestique ou d'entreprise avec VMF-E5 et E6. Pour faciliter certaines opérations de gestion et de contrôle de l'unité est disponible l'application AERAPP pour les systèmes Android et iOS.
MOD485K: Interface RS-485 pour systèmes de supervision avec protocole MODBUS.
MULTICONTROL: Permet de gérer simultanément plusieurs unités (jusqu'à max 4) sur une même installation.
PGD1: il permet d'exécuter à distance les opérations de commande de l'unité.
PR3: Panneau à distance simplifié. Il permet d'effectuer les contrôles de base de l'unité avec signalisation des alarmes. Installation à distance avec câble blindé jusqu'à 150 m.
SAF: Ballon tampon pour la production instantanée d'eau chaude sanitaire. Pour de plus amples informations concernant le accessoire SAF consulter la documentation correspondante.
SDHW: Sonde d'eau chaude sanitaire. À utiliser en présence d'un réservoir d'accumulation pour le réglage de la température de l'eau produite.
SPLW: Sonde eau réseau. Dans la plupart des cas, l'utilisation des sondes fournies avec l'appareil est suffisante pour chaque chiller / pompe à chaleur. En cas de collecteur unique de départ / retour, cette sonde peut être utilisée pour régler la température de l'eau commune des chillers reliés au collecteur ou par la simple lecture des données
DCPX: Dispositif pour contrôler la température de condensation, avec modulation en continu de la vitesse du ventilateur par le transducteur de pression.
VT: Supports antivibratiles
BDX: Bac à condensats.
BSKW: Kit résistances avec boîtier électrique IP44, à monter à l'extérieur de l'unité, mais à l'intérieur du compartiment technique dans un lieu protégé.

ACCESSOIRES MONTÉS EN USINE

KR: Résistance électrique antigel pour l'échangeur de chaleur à plaques.

KRB: -

COMPATIBILITÉ DES ACCESSOIRES

Accessoires

Modèle	Ver	020	025	040	045	070	075	080
AERLINK	°,X	•	•	•	•	•	•	•
MOD485K	°,X	•	•	•	•	•	•	•
MULTICONTROL	°,X	•	•	•	•	•	•	•
PGD1	°,X	•	•	•	•	•	•	•
PR3	°,X	•	•	•	•	•	•	•
SAF (1)	°,X	•	•	•	•	•	•	•
SDHW (2)	°,X	•	•	•	•	•	•	•
SPLW (3)	°,X	•	•	•	•	•	•	•

(1) Pour de plus amples informations concernant le accessoire SAF consulter la documentation correspondante.
(2) Sonde necessaire au MULTICONTROL pour la gestion du système d'eau chaude sanitaire.
(3) Sonde necessaire au MULTICONTROL pour la gestion du système du circuit secondaire.

Contrôle la température de condensation

Ver	020	025	040	045	070	075	080
°,X	DCPX71	DCPX71	DCPX71	DCPX71	DCPX71	DCPX71	DCPX71

Support antivibratoires

Ver	020	025	040	045	070	075	080
°,X	VT9	VT9	VT9	VT9	VT9	VT9	VT9

Bac à condensats

Ver	020	025	040	045	070	075	080
°,X	BDX30	BDX30	BDX30	BDX30	BDX50	BDX50	BDX50

Résistance échangeur

Ver	020	025	040	045	070	075	080
°,X	KR2	KR2	KR2	KR2	KR2	KR2	KR2

Le fond gris indique les accessoires montés en usine

Kit résistance pour base

Ver	020	025	040	045	070	075	080
°,X	KRB1	KRB1	KRB1	KRB1	KRB2	KRB2	KRB2

CONFIGURATEUR

Champ		Description
1,2,3,4		**ANKI**
5,6,7		**Taille** 020, 025, 040, 045, 070, 075, 080
8		**Modèle**
	H	Pompe à chaleur
9		**Version**
	°	Standard
	X	Avec pompe inverter
10		**Récupération de chaleur**
	°	Sans récupération de chaleur
11		**Batteries**
	°	En cuivre - aluminium
	V	En cuivre - aluminium verni
12		**Ventilateurs**
	°	Standard
	F	Coupure de phase
	J	Inverter
13		**Champ d'utilisation**
	°	Détendeur thermostatique électronique
14		**Évaporateur**
	°	Standard - PED
15		**Alimentation**
	M	230V ~ 50Hz (1)
	T	400V ~ 3N 50Hz (2)
16		**Champs de développement avenir**
	°	Développements avenir

(1) Pour les tailles de 020 ÷ 045
(2) Pour les tailles de 070 ÷ 080

DONNÉES TECHNIQUES

ANKI - (°) - (230V ~ 50Hz / 400V 3N ~ 50Hz)

Taille		020	025	040	045	070	075	080
Performances en mode refroidissement 12 °C / 7 °C (1)								
Puissance frigorifique	kW	5,8	7,3	9,4	11,7	13,7	16,4	18,5
Puissance absorbée	kW	2,0	2,6	3,2	4,3	4,8	6,2	7,7
Courant total absorbé froid - 230V	A	8,3	11,0	14,0	18,0	-	-	-
Courant total absorbé froid - 400V	A	-	-	-	-	7,3	9,4	11,0
EER	W/W	2,93	2,75	2,94	2,75	2,82	2,63	2,41
Débit eau côté installation	l/h	1005	1256	1613	2024	2354	2818	3196
Pertes de charge côté installation	kPa	16	22	13	19	17	25	31
Performances en chauffage 40 °C / 45 °C (2)								
Puissance thermique	kW	6,2	7,8	9,3	12,3	15,3	17,7	20,2
Puissance absorbée	kW	1,9	2,4	3,0	4,1	4,8	6,0	7,2
Courant total absorbé chaud - 230V	A	8,2	10,0	13,0	18,0	-	-	-
Courant total absorbé chaud - 400V	A	-	-	-	-	7,3	9,1	11,0
COP	W/W	3,23	3,18	3,06	3,01	3,18	2,94	2,80
Débit eau côté installation	l/h	1077	1345	1619	2131	2660	3072	3507
Pertes de charge côté installation	kPa	14	21	10	17	17	23	30

(1) Données EN 14511:2022 ; Eau échangeur côté installation 12 °C / 7 °C ; Air extérieur 35 °C
(2) Données EN 14511:2022 ; Eau échangeur côté installation 40 °C / 45 °C ; Air extérieur 7 °C b.s. / 6 °C b.h.

ANKI - (X) - (230V ~ 50Hz / 400V 3N ~ 50Hz)

Taille		020	025	040	045	070	075	080
Performances en mode refroidissement 12 °C / 7 °C (1)								
Puissance frigorifique	kW	5,9	7,4	9,5	11,8	13,8	16,5	18,7
Puissance absorbée	kW	2,0	2,6	3,1	4,2	4,8	6,2	7,7
Courant total absorbé froid - 230V	A	8,9	12,0	14,0	19,0	-	-	-
Courant total absorbé froid - 400V	A	-	-	-	-	8,3	10,0	12,0
EER	W/W	3,00	2,82	3,01	2,81	2,88	2,68	2,44
Débit eau côté installation	l/h	1005	1256	1613	2024	2354	2818	3196
Hauteur manométrique côté du système	kPa	75,0	68,0	73,0	60,0	82,0	62,0	43,0
Performances en chauffage 40 °C / 45 °C (2)								
Puissance thermique	kW	6,1	7,7	9,2	12,2	15,2	17,6	20,1
Puissance absorbée	kW	1,9	2,4	3,0	4,0	4,8	6,0	7,2
Courant total absorbé chaud - 230V	A	8,7	11,0	14,0	18,0	-	-	-
Courant total absorbé chaud - 400V	A	-	-	-	-	8,2	10,0	12,0
COP	W/W	3,23	3,19	3,07	3,02	3,19	2,95	2,80
Débit eau côté installation	l/h	1077	1345	1619	2131	2660	3072	3507
Hauteur manométrique côté du système	kPa	76,0	67,0	74,0	59,0	73,0	55,0	33,0

(1) Données EN 14511:2022 ; Eau échangeur côté installation 12 °C / 7 °C ; Air extérieur 35 °C
(2) Données EN 14511:2022 ; Eau échangeur côté installation 40 °C / 45 °C ; Air extérieur 7 °C b.s. / 6 °C b.h.

DONNÉES ÉNERGÉTIQUES

Taille			020	025	040	045	070	075	080
Prestations à froid avec basses températures (UE n° 2016/2281)									
SEER	°	W/W	3,50	3,54	3,76	3,77	3,49	3,47	3,44
	X	W/W	4,12	4,25	4,38	4,37	3,78	3,81	3,77
ηsc	°	%	137,10	138,40	147,30	147,70	136,70	135,60	134,40
	X	%	161,70	167,00	172,30	171,90	148,00	149,40	147,80

Taille			020	025	040	045	070	075	080
UE 811/2013 performances en conditions climatiques moyennes (average) - 35 °C - Pdesignh ≤ 70 kW (1)									
Pdesignh	°	kW	6	7	9	12	14	17	19
	X	kW	6	7	9	12	14	16	19
SCOP	°	W/W	3,58	3,55	3,40	3,20	3,50	3,33	3,30
	X	W/W	3,83	3,83	3,60	3,35	3,60	3,43	3,40
ηsh	°	%	140,00	139,00	133,00	125,00	137,00	130,00	129,00
	X	%	150,00	150,00	141,00	131,00	141,00	134,00	133,00
Classe d'efficacité énergétique	°		A+	A+	A+	A+	A+	A+	A+
	X		A++	A++	A+	A+	A+	A+	A+

(1) Efficacités dans des applications pour basse température (35 °C)

Taille			020	025	040	045	070	075	080
UE 811/2013 performances en conditions climatiques moyennes (average) - 55 °C - Pdesignh ≤ 70 kW (1)									
Pdesignh	°	kW	6	7	-	-	14	16	19
	X	kW	5	7	-	-	13	16	18
SCOP	°	W/W	2,87	2,89	-	-	2,90	2,88	2,83
	X	W/W	2,90	2,95	-	-	2,88	2,88	2,83
ηsh	°	%	112,00	113,00	-	-	113,00	112,00	110,00
	X	%	113,00	115,00	-	-	112,00	112,00	110,00
Classe d'efficacité énergétique	°,X		A+	A+	-	-	A+	A+	A+

(1) Efficacités dans des applications pour moyenne température (55 °C)

DONNÉES ÉLECTRIQUES

Taille			020	025	040	045	070	075	080
Données électriques									
Courant maximal (FLA)	°	A	12,1	14,1	20,0	23,6	12,5	13,5	15,0
	X	A	12,9	14,9	20,8	24,4	13,6	14,6	16,1
Courant de démarrage (LRA)	°	A	8,0	8,0	10,0	10,0	15,0	15,0	15,0
	X	A	8,8	8,8	10,8	10,8	16,1	16,1	16,1
Alimentation									
Alimentation	°,X		230V ~ 50Hz	230V ~ 50Hz	230V ~ 50Hz	230V ~ 50Hz	400V ~ 3N 50Hz	400V ~ 3N 50Hz	400V ~ 3N 50Hz

DONNÉES TECHNIQUES GÉNÉRALES

Taille			020	025	040	045	070	075	080
Compresseur									
Type	°,X	Type	Rotatif	Rotatif	Rotatif	Rotatif	Scroll	Scroll	Scroll
Réglage compresseur	°,X	Type				Inverter			
Nombre	°,X	n°	1	1	1	1	1	1	1
Circuits	°,X	n°	1	1	1	1	1	1	1
Réfrigérant	°,X	Type				R410A			
Charge en fluide frigorigène (1)	°,X	kg	1,4	1,4	2,3	2,3	3,5	3,5	3,5
Échangeur côté installation									
Type	°,X	Type				Plaques			
Nombre	°,X	n°	1	1	1	1	1	1	1
Raccords hydrauliques									
Raccords (in/out)	°,X	Type				Gas-M			
Raccords (in)	°,X	Ø				1″			
Raccords (out)	°,X	Ø				1″			
Ventilateur									
Type	°,X	Type				Axial			
Moteur ventilateur	°,X	Type				Asynchrone			
Nombre	°,X	n°	1	1	2	2	2	2	2
Dèbit d'air	°,X	m^3/h	3590	3590	7480	7480	7400	7400	7400
Données sonores calculées en mode refroidissement (2)									
Niveau de puissance sonore	°,X	dB(A)	64,0	65,4	66,7	67,7	67,7	69,0	69,0
Niveau de pression sonore (10 m)	°,X	dB(A)	32,7	34,1	35,4	36,3	36,3	37,6	37,6

(1) La charge indiquée dans le tableau est une valeur estimée et préliminaire. La valeur finale de la charge de réfrigérant est indiquée sur la plaquette technique de l'unité. Pour plus d'informations, contacter le siège.
(2) Puissance acoustique: calculée sur la base des mesures effectuées en accord avec la norme UNI EN ISO 9614-2, conformément aux conditions requises de la certification Eurovent.; Pression sonore mesurée en champ libre, à 10 m de la surface externe de l'unité , (conformément à la norme UNI EN ISO 3744)

DIMENSIONS

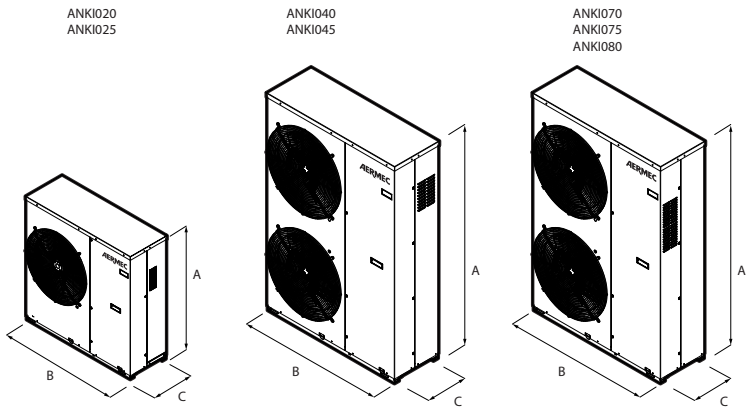

Taille			020	025	040	045	070	075	080
Dimensions et poids									
A	°,X	mm	1028	1028	1481	1481	1481	1481	1481
B	°,X	mm	1000	1000	1000	1000	1000	1000	1000
C	°,X	mm	346	346	346	346	450	450	450
Poids à vide	°	kg	80	80	113	113	174	174	174
	X	kg	82	82	115	115	178	178	178

Aermec se réserve la faculté d'apporter, à tout instant, toute modification retenue nécessaire à l'amélioration du produit, avec variation éventuelle des données techniques correspondantes.

Aermec S.p.A.
Via Roma, 996 - 37040 Bevilacqua (VR) - Italia
Tel. 0442633111 - Telefax 044293577
www.aermec.com

HMI

Pompe à chaleur réversible à condensation par air

Puissance frigorifique 3,0 ÷ 14,5 kW
Puissance thermique 4,0 ÷ 15,5 kW

- **Nouveau fluide frigorigène écologique R32**
- **Production d'eau chaude jusqu' à 60 °C**
- **Production d'eau chaude sanitarie avec température extérieures de -25 °C jusqu'à 48 °C**
- **Facilité et rapidité d'installation**



DESCRIPTION

Pompe à chaleur réversible pour extérieur pour installations de climatisation qui exigent, en plus du refroidissement des pièces, de l'eau chaude à température élevée pour le chauffage ou pour la production d'eau chaude sanitaire. **Pour la production d'ECS, il est obligatoire de le combiner avec le ballon d'eau chaude sanitaire DHWT300S**.

Le modèle HMI a été conçu pour répondre aux exigences du marché des nouvelles constructions et des restructurations, **en remplacement ou en complément des chaudières traditionnelles**.

Il peut être associé à des systèmes d'émission à basse température tels que chauf-fage par le sol ou ventilo-convecteurs, mais aussi à des radiateurs plus traditionnels, **et est déjà équipé des principaux composants hydrauliques, facilitant ainsi l'installation finale**.

CARACTÉRISTIQUES

Limites de fonctionnement

Travail à pleine charge jusqu'à une température de l'air extérieur de -25°C en hiver et jusqu'à 48°C en été. Température maximale de l'eau produite en chauffage 60°C.

— Circuit frigorifique avec Economizer.
— Ventilateurs axiaux DC Brushless conçus pour optimiser l'aérodynamique et permettre une réduction du niveau sonore mais également une augmentation du rendement et du débit d'air.
— Équipée de résistance électrique de base pour éviter la formation éventuelle de glace et faciliter l'élimination des condensats pendant le fonctionnement en mode chauffage.
— Détendeur thermostatique électronique.

Principaux composants hydrauliques

— Pompe inverter.
— Échangeurs à plaques
— Vase d'expansion.
— Soupape de sûreté.
— Fluxostat.
— Filtre à eau fourni **(installation obligatoire)**.

Réglage

Réglage par **panneau de contrôle tactile multilingue :**

— Gestion d'une vanne 3 voies déviatrice (non fournie) pour la production d'eau chaude sanitaire.
— Gestion d'une vanne à 2 voies (non fournie) pour l'interception d'une partie de l'installation.
— Programmation hebdomadaire à plages horaires.
— Fonction **auto-restart**.
— Fonctionnement d'urgence (peut activer une source de chaleur de remplacement).
— Fonction **quick hot water** chauffage rapide de l'eau chaude sanitaire.
— Fonction **weather dependent mode** pour le réglage climatique.
— Fonction **quiet** pour fonctionnement silencieux, programmable avec temporisateur.
— Contrôle condensation.
— L'activation du cycle anti-legionella (facilement réglable à partir du panneau de contrôle) permet de chauffer l'ensemble du réservoir chaque semaine à une température (max 70°C) permettant ainsi d'éradiquer les bactéries responsables de l'infection.

Batterie spéciale dorée fin

Contrairement aux batteries normales, ce revêtement époxy spécial de couleur dorée sans silicone est en mesure de protéger l'échangeur de la rouille et de la corrosion dans les zones où la quantité de sel dans l'air est très élevée.

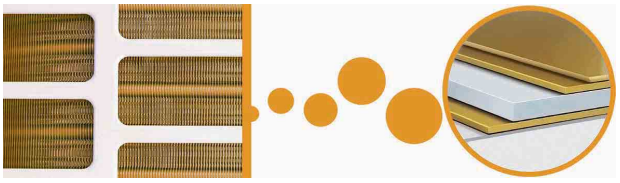

Smart APP Ewpe

Le système est doté de série du module Wi-Fi ; à l'aide de ce module et de l'application dédiée pour dispositifs iOS et Android, disponible gratuitement sur Apple Store et Google play, il est possible de contrôler le système à distance directement depuis un smartphone ou une tablette. Le contrôle à distance peut se faire via cloud à l'aide d'un routeur sans fil connecté à Internet.



ACCESSOIRES

DHWT300S: (220-240V~50Hz) ballon eau chaude sanitaire en acier émaillé. Alimentation électrique monophasée, capacité de 300 litres avec serpentin principal et secondaire, résistance électrique auxiliaire de 3 kW. Anode sacrificielle en magnésium. Installation d'intérieur, comme indiqué dans le manuel d'installation.

HMICB15: Câble de raccordement du panneau de commande. Longueur du câble 15 m.

IC-2P: Connecteur pour communication via ModBus ou VMF-485LINK. Accessoire obligatoire si associé au VMF-485LINK, ou pour systèmes de supervision tiers.

VMF-485LINK: Extension pour interfacer l'unité avec le protocole de communication VMF, permettant de le gérer à partir des superviseurs VMF-E5 ou VMF-E6.

Pour de plus amples informations concernant le système VMF, consulter la documentation correspondante.

Connexions avec VMF-485LINK

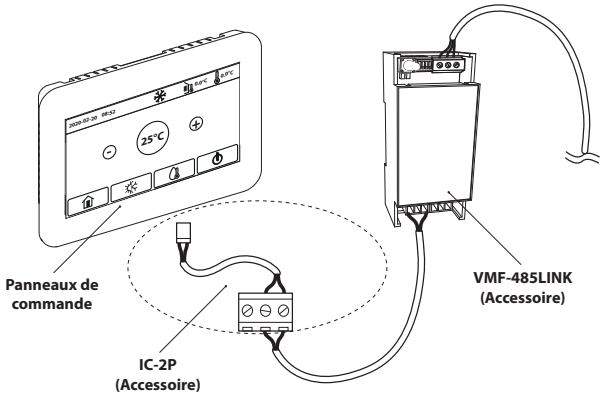

Connexions avec systèmes de supervision tiers

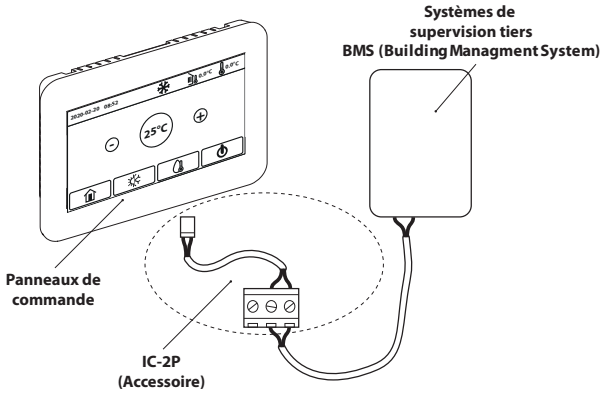

INSTALLATION AU SOL + E.C.S.

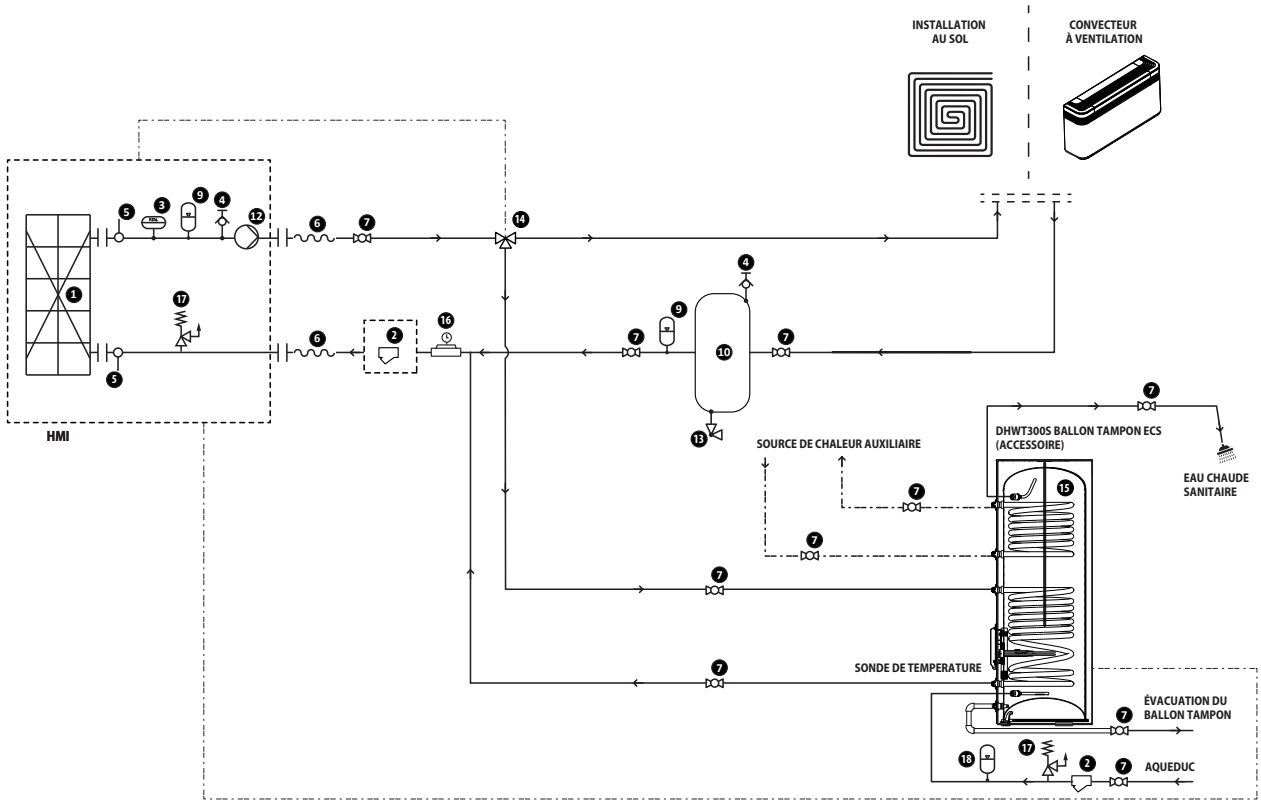

COMPOSANTS FOURNIS DE SÉRIE

— **1** Échangeur à plaques
— **2** Filtre à eau (**fourni de série**)
— **3** Fluxostat
— **4** Vanne de purge d'air
— **5** Sondes de température de l'eau (entrée/sortie)
— **9** Vase d'expansion
— **12** Pompe

ATTENTION : En cas d'installation au sol, la vanne by-pass doit être installée pour assurer la circulation d'un contenu minimum d'eau dans le système.

COMPOSANTS HYDRAULIQUES CONSEILLÉS EXTÉRIEURS À L'UNITÉ (À CHARGE DE L'INSTALLATEUR)

— **4** Vanne de purge d'air
— **6** Joints antivibration
— **7** Robinets d'arrêt
— **9** Vase d'expansion
— **10** Ballon tampon de l'installation (installation recommandée si la teneur en eau du système est inférieure à celle indiquée dans le manuel technique).
— **13** Robinet d'évacuation
— **14** Vanne à 3 voies
— **15** Accessoire **DHWT300S**
— **16** Groupe de chargement
— **17** Soupape de sûreté
— **18** Vase d'expansion **NON fourni de série**

DONNÉES TECHNIQUES

DONNÉES TECHNIQUES EUROVENT EN 14511:2013

		HMI040	HMI060	HMI080	HMI100	HMI100T	HMI120	HMI120T	HMI140	HMI140T	HMI160	HMI160T
Performances en mode refroidissement 12 °C / 7 °C - EN 14511:2013 (1)												
Puissance frigorifique	kW	3,00	4,00	5,00	7,80	7,80	9,50	9,50	12,00	12,00	13,00	13,00
Puissance absorbée	kW	0,94	1,29	1,61	2,48	2,64	3,20	3,11	4,14	4,38	4,96	4,91
Courant absorbé	A	4,3	5,9	7,7	11,4	4,0	14,7	4,7	19,0	6,7	22,7	7,5
EER	W/W	3,19	3,10	3,11	3,15	2,95	2,97	3,05	2,90	2,74	2,62	2,65
Dèbit d'eau	l/h	516	672	860	1320	1270	1650	1665	2080	2065	2270	2231
Hauteur manométrique	kPa	75,0	74,0	74,0	71,0	71,0	65,0	64,0	51,0	51,0	45,0	46,0
Performances en chauffage 40 °C / 45 °C - EN 14511:2013 (2)												
Puissance thermique	kW	4,00	6,00	7,50	10,00	10,00	12,00	12,00	14,00	14,00	15,50	15,50
Puissance absorbée	kW	1,00	1,58	2,00	2,70	2,70	3,48	3,48	4,18	4,18	4,70	4,70
Courant absorbé	A	4,6	7,2	9,2	12,4	4,1	15,9	5,3	19,1	6,4	21,5	7,1
COP	W/W	4,00	3,80	3,75	3,70	3,70	3,45	3,45	3,35	3,35	3,30	3,30
Dèbit d'eau	l/h	690	977	1240	1700	1710	2050	2040	2500	2474	2700	2734
Hauteur manométrique	kPa	74,0	73,0	72,0	63,0	63,0	52,0	52,0	37,0	38,0	30,0	29,0

(1) Données EN 14511:2013 ; Eau échangeur côté installation 12 °C / 7 °C ; Air extérieur 35 °C
(2) Données EN 14511:2013 ; Eau échangeur côté installation 40 °C / 45 °C ; Air extérieur 7 °C b.s. / 6 °C b.h.

		HMI040	HMI060	HMI080	HMI100	HMI100T	HMI120	HMI120T	HMI140	HMI140T	HMI160	HMI160T
Performances en mode refroidissement 23 °C / 18 °C - EN 14511:2013 (1)												
Puissance frigorifique	kW	3,80	5,80	6,80	8,80	8,80	11,00	11,00	12,50	12,50	14,50	14,50
Puissance absorbée	kW	0,82	1,32	1,55	1,96	1,96	2,56	2,56	3,05	3,05	3,82	3,82
Courant absorbé	A	3,8	6,0	7,1	9,0	3,0	11,7	3,9	14,0	4,6	17,5	5,8
EER	W/W	4,63	4,39	4,39	4,49	4,49	4,30	4,30	4,10	4,10	3,80	3,80
Dèbit d'eau	l/h	660	981	1220	1510	1500	1926	1900	2238	2200	2640	2570
Hauteur manométrique	kPa	74,0	73,0	72,0	69,0	69,0	56,0	57,0	46,0	47,0	32,0	34,0
Performances en chauffage 30 °C / 35 °C - EN 14511:2013 (2)												
Puissance thermique	kW	4,00	6,00	7,50	10,00	10,00	12,00	12,00	14,00	14,00	15,50	15,50
Puissance absorbée	kW	0,79	1,20	1,63	2,17	2,17	2,64	2,64	3,22	3,22	3,60	3,60
Courant absorbé	A	3,6	5,5	7,5	9,9	3,3	12,1	4,0	14,7	4,9	16,5	5,5
COP	W/W	5,10	5,00	4,60	4,61	4,61	4,55	4,55	4,35	4,35	4,31	4,31
Dèbit d'eau	l/h	690	1030	1247	1736	1720	2137	2100	2524	2400	2703	2626
Hauteur manométrique	kPa	74,0	73,0	72,0	62,0	62,0	49,0	50,0	36,0	40,0	30,0	32,0

(1) Données EN 14511:2013 ; Eau échangeur côté installation 23 °C / 18 °C ; Air extérieur 35 °C
(2) Données EN 14511:2013 ; Eau échangeur côté installation 30 °C / 35 °C ; Air extérieur 7 °C b.s. / 6 °C b.h.

DONNÉES TECHNIQUES EUROVENT EN 14511:2018

		HMI040	HMI060	HMI080	HMI100	HMI100T	HMI120	HMI120T	HMI140	HMI140T	HMI160	HMI160T
Performances en mode refroidissement 12 °C / 7 °C (1)												
Puissance frigorifique	kW	2,98	3,97	4,96	7,75	7,75	9,45	9,45	11,94	11,94	12,95	12,95
Puissance absorbée	kW	0,94	1,29	1,61	2,48	2,64	3,20	3,11	4,14	4,38	4,96	4,91
Courant absorbé	A	4,7	6,4	7,9	12,0	4,6	15,0	5,3	20,0	7,3	23,0	8,1
EER	W/W	3,17	3,08	3,08	3,12	2,94	2,95	3,04	2,88	2,73	2,61	2,64
Dèbit d'eau	l/h	504	673	842	1318	1318	1609	1609	2038	2038	2210	2210
Hauteur manométrique	kPa	74,0	74,0	74,0	69,0	69,0	64,0	64,0	52,0	52,0	47,0	47,0
Performances en chauffage 40 °C / 45 °C (2)												
Puissance thermique	kW	4,03	6,04	7,55	10,06	10,06	12,06	12,06	14,05	14,05	15,54	15,54
Puissance absorbée	kW	1,00	1,58	2,00	2,70	2,70	3,48	3,48	4,18	4,18	4,70	4,70
Courant absorbé	A	5,1	7,8	9,7	13,0	4,7	17,0	5,9	20,0	6,9	22,0	7,7
COP	W/W	4,03	3,83	3,78	3,72	3,72	3,46	3,46	3,36	3,36	3,31	3,31
Dèbit d'eau	l/h	710	1062	1326	1762	1762	2110	2110	2456	2456	2714	2714
Hauteur manométrique	kPa	74,0	73,0	71,0	60,0	60,0	50,0	50,0	39,0	39,0	29,0	29,0

(1) Données EN 14511:2022 ; Eau échangeur côté installation 12 °C / 7 °C ; Air extérieur 35 °C
(2) Données EN 14511:2022 ; Eau échangeur côté installation 40 °C / 45 °C ; Air extérieur 7 °C b.s. / 6 °C b.h.

		HMI040	HMI060	HMI080	HMI100	HMI100T	HMI120	HMI120T	HMI140	HMI140T	HMI160	HMI160T
Performances en mode refroidissement 23 °C / 18 °C (1)												
Puissance frigorifique	kW	3,77	5,76	6,75	8,75	8,75	10,94	10,94	12,44	12,44	14,45	14,45
Puissance absorbée	kW	0,82	1,32	1,55	1,96	1,96	2,56	2,56	3,05	3,05	3,82	3,82
Courant absorbé	A	4,2	6,6	7,6	9,5	3,6	12,0	4,5	15,0	5,2	18,0	6,4
EER	W/W	4,60	4,36	4,36	4,46	4,46	4,27	4,27	4,08	4,08	3,78	3,78
Dèbit d'eau	l/h	641	982	1152	1495	1495	1873	1873	2132	2132	2478	2478
Hauteur manométrique	kPa	74,0	74,0	73,0	66,0	66,0	57,0	57,0	50,0	50,0	38,0	38,0
Performances en chauffage 30 °C / 35 °C (2)												
Puissance thermique	kW	4,03	6,04	7,55	10,06	10,06	12,06	12,06	14,05	14,05	15,54	15,54
Puissance absorbée	kW	0,79	1,20	1,63	2,17	2,17	2,64	2,64	3,22	3,22	3,60	3,60
Courant absorbé	A	4,1	6,0	8,0	11,0	3,9	13,0	4,6	15,0	5,5	17,0	6,1
COP	W/W	5,10	5,04	4,63	4,63	4,63	4,57	4,57	4,36	4,36	4,32	4,32
Dèbit d'eau	l/h	708	1058	1321	1756	1756	2102	2102	2447	2447	2704	2704
Hauteur manométrique	kPa	74,0	73,0	71,0	60,0	60,0	50,0	50,0	39,0	39,0	30,0	30,0

(1) Données EN 14511:2022 ; Eau échangeur côté installation 23 °C / 18 °C ; Air extérieur 35 °C
(2) Données EN 14511:2022 ; Eau échangeur côté installation 30 °C / 35 °C ; Air extérieur 7 °C b.s. / 6 °C b.h.

DONNÉES ÉNERGÉTIQUES

		HMI040	HMI060	HMI080	HMI100	HMI100T	HMI120	HMI120T	HMI140	HMI140T	HMI160	HMI160T
UE 811/2013 performances en conditions climatiques moyennes (average) - 35 °C - Pdesignh ≤ 70 kW (1)												
Pdesignh	kW	5	5	6	9	9	11	11	11	11	13	13
ηsh	%	185,00	185,00	183,00	176,00	176,00	175,00	175,00	168,00	168,00	164,00	164,00
Classe d'efficacité énergétique		A+++	A+++	A+++	A+++	A+++	A+++	A+++	A++	A++	A++	A++
UE 811/2013 performances en conditions climatiques moyennes (average) - 55 °C - Pdesignh ≤ 70 kW (2)												
Pdesignh	kW	6	6	7	8	8	10	10	11	11	13	13
ηsh	%	126,00	126,00	127,00	128,00	128,00	126,00	126,00	125,00	125,00	125,00	125,00
Classe d'efficacité énergétique		A++	A++	A++	A++	A++	A++	A++	A++	A++	A++	A++

(1) Efficacités dans des applications pour basse température (35 °C)
(2) Efficacités dans des applications pour moyenne température (55 °C)

DONNÉES TECHNIQUES GÉNÉRALES

		HMI040	HMI060	HMI080	HMI100	HMI100T	HMI120	HMI120T	HMI140	HMI140T	HMI160	HMI160T
Données électriques												
Intensité nominale absorbée (1)	A	10,4	10,4	10,4	23,0	12,0	25,0	12,0	29,0	12,0	29,0	12,0
Compresseur												
Type	Type	Rotary DC Inverter										
Nombre	n°	1	1	1	1	1	1	1	1	1	1	1
Circuits	n°	1	1	1	1	1	1	1	1	1	1	1
Réfrigérant	Type	R32										
Potentiel réchauffement climatique	GWP	675 $kgCO_2eq$										
Charge en fluide frigorigène (2)	kg	0,9	0,9	0,9	2,2	2,2	2,2	2,2	2,2	2,2	2,2	2,2
Huile	Type	FW68DA										
Charge d'huile totale	kg	0,5	0,5	0,5	1,1	1,1	1,1	1,1	1,1	1,1	1,1	1,1
Échangeur côté installation												
Type	Type	Plaques										
Nombre	n°	1	1	1	1	1	1	1	1	1	1	1
Raccords (in/out)	Type	Gas Maschio										
Raccords (in)	Ø	1"										
Raccords (out)	Ø	1"										
Ventilateur												
Type	Type	Axial										
Moteur ventilateur	Type	Inverter										
Nombre	n°	1	1	1	1	1	1	1	1	1	1	1
Dèbit d'air	m^3/h	2600	2600	2600	4500	4500	4500	4500	4500	4500	4500	4500
Données sonores calculées en mode refroidissement (3)												
Niveau de pression sonore (1 m)	dB(A)	51,0	52,0	53,0	56,0	56,0	56,0	56,0	57,0	57,0	59,0	59,0
Données sonores calculées en mode chauffage (3)												
Niveau de puissance sonore	dB(A)	64,0	64,0	65,0	69,0	69,0	69,0	69,0	70,0	70,0	72,0	72,0
Niveau de pression sonore (1 m)	dB(A)	50,0	50,0	51,0	54,0	54,0	54,0	54,0	55,0	55,0	57,0	57,0
Alimentation												
Alimentation		220-240V ~ 50Hz				380-415V 3N ~ 50Hz	220-240V ~ 50Hz	380-415V 3N ~ 50Hz	220-240V ~ 50Hz	380-415V 3N ~ 50Hz	220-240V ~ 50Hz	380-415V 3N ~ 50Hz

(1) La puissance nominale absorbée (intensité nominale absorbée) est la puissance électrique maximale absorbée (Intensité maximale absorbée) par le système, en conformité avec les normes EN 60335-1 et EN 60335-2-40.
(2) La charge indiquée dans le tableau est une valeur estimée et préliminaire. La valeur finale de la charge de réfrigérant est indiquée sur la plaquette technique de l'unité. Pour plus d'informations, contacter le siège.
(3) Puissance acoustique: calculée sur la base des mesures effectuées en accord avec la norme UNI EN ISO 9614-2, conformément aux conditions requises de la certification Eurovent. Pression sonore mesurée en champ libre (conformément à la norme UNI EN ISO 3744).

DIMENSIONS

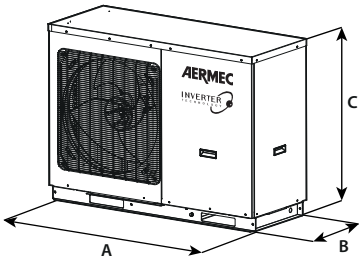

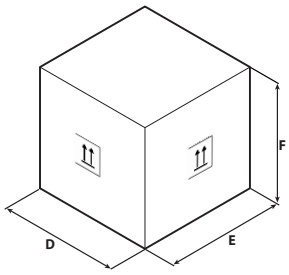

Exemple d'emballage

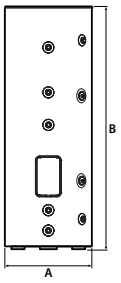

		HMI040	HMI060	HMI080	HMI100	HMI100T	HMI120	HMI120T	HMI140	HMI140T	HMI160	HMI160T
Dimensions et poids												
A	mm	1150	1150	1150	1200	1200	1200	1200	1200	1200	1200	1200
B	mm	345	345	345	460	460	460	460	460	460	460	460
C	mm	758	758	758	878	878	878	878	878	878	878	878
D	mm	1260	1260	1260	1295	1295	1295	1295	1295	1295	1295	1295
E	mm	490	490	490	595	595	595	595	595	595	595	595
F	mm	900	900	900	1020	1020	1020	1020	1020	1020	1020	1020
Poids net	kg	96,00	96,00	96,00	151,00	151,00	151,00	151,00	151,00	151,00	151,00	151,00
Poids pour le transport	kg	109,00	109,00	109,00	166,00	166,00	166,00	166,00	166,00	166,00	166,00	166,00

		DHWT300S
Dimensions et poids		
A	mm	620
B	mm	1725
Poids net	kg	140,00

Aermec se réserve la faculté d'apporter, à tout instant, toute modification retenue nécessaire à l'amélioration du produit, avec variation éventuelle des données techniques correspondantes.

Aermec S.p.A.
Via Roma, 996 - 37040 Bevilacqua (VR) - Italia
Tel. 0442633111 - Telefax 044293577
www.aermec.com

BHP

Pompe à chaleur air/eau réversible de type split

Puissance frigorifique 3,2 ÷ 11,5 kW
Puissance thermique 4,0 ÷ 16,0 kW

- **Unité intérieure disponible en deux versions, avec ou sans ballon ECS**
- **Nouveau fluide frigorigène écologique R32**
- **Production d'eau chaude jusqu'à 60°C**
- **Fonction anti-légionellose**
- **Panneau de contrôle tactile multilingue**



EUROVENT CERTIFIED PERFORMANCE
www.eurovent-certification.com

DESCRIPTION

BHP est le nouveau système pompe à chaleur inverter de type split, plus efficace que les systèmes courants à chaudière, car elle garantit le chauffage, le refroidissement et la distribution d'eau chaude sanitaire en toute saison de manière efficace et durable.
BHP a été conçu pour répondre aux exigences du marché des nouvelles constructions et des restructurations, en remplacement ou en complément des chaudières traditionnelles.
Le système peut être installé avec n'importe quel terminal hydraulique, et il est fourni avec les principaux composants hydrauliques, en facilitant ainsi l'installation finale.
L'unité intérieure est disponible en deux versions :

— **BHP_W version murale**, sans ballon eau chaude sanitaire mais avec vanne à trois voies déviatrice sanitaire-installation. **Pour la production d'ECS, il est obligatoire de le combiner avec le ballon d'eau chaude sanitaire** DHWT300S**.**
— **BHP_F version avec base**, avec ballon d'eau chaude sanitaire.

CARACTÉRISTIQUES

Principaux composants hydrauliques

BHP unité extérieure
— compresseur inverter,
— échangeur de chaleur à batterie à ailettes avec tubes en cuivre et ailettes en aluminium avec traitement de protection golden fin,
— economizer,
— vanne électronique,
— ventilateur DC axial brushless,
— résistance électrique pour base.

BHP_W unité murale intérieure
— échangeur à plaques,
— fluxostat,
— pompe inverter,
— vase d'expansion,
— vanne de purge,
— soupape de sûreté,
— Résistance électrique côté installation,
— vanne à 3 voies,
— connexions sanitaire-installation,
— filtre à eau fourni **(installation obligatoire)**.

BHP_F unité de base intérieure
— échangeur à plaques,
— fluxostat,
— pompe inverter,
— vase d'expansion,
— vanne de purge,
— soupape de sûreté,
— Résistance électrique côté installation,
— vanne à 3 voies,
— connexions sanitaire-installation,
— filtre à eau fourni **(installation obligatoire)**,
— réservoir sanitaire de 185 litres avec serpentin et résistance électrique complémentaire et avec fonction antilégionellose,
— **réservoir est doté d'anode electronique en Titane.**

Les unités intérieure et extérieure sont connectées par des lignes frigorifiques de taille appropriée et fournies par l'installateur.
Le circuit frigorifique utilise un fluide frigorigène R32 (A2L) à faible GWP.

Limites de fonctionnement

Travail à pleine charge jusqu'à une température de l'air extérieur de -25 °C en hiver et jusqu'à 48 °C en été.

Réglages

Réglage par **panneau de contrôle tactile multilingue** :
— gestion d'une vanne 3 voies déviatrice pour la production d'eau chaude sanitaire,
— gestion d'une vanne à 2 voies (non fournie) pour l'interception d'une partie de l'installation,
— programmation hebdomadaire à plages horaires,
— fonction **auto-restart**,
— fonctionnement d'urgence,
— fonction **chauffage rapide de l'eau** pour un chauffage rapide de l'eau chaude sanitaire,
— Modes de **fonctionnement forcé**,

— fonctionnement intelligent **selon les conditions météorologiques** pour la régulation climatique,
— fonction **quiet** pour fonctionnement silencieux, programmable avec temporisateur,
— fonction **antigel**,
— contrôle condensation,
— l'activation du **cycle anti-legionella** (facilement réglable à partir du panneau de contrôle) permet de chauffer l'ensemble du réservoir chaque semaine à une température (max 70°C) permettant ainsi d'éradiquer les bactéries responsables de l'infection,
— fonction de **réchauffage du plancher** pour réchauffer l'installation au plancher avant la mise en service de l'unité.



Batterie spéciale dorée fin

Contrairement aux batteries normales, ce revêtement époxy spécial de couleur dorée sans silicone est en mesure de protéger l'échangeur de la rouille et de la corrosion dans les zones où la quantité de sel dans l'air est très élevée.

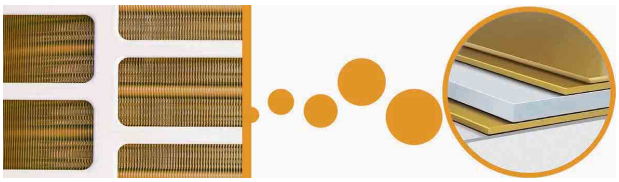

Smart APP Ewpe

Le système est doté de série du module Wi-Fi ; à l'aide de ce module et de l'application dédiée pour dispositifs iOS et Android, disponible gratuitement sur Apple Store et Google play, il est possible de contrôler le système à distance directement depuis un smartphone ou une tablette. Le contrôle à distance peut se faire via cloud à l'aide d'un routeur sans fil connecté à Internet.



ACCESSOIRES

DHWT300S: (220-240V~50Hz) ballon eau chaude sanitaire en acier émaillé. Alimentation électrique monophasée, capacité de 300 litres avec serpentin principal et secondaire, résistance électrique auxiliaire de 3 kW. Anode sacrificielle en magnésium. Installation d'intérieur, comme indiqué dans le manuel d'installation.
Pour la production d'ECS, il est obligatoire de le combiner avec BHP_W.
IC-2P: Connecteur pour communication via ModBus ou VMF-485LINK. Accessoire obligatoire si associé au VMF-485LINK, ou pour systèmes de supervision tiers.
VMF-485LINK: Extension pour interfacer l'unité avec le protocole de communication VMF, permettant de le gérer à partir des superviseurs VMF-E5 ou VMF-E6.

Compatibilité avec le système VMF

Pour de plus amples informations concernant le système VMF consulter la documentation correspondante.

Connexions avec VMF-485LINK

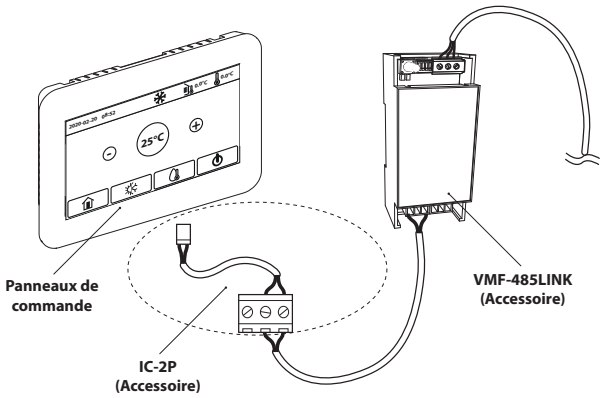

Connexions avec systèmes de supervision tiers

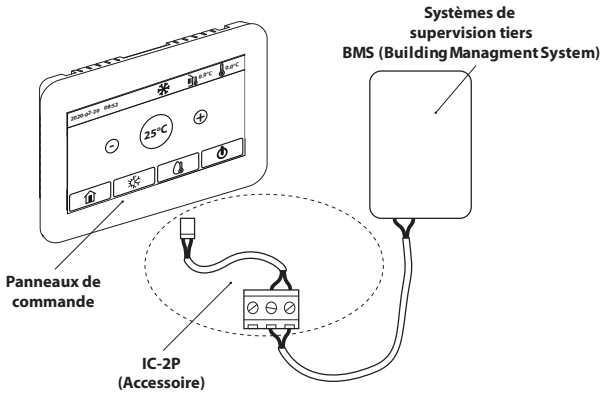

BHP_W : RACCORDEMENT DU BALLON D'EAU CHAUDE SANITAIRE ET RACCORDEMENT À L'INSTALLATION AU SOL ET FCU

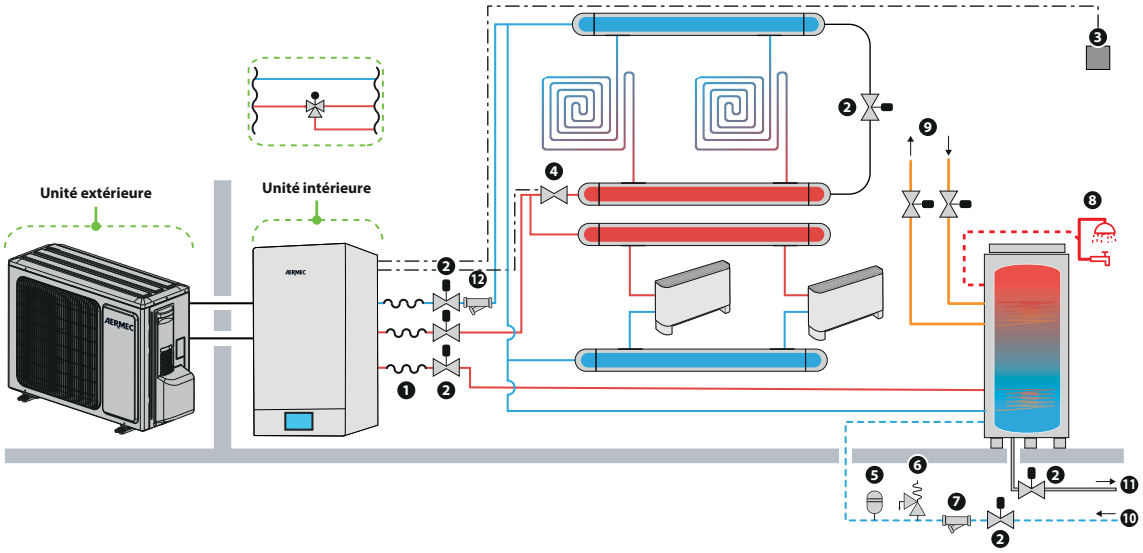

COMPOSANTS HYDRAULIQUES FOURNIS DE SÉRIE DANS L'UNITÉ INTÉRIEURE

— Échangeurs à plaques
— Fluxostat
— Circulateur inverter
— Vase d'expansion
— Vanne de purge
— Soupape de sûreté
— Résistance électrique côté installation
— Vanne à 3 voies
— Connexions sanitaire-installation

COMPOSANTS HYDRAULIQUES FOURNIS

— **12** Filtre à eau fourni **(installation obligatoire)**

COMPOSANTS HYDRAULIQUES CONSEILLÉS À L'EXTÉRIEUR DE L'UNITÉ (À LA CHARGE DE L'INSTALLATEUR)

1. Joints antivibration
2. Robinet d'arrêt
3. Thermostat d'ambiance
4. Vanne à 2 voies
5. Vase d'expansion **NON fourni de série**
6. Vanne de sécurité **fourni avec DHWT300S (installation obligatoire)**
7. Filtre à eau **NON fourni (installation obligatoire)**
8. Eau chaude sanitaire
9. Source de chaleur auxiliaire
10. Aqueduc
11. Evacuation du ballon tampon

BHP_F : RACCORDEMENT À L'INSTALLATION AU SOL ET FCU

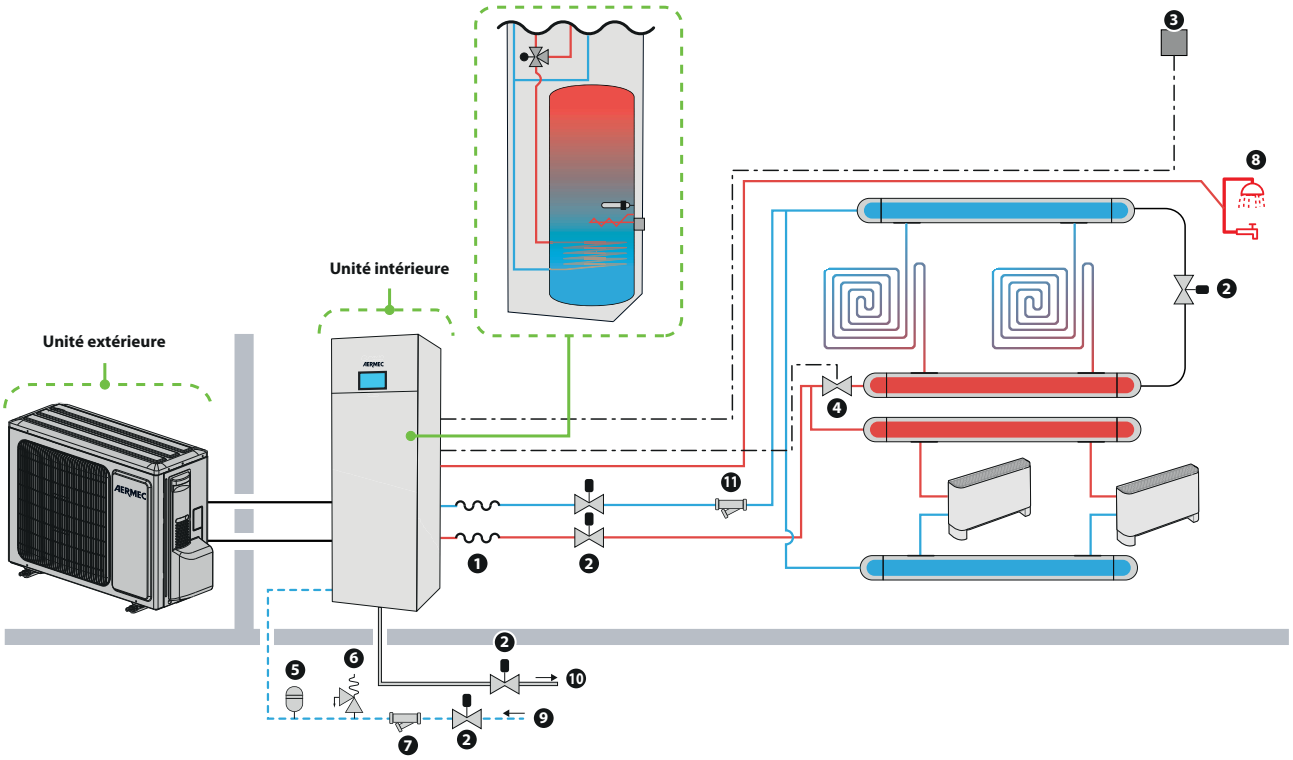

COMPOSANTS HYDRAULIQUES FOURNIS DE SÉRIE DANS L'UNITÉ INTÉRIEURE

— Échangeurs à plaques
— Fluxostat
— Pompe inverter
— Vase d'expansion
— Vanne de purge
— Soupape de sûreté
— Résistance électrique côté installation
— Vanne à 3 voies
— Connexions sanitaire-installation

COMPOSANTS HYDRAULIQUES FOURNIS

— **11** Filtre à eau fourni **(installation obligatoire)**

COMPOSANTS HYDRAULIQUES CONSEILLÉS À L'EXTÉRIEUR DE L'UNITÉ (À LA CHARGE DE L'INSTALLATEUR)

1. Joints antivibration
2. Robinet d'arrêt
3. Thermostat d'ambiance
4. Vanne à 2 voies
5. Vase d'expansion **NON fourni de série**
6. Vanne de sécurité **NON fourni (installation obligatoire)**
7. Filtre à eau **NON fourni (installation obligatoire)**
8. Eau chaude sanitaire
9. Aqueduc
10. Evacuation du ballon tampon

DONNÉES TECHNIQUES

Données techniques unité murale intérieure

Unité intérieure		BHP060W	BHP060W	BHP100W	BHP100W	BHP160W	BHP160W	BHP160W
Unité extérieure		**BHP040**	**BHP060**	**BHP080**	**BHP100**	**BHP120**	**BHP140**	**BHP160**
Performances en mode refroidissement 12 °C / 7 °C (1)								
Puissance frigorifique	kW	3,20	4,09	5,30	6,50	10,07	11,30	11,60
Puissance absorbée	kW	0,94	1,28	1,73	2,27	3,65	4,04	4,38
EER	W/W	3,42	3,20	3,06	2,86	2,93	2,80	2,65
Débit eau côté installation	l/h	550	703	912	1118	1840	1944	1995
Hauteur manométrique côté du système	kPa	76,0	74,0	70,0	63,0	56,0	54,0	48,0
Performances en chauffage 40 °C / 45 °C (2)								
Puissance thermique	kW	4,00	5,90	8,00	9,50	12,40	14,50	16,10
Puissance absorbée	kW	1,02	1,51	2,14	2,64	3,22	3,87	4,41
COP	W/W	3,92	3,91	3,74	3,60	3,85	3,75	3,65
Débit eau côté installation	l/h	688	1015	1376	1634	2133	2494	2769
Hauteur manométrique côté du système	kPa	74,0	67,0	51,0	36,0	45,0	26,0	11,0
Performances en mode refroidissement 23 °C / 18 °C (3)								
Puissance frigorifique	kW	3,80	5,80	7,00	8,52	11,00	12,60	13,00
Puissance absorbée	kW	0,82	1,32	1,75	2,25	2,50	3,41	3,60
EER	W/W	4,63	4,40	4,00	3,79	4,40	3,70	3,61
Débit eau côté installation	l/h	655	992	1204	1465	1892	2167	2236
Hauteur manométrique côté du système	kPa	74,0	69,0	60,0	46,0	54,0	40,0	34,0
Performances en chauffage 30 °C / 35 °C (4)								
Puissance thermique	kW	4,00	6,00	8,00	9,50	12,00	14,00	15,50
Puissance absorbée	kW	0,78	1,20	1,70	2,07	2,40	2,98	3,44
COP	W/W	5,13	5,00	4,71	4,59	5,00	4,70	4,50
Débit eau côté installation	l/h	688	1032	1376	1634	2064	2408	2666
Hauteur manométrique côté du système	kPa	74,0	66,0	51,0	36,0	45,0	26,0	15,0

(1) Données EN 14511:2022 ; Eau échangeur côté installation 12 °C / 7 °C ; Air extérieur 35 °C
(2) Données EN 14511:2022 ; Eau échangeur côté installation 40 °C / 45 °C ; Air extérieur 7 °C b.s. / 6 °C b.h.
(3) Données EN 14511:2022 ; Eau échangeur côté installation 23 °C / 18 °C ; Air extérieur 35 °C
(4) Données EN 14511:2022 ; Eau échangeur côté installation 30 °C / 35 °C ; Air extérieur 7 °C b.s. / 6 °C b.h.

Données techniques unité Wall Triphasée

Unité intérieure		BHP100WT	BHP100WT	BHP160WT	BHP160WT	BHP160WT
Unité extérieure		**BHP080T**	**BHP100T**	**BHP120T**	**BHP140T**	**BHP160T**
Performances en mode refroidissement 12 °C / 7 °C (1)						
Puissance frigorifique	kW	7,60	8,20	10,07	11,30	11,60
Puissance absorbée	kW	2,35	2,73	3,65	4,04	4,38
EER	W/W	3,23	3,00	2,93	2,80	2,65
Débit eau côté installation	l/h	1307	1410	1840	1944	1995
Hauteur manométrique côté du système	kPa	66,0	58,0	56,0	54,0	48,0
Performances en chauffage 40 °C / 45 °C (2)						
Puissance thermique	kW	8,00	10,20	12,40	14,50	16,13
Puissance absorbée	kW	1,93	2,55	3,22	3,87	4,42
COP	W/W	4,15	4,00	3,85	3,75	3,65
Débit eau côté installation	l/h	1376	1720	2133	2494	2774
Hauteur manométrique côté du système	kPa	60,0	45,0	45,0	26,0	11,0
Performances en mode refroidissement 23 °C / 18 °C (3)						
Puissance frigorifique	kW	8,50	10,00	11,00	12,60	13,00
Puissance absorbée	kW	1,74	2,33	2,50	3,41	3,60
EER	W/W	4,89	4,29	4,40	3,70	3,61
Débit eau côté installation	l/h	1462	1720	1892	2167	2236
Hauteur manométrique côté du système	kPa	54,0	41,0	54,0	40,0	34,0
Performances en chauffage 30 °C / 35 °C (4)						
Puissance thermique	kW	8,00	10,00	12,00	14,00	15,54
Puissance absorbée	kW	1,63	2,15	2,40	2,98	3,45
COP	W/W	4,91	4,65	5,00	4,70	4,50
Débit eau côté installation	l/h	1376	1754	2064	2408	2673
Hauteur manométrique côté du système	kPa	60,0	46,0	46,0	26,0	14,0

(1) Données EN 14511:2022 ; Eau échangeur côté installation 12 °C / 7 °C ; Air extérieur 35 °C
(2) Données EN 14511:2022 ; Eau échangeur côté installation 40 °C / 45 °C ; Air extérieur 7 °C b.s. / 6 °C b.h.
(3) Données EN 14511:2022 ; Eau échangeur côté installation 23 °C / 18 °C ; Air extérieur 35 °C
(4) Données EN 14511:2022 ; Eau échangeur côté installation 30 °C / 35 °C ; Air extérieur 7 °C b.s. / 6 °C b.h.

Données techniques unité de base intérieure

Unité intérieure		BHP060F	BHP060F	BHP100F	BHP100F
Unité extérieure		**BHP040**	**BHP060**	**BHP080**	**BHP100**
Performances en mode refroidissement 12 °C / 7 °C (1)					
Puissance frigorifique	kW	3,20	4,09	5,30	6,50
Puissance absorbée	kW	0,94	1,28	1,73	2,27
EER	W/W	3,42	3,20	3,06	2,86
Débit eau côté installation	l/h	550	703	912	1118
Hauteur manométrique côté du système	kPa	76,0	74,0	70,0	63,0
Performances en chauffage 40 °C / 45 °C (2)					
Puissance thermique	kW	4,00	5,90	8,00	9,50
Puissance absorbée	kW	1,02	1,51	2,14	2,64
COP	W/W	3,92	3,91	3,74	3,60
Débit eau côté installation	l/h	688	1015	1376	1634
Hauteur manométrique côté du système	kPa	74,0	67,0	51,0	36,0
Performances en mode refroidissement 23 °C / 18 °C (3)					
Puissance frigorifique	kW	3,80	5,80	7,00	8,52
Puissance absorbée	kW	0,82	1,32	1,75	2,25
EER	W/W	4,63	4,40	4,00	3,79
Débit eau côté installation	l/h	655	992	1204	1465
Hauteur manométrique côté du système	kPa	74,0	69,0	60,0	46,0
Performances en chauffage 30 °C / 35 °C (4)					
Puissance thermique	kW	4,00	6,00	8,00	9,50
Puissance absorbée	kW	0,78	1,20	1,70	2,07
COP	W/W	5,13	5,00	4,71	4,59
Débit eau côté installation	l/h	688	1032	1376	1634
Hauteur manométrique côté du système	kPa	74,0	66,0	51,0	36,0

(1) Données EN 14511:2022 ; Eau échangeur côté installation 12 °C / 7 °C ; Air extérieur 35 °C
(2) Données EN 14511:2022 ; Eau échangeur côté installation 40 °C / 45 °C ; Air extérieur 7 °C b.s. / 6 °C b.h.
(3) Données EN 14511:2022 ; Eau échangeur côté installation 23 °C / 18 °C ; Air extérieur 35 °C
(4) Données EN 14511:2022 ; Eau échangeur côté installation 30 °C / 35 °C ; Air extérieur 7 °C b.s. / 6 °C b.h.

DONNÉES ÉNERGÉTIQUES

Données énergétiques unité murale intérieure

Unité intérieure		BHP060W	BHP060W	BHP100W	BHP100W	BHP160W	BHP160W	BHP160W
Unité extérieure		**BHP040**	**BHP060**	**BHP080**	**BHP100**	**BHP120**	**BHP140**	**BHP160**
UE 811/2013 performances en conditions climatiques moyennes (average) - 35 °C - Pdesignh ≤ 70 kW (1)								
Pdesignh	kW	5	6	7	9	11	12	13
SCOP	W/W	4,66	4,54	4,60	4,60	4,63	4,65	4,61
ηsh	%	183,50	178,70	181,00	181,00	182,00	183,00	181,20
Classe d'efficacité énergétique		A+++	A+++	A+++	A+++	A+++	A+++	A+++
UE 811/2013 performances en conditions climatiques moyennes (average) - 55 °C - Pdesignh ≤ 70 kW (2)								
Pdesignh	kW	5	5	7	8	11	13	13
SCOP	W/W	3,28	3,26	3,30	3,25	3,24	3,50	3,50
ηsh	%	128,10	127,40	129,00	127,00	126,40	137,00	137,00
Classe d'efficacité énergétique		A++	A++	A++	A++	A++	A++	A++
Performances comme générateur de chaleur combiné								
Profil de distribution		XL	XL	XL	XL	XL	XL	XL
Classe d'efficacité énergétique		A	A	A	A	A	A	A

(1) Efficacités dans des applications pour basse température (35 °C)
(2) Efficacités dans des applications pour moyenne température (55 °C)

Unité intérieure		BHP060W	BHP060W	BHP100W	BHP100W	BHP160W	BHP160W	BHP160W
Unité extérieure		**BHP040**	**BHP060**	**BHP080**	**BHP100**	**BHP120**	**BHP140**	**BHP160**
Prestations à froid avec basses températures (UE n° 2016/2281)								
SEER	W/W	4,21	4,12	4,11	4,12	4,90	4,91	4,78
ηsc	%	165,00	162,00	161,00	162,00	193,00	193,00	188,00

Données énergétiques unité Wall Triphasée

Unité intérieure		BHP100WT	BHP100WT	BHP160WT	BHP160WT	BHP160WT
Unité extérieure		**BHP080T**	**BHP100T**	**BHP120T**	**BHP140T**	**BHP160T**
UE 811/2013 performances en conditions climatiques moyennes (average) - 35 °C - Pdesignh ≤ 70 kW (1)						
Pdesignh	kW	8	9	11	12	13
SCOP	W/W	4,53	4,70	4,48	4,48	4,45
ηsh	%	178,10	185,20	176,00	176,00	175,00
Classe d'efficacité énergétique		A+++	A+++	A+++	A+++	A+++
UE 811/2013 performances en conditions climatiques moyennes (average) - 55 °C - Pdesignh ≤ 70 kW (2)						
Pdesignh	kW	9	10	11	13	13
SCOP	W/W	3,48	3,49	3,23	3,38	3,38
ηsh	%	136,10	136,70	126,00	132,00	132,00
Classe d'efficacité énergétique		A++	A++	A++	A++	A++
Performances comme générateur de chaleur combiné						
Profil de distribution		XL	XL	XL	XL	XL
Classe d'efficacité énergétique		A	A	A	A	A

(1) Efficacités dans des applications pour basse température (35 °C)
(2) Efficacités dans des applications pour moyenne température (55 °C)

Unité intérieure		BHP100WT	BHP100WT	BHP160WT	BHP160WT	BHP160WT
Unité extérieure		**BHP080T**	**BHP100T**	**BHP120T**	**BHP140T**	**BHP160T**
Prestations à froid avec basses températures (UE n° 2016/2281)						
SEER	W/W	4,11	4,12	4,74	4,76	4,64
ηsc	%	161,00	162,00	187,00	187,00	183,00

Données énergétiques unité de base intérieure

Unité intérieure		BHP060F	BHP060F	BHP100F	BHP100F
Unité extérieure		**BHP040**	**BHP060**	**BHP080**	**BHP100**
UE 811/2013 performances en conditions climatiques moyennes (average) - 35 °C - Pdesignh ≤ 70 kW (1)					
Pdesignh	kW	5	6	7	9
SCOP	W/W	4,66	4,54	4,60	4,60
ηsh	%	183,50	178,70	181,00	181,00
Classe d'efficacité énergétique		A+++	A+++	A+++	A+++
UE 811/2013 performances en conditions climatiques moyennes (average) - 55 °C - Pdesignh ≤ 70 kW (2)					
Pdesignh	kW	5	5	7	8
SCOP	W/W	3,28	3,26	3,30	3,25
ηsh	%	128,10	127,40	129,00	127,00
Classe d'efficacité énergétique		A++	A++	A++	A++
Performances comme générateur de chaleur combiné					
Profil de distribution		L	L	L	L
Classe d'efficacité énergétique		A	A	A	A

(1) Efficacités dans des applications pour basse température (35 °C)
(2) Efficacités dans des applications pour moyenne température (55 °C)

Unité intérieure		BHP060F	BHP060F	BHP100F	BHP100F
Unité extérieure		**BHP040**	**BHP060**	**BHP080**	**BHP100**
Prestations à froid avec basses températures (UE n° 2016/2281)					
SEER	W/W	4,21	4,12	4,11	4,12
ηsc	%	165,00	162,00	161,00	162,00

UNITÉ INTÉRIEURE

BHP_W unité murale intérieure

		BHP060W	BHP100W	BHP160W
Données électriques				
Puissance absorbée nominale (1)	kW	3,1	6,1	6,1
Résistance électrique				
Nombre	n°	2	2	2
Puissance par résistance individuelle	kW	1,50	3,00	3,00
Échangeur côté installation				
Type	Type		Plaques	
Nombre	n°	1	1	1
Entrée unité / installation	Type		G1 mâle	
Sortie unité / installation	Type		G1 mâle	
Sortie ECS	Type		G1 mâle	
Circulateur				
Quantité	n°	1	1	1
Moteurs	Type		DC brushless	
Vase d'expansion				
Nombre	n°	1	1	1
Volume	l	10,0	10,0	10,0
Pression maximale	bar	2,5	2,5	2,5
Données sonores calculées en mode refroidissement (2)				
Niveau de puissance sonore	dB(A)	42,0	42,0	42,0
Niveau de pression sonore	dB(A)	14,0	14,0	14,0
Alimentation				
Alimentation			230V ~ 50Hz	

(1) La puissance nominale absorbée (intensité nominale absorbée) est la puissance électrique maximale absorbée (Intensité maximale absorbée) par le système, en conformité avec les normes EN 60335-1 et EN 60335-2-40.
(2) Puissance acoustique: calculée sur la base des mesures effectuées en accord avec la norme UNI EN ISO 9614-2, conformément aux conditions requises de la certification Eurovent.; Pression sonore mesurée en champ libre, à 10 m de la surface externe de l'unité , (conformément à la norme UNI EN ISO 3744)

BHP_WT unité wall triphasée

		BHP100WT	BHP160WT
Données électriques			
Puissance absorbée nominale (1)	kW	6,1	6,1
Résistance électrique			
Nombre	n°	2	2
Puissance par résistance individuelle	kW	3,00	3,00
Échangeur côté installation			
Type	Type	Plaques	
Nombre	n°	1	1
Entrée unité / installation	Type	G1 mâle	
Sortie unité / installation	Type	G1 mâle	
Sortie ECS	Type	G1 mâle	
Circulateur			
Quantité	n°	1	1
Moteurs	Type	DC brushless	
Vase d'expansion			
Nombre	n°	1	1
Volume	l	10,0	10,0
Pression maximale	bar	2,5	2,5
Données sonores calculées en mode refroidissement (2)			
Niveau de puissance sonore	dB(A)	42,0	42,0
Niveau de pression sonore	dB(A)	14,0	14,0
Alimentation			
Alimentation		400V ~ 3N 50Hz	

(1) La puissance nominale absorbée (intensité nominale absorbée) est la puissance électrique maximale absorbée (Intensité maximale absorbée) par le système, en conformité avec les normes EN 60335-1 et EN 60335-2-40.
(2) Puissance acoustique: calculée sur la base des mesures effectuées en accord avec la norme UNI EN ISO 9614-2, conformément aux conditions requises de la certification Eurovent.; Pression sonore mesurée en champ libre, à 10 m de la surface externe de l'unité , (conformément à la norme UNI EN ISO 3744)

BHP_F unité de base intérieure

		BHP060F	BHP100F
Données électriques			
Puissance absorbée nominale (1)	kW	3,1	6,1
Résistance électrique			
Nombre	n°	2	2
Puissance par résistance individuelle	kW	1,50	3,00
Échangeur côté installation			
Type	Type	Plaques	
Nombre	n°	1	1
Entrée unité / installation	Type	G1 mâle	
Entrée réseau d'alimentation en eau	Type	G1 mâle	
Sortie unité / installation	Type	G1 mâle	
Sortie ECS	Type	G1 mâle	
Circulateur			
Quantité	n°	1	1
Moteurs	Type	DC brushless	
Vase d'expansion			
Nombre	n°	1	1
Volume	l	10,0	10,0
Pression maximale	bar	2,5	2,5
Données sonores calculées en mode refroidissement (2)			
Niveau de puissance sonore	dB(A)	42,0	42,0
Niveau de pression sonore	dB(A)	14,0	14,0
Alimentation			
Alimentation		230V ~ 50Hz	

(1) La puissance nominale absorbée (intensité nominale absorbée) est la puissance électrique maximale absorbée (Intensité maximale absorbée) par le système, en conformité avec les normes EN 60335-1 et EN 60335-2-40.
(2) Puissance acoustique: calculée sur la base des mesures effectuées en accord avec la norme UNI EN ISO 9614-2, conformément aux conditions requises de la certification Eurovent.; Pression sonore mesurée en champ libre, à 10 m de la surface externe de l'unité , (conformément à la norme UNI EN ISO 3744)

UNITÉ EXTÉRIEURE

		BHP040	BHP060	BHP080	BHP080T	BHP100	BHP100T
Données électriques							
Intensité nominale absorbée (1)	A	10,0	10,0	19,0	7,5	22,0	7,5
Compresseur							
Type	Type	Rotativo doppio stadio inverter					
Nombre	n°	1	1	1	1	1	1
Circuits	n°	1	1	1	1	1	1
Réfrigérant	Type	R32					
Charge en fluide frigorigène	kg	1,00	1,00	1,60	1,84	1,60	1,84
Potentiel réchauffement climatique	GWP	675kgCO_2eq					
Huile							
Type	Type	FW68DA					
Quantité	l	0,47	0,47	0,84	0,84	0,84	0,84
Tuyaux frigorifiques							
Diamètre des raccords frigorifiques de liquide	mm (inch)	6,35 (1/4")					
Diamètre des raccords frigorifiques de gaz	mm (inch)	12,7 (1/2")					
Échangeur							
Type	Type	Batterie avec ailettes					
Type ailettes	Type	Golden fin					
Nombre	n°	1	1	1	1	1	1
Vase d'expansion							
Type	Type	Vanne d'expansion électronique					
Nombre	n°	1	1	1	1	1	1
Ventilateur							
Type	Type	Axial inverter					
Moteur ventilateur	Type	DC brushless					
Nombre	n°	1	1	1	1	1	1
Dèbit d'air	m^3/h	3200	3200	3300	3300	3300	3300
Données sonores calculées en mode refroidissement (2)							
Niveau de puissance sonore	dB(A)	62,0	62,0	67,0	68,0	68,0	68,0
Niveau de pression sonore (1 m)	dB(A)	52,0	52,0	55,0	55,0	55,0	55,0
Niveau de pression sonore (10 m)	dB(A)	34,0	34,0	39,0	40,0	40,0	40,0
Alimentation							
Alimentation		230V ~ 50Hz			400V 3N ~ 50Hz	230V ~ 50Hz	400V 3N ~ 50Hz

		BHP120	BHP120T	BHP140	BHP140T	BHP160	BHP160T
Données électriques							
Intensité nominale absorbée (1)	A	25,6	9,2	28,7	11,5	30,3	11,5
Compresseur							
Type	Type	Rotativo doppio stadio inverter					
Nombre	n°	1	1	1	1	1	1
Circuits	n°	1	1	1	1	1	1
Réfrigérant	Type	R32					
Charge en fluide frigorigène	kg	1,84	1,84	1,84	1,84	1,84	1,84
Potentiel réchauffement climatique	GWP	675kgCO_2eq					
Huile							
Type	Type	FW68DA					
Quantité	l	1,05	1,05	1,05	1,05	1,05	1,05
Tuyaux frigorifiques							
Diamètre des raccords frigorifiques de liquide	mm (inch)	6,35 (1/4")					
Diamètre des raccords frigorifiques de gaz	mm (inch)	12,7 (1/2")				15,87 (5/8")	
Échangeur							
Type	Type	Batterie avec ailettes					
Type ailettes	Type	Golden fin					
Nombre	n°	1	1	1	1	1	1
Vase d'expansion							
Type	Type	Vanne d'expansion électronique					
Nombre	n°	1	1	1	1	1	1
Ventilateur							
Type	Type	Axial inverter					
Moteur ventilateur	Type	DC brushless					
Nombre	n°	1	1	1	1	1	1
Dèbit d'air	m^3/h	5044	5044	5044	5044	5044	5044
Données sonores calculées en mode refroidissement (2)							
Niveau de puissance sonore	dB(A)	68,0	68,0	68,0	68,0	68,0	68,0
Niveau de pression sonore (1 m)	dB(A)	60,0	60,0	61,0	61,0	61,0	61,0
Niveau de pression sonore (10 m)	dB(A)	40,0	40,0	40,0	40,0	40,0	40,0
Alimentation							
Alimentation		230V ~ 50Hz	400V 3N ~ 50Hz	230V ~ 50Hz	400V 3N ~ 50Hz	230V ~ 50Hz	400V 3N ~ 50Hz

(1) La puissance nominale absorbée (intensité nominale absorbée) est la puissance électrique maximale absorbée (Intensité maximale absorbée) par le système, en conformité avec les normes EN 60335-1 et EN 60335-2-40.
(2) Puissance acoustique: calculée sur la base des mesures effectuées en accord avec la norme UNI EN ISO 9614-2, conformément aux conditions requises de la certification Eurovent.; Pression sonore mesurée en champ libre, à 10 m de la surface externe de l'unité , (conformément à la norme UNI EN ISO 3744)

DIMENSIONS ET POIDS

Unité intérieure et ballon d'eau chaude sanitaire

BHP_F

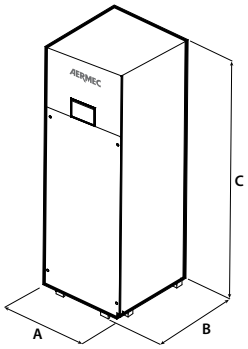

BHP_W

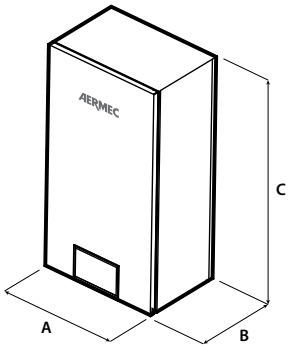

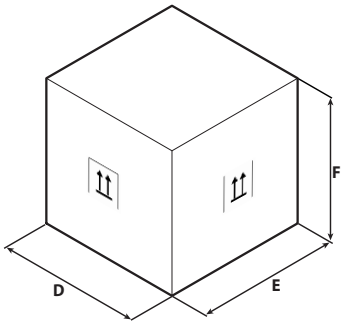

Exemple d'emballage

BHP_W

		BHP060W	BHP100W	BHP160W
Unité intérieure				
A	mm	460	460	460
B	mm	318	318	318
C	mm	860	860	860
D	mm	568	568	568
E	mm	390	390	390
F	mm	1133	1133	1133
Poids net	kg	62,00	62,00	58,00
Poids pour le transport	kg	71,00	71,00	71,00

BHP_WT

		BHP100WT	BHP160WT
Unité intérieure			
A	mm	460	460
B	mm	318	318
C	mm	860	860
D	mm	568	568
E	mm	390	390
F	mm	1133	1133
Poids net	kg	60,00	60,00
Poids pour le transport	kg	71,00	71,00

BHP_F

		BHP060F	BHP100F
Unité intérieure			
A	mm	600	600
B	mm	600	600
C	mm	1756	1756
D	mm	803	803
E	mm	683	683
F	mm	2000	2000
Poids net	kg	210,00	210,00
Poids pour le transport	kg	233,00	233,00

DHWT300S

		DHWT300S
Dimensions et poids		
A	mm	620
B	mm	1725
Poids net	kg	140,00

Unité extérieure

BHP

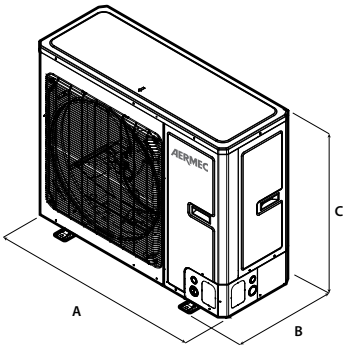

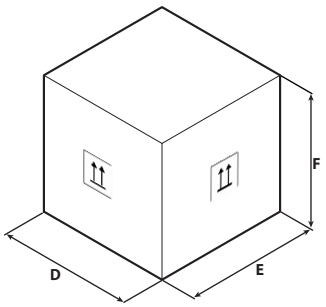

Exemple d'emballage

BHP

		BHP040	BHP060	BHP080	BHP080T	BHP100	BHP100T
Unité extérieure							
A	mm	975	975	982	982	982	982
B	mm	396	396	427	360	427	360
C	mm	702	702	787	787	787	787
D	mm	1028	1028	1097	1097	1097	1097
E	mm	458	458	478	478	478	478
F	mm	830	830	937	937	937	937
Poids net	kg	55,00	55,00	82,00	88,00	82,00	88,00
Poids pour le transport	kg	65,00	65,00	92,00	98,00	92,00	98,00

		BHP120	BHP120T	BHP140	BHP140T	BHP160	BHP160T
Unité extérieure							
A	mm	940	940	940	940	940	940
B	mm	460	460	460	460	460	460
C	mm	820	820	820	820	820	820
D	mm	1103	1103	1103	1103	1103	1103
E	mm	573	573	573	573	573	573
F	mm	973	973	973	973	973	973
Poids net	kg	104,00	110,00	104,00	110,00	104,00	110,00
Poids pour le transport	kg	114,00	121,00	114,00	121,00	114,00	121,00

Aermec se réserve la faculté d'apporter, à tout instant, toute modification retenue nécessaire à l'amélioration du produit, avec variation éventuelle des données techniques correspondantes.

Aermec S.p.A.
Via Roma, 996 - 37040 Bevilacqua (VR) - Italia
Tel. 0442633111 - Telefax 044293577
www.aermec.com

HMG

Pompe à chaleur réversible à condensation par air

Puissance frigorifique 32 ÷ 60 kW
Puissance thermique 35 ÷ 65 kW

- **Nouveau fluide frigorigène écologique R32**
- **Panneau de contrôle tactile**
- **Facile et rapide à installer**
- **Fiabilité et compacité**
- **Modularité**



DESCRIPTION

HMG est le nouveau système de pompe à chaleur réversible inverter pour extérieur pour la production d'eau glacée et d'eau chaude.
Ces unités ont été conçues pour répondre aux exigences d'installation de complexes résidentiels, commerciaux ou industriels.
HMG est composé de modules complètement indépendants pouvant être raccordés entre eux pour former un système modulaire avec possibilité de connecter des unités de puissances différentes.
Le socle, la structure et les panneaux sont en acier traité avec des peintures de polyester anticorrosion.

CARACTÉRISTIQUES

Limites de fonctionnement

Fonctionnement jusqu'à une température de l'air extérieur de -20 °C en hiver et jusqu'à 52 °C en été.
Production d'eau chaude jusqu'à 50°C.
Pour plus d'informations sur les limites de fonctionnement de ces unités, consulter le paragraphe dédié sur cette fiche produit.

Modularité

HMG est un système modulaire de pompes à chaleur réversibles inverter pour extérieur pour la production d'eau chaude et d'eau glacée, avec des modules de base pouvant être combinés entre eux spécialement conçus pour réduire au minimum l'encombrement global. Le raccordement d'unités de puissances différentes est également possible.
La modularité permet d'adapter l'installation de ces unités aux besoins effectifs de développement de l'installation, ainsi la puissance installée peut être augmentée au fil du temps de manière simple et économique.
En fonction des ces exigences, il est possible de choisir parmi : **modularité homogène** et **modularité séquentielle**.

Modularité homogène

Réalisable à l'aide d'un panneau de commande **TCP** (accessoire obligatoire) à raccorder à l'unité master du système.
Ce type de modularité permet de faire fonctionner les modules avec une logique de régulation de puissance homogène, tout en garantissant des allumages et des extinctions retardés pour éviter les pics dans les consommations électriques et des dégivrages intelligents (dégivrage simultané d'un maximum de 1/3 des modules présents).
Dans ce mode d'utilisation, il est possible de raccorder entre eux jusqu'à 16 modules.
Pour profiter au mieux des caractéristiques de ce mode, il est conseillé de l'utiliser dans les installations avec une pompe (ou un groupe de pompes) qui dessert toutes les unités. La logique de contrôle gère l'allumage et l'extinction de la pompe (ou du groupe de pompes) selon les conditions de fonctionnement du système de génération.

Modularité séquentielle

Réalisable à l'aide des accessoires **TCP, IC-2P, VMF-485LINK** et **VMF-E6.**
Ce type de modularité permet l'intégration des unités HMG au système de contrôle de l'ensemble de l'installation hydraulique/aéraulique permettant également la gestion de l'eau chaude sanitaire.
Les allumages et extinctions des unités sont gérés avec des modes séquentiels selon une logique de contrôle qui peut être choisie parmi la régulation libre, la régulation par charge et la régulation par différence de température.
Pour de plus amples informations concernant le système VMF consulter la documentation correspondante.
Dans ce mode d'utilisation, il est possible de raccorder entre eux jusqu'à 4 modules HMG.
La gestion est optimisée pour les installations où chaque unité commande sa propre pompe.

Composants principaux

— Fluxostat.
— Ventilateurs axiaux DC Brushless conçus pour optimiser l'aérodynamique et permettre une réduction du niveau sonore mais également une augmentation du rendement et du débit d'air.
— Compresseur twin rotary inverter.
— Batterie spéciale avec revêtement golden fin.
— Échangeur de chaleur côté installation à faisceau tubulaire à haute efficacité pour une fiabilité et une durabilité élevées.
— Détendeur thermostatique électronique.
— Équipée de résistance électrique de base pour éviter la formation éventuelle de glace et faciliter l'élimination des condensats pendant le fonctionnement en mode chauffage.

Réglage

Réglage par **panneau de contrôle tactile (TCP accessoire obligatoire)**:
— gestion de (maximum) deux pompes (non fournies) qui peuvent fonctionner en alternance, d'où une plus grande fiabilité de l'installation,
— gestion de (maximum) deux résistances électriques auxiliaires (non fournies),
— fonction **quiet** pour fonctionnement silencieux,
— fonction de régulation climatique,
— protection antigel de l'unité à basses températures,
— programmation hebdomadaire à plages horaires,
— protection de haute et basse pression,
— contrôle intelligent des compresseurs qui permet d'en prolonger la durée de vie utile et d'améliorer la fiabilité de l'unité,
— historique des alarmes.

Batterie spéciale dorée fin

Contrairement aux batteries normales, ce revêtement époxy spécial de couleur dorée sans silicone est en mesure de protéger l'échangeur de la rouille et de la corrosion dans les zones où la quantité de sel dans l'air est très élevée.

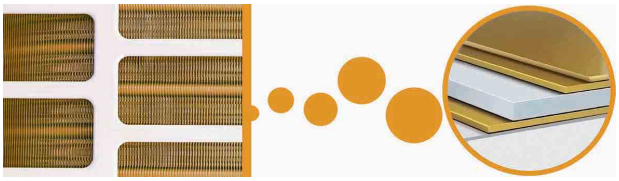

ACCESSOIRES

TCP: Panneau de contrôle tactile. (Accessoire obligatoire).
IC-2P: Connecteur pour communication via ModBus ou VMF-485LINK. Accessoire obligatoire si associé au VMF-485LINK, ou pour systèmes de supervision tiers.
VMF-485LINK: Extension pour interfacer l'unité avec le protocole de communication VMF, permettant de le gérer à partir des superviseurs VMF-E5 ou VMF-E6.
VMF-E6: Panneau à encastrer de couleur blanche, avec écran tactile couleur de 4,3 pouces, permettant la commande/le contrôle centralisé d'une installation hydraulique/aéraulique complète composée par : ventilo-convecteurs (jusqu'à 64 zones de ventilo-convecteurs composées de 1 master + 5 slave maximum), pompes à chaleur (jusqu'à 4), accessoires MZC (jusqu'à 5), gestion des panneaux rayonnants (en utilisant un nombre adapté d'accessoires VMF-REB, jusqu'à 64 panneaux rayonnants associés aux zones de ventilo-convecteurs et jusqu'à 32 panneaux rayonnants associés aux zones desservies par MZC), gestion complète de la production d'eau chaude sanitaire, contrôle de la résistance RAS et/ou de la chaudière, gestion des E/S numériques, contrôle des récupérateurs et sondes VOC (jusqu'à 4).

COMPATIBILITÉ AVEC LE SYSTÈME VMF

Pour de plus amples informations concernant le système VMF, consulter la documentation correspondante.

LIMITES DE FONCTIONNEMENT

Mode refroidissement

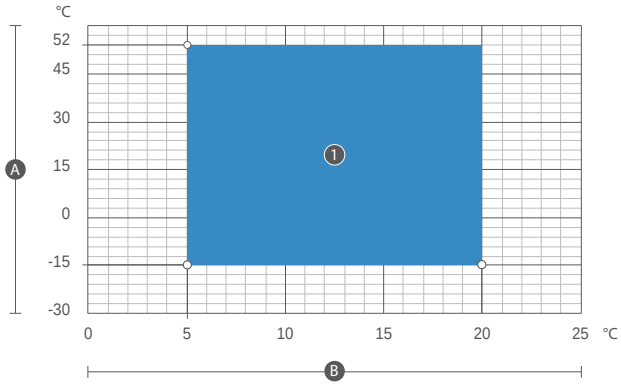

LÉGENDE
1 mode refroidissement
A température de l'air extérieur (°C)
B température eau produite (°C)

Mode en chauffage

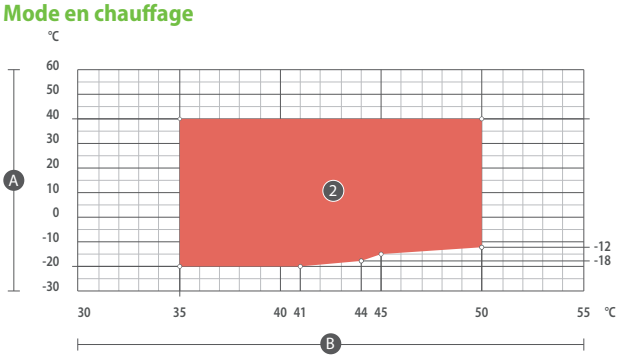

LÉGENDE
2 mode en chauffage
A température de l'air extérieur (°C)
B température eau produite (°C)

MODULARITÉ

Modularité homogène - schéma de raccordement

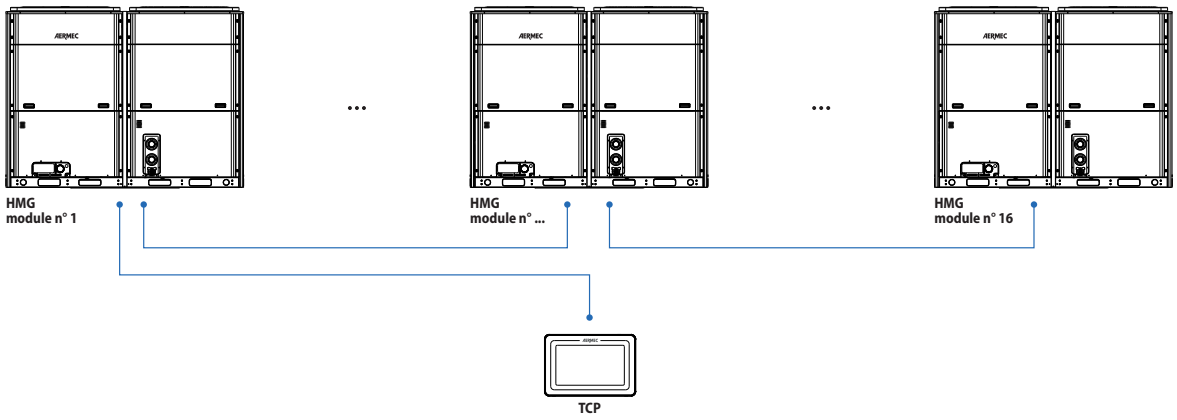

Modularité séquentielle - schéma de raccordement

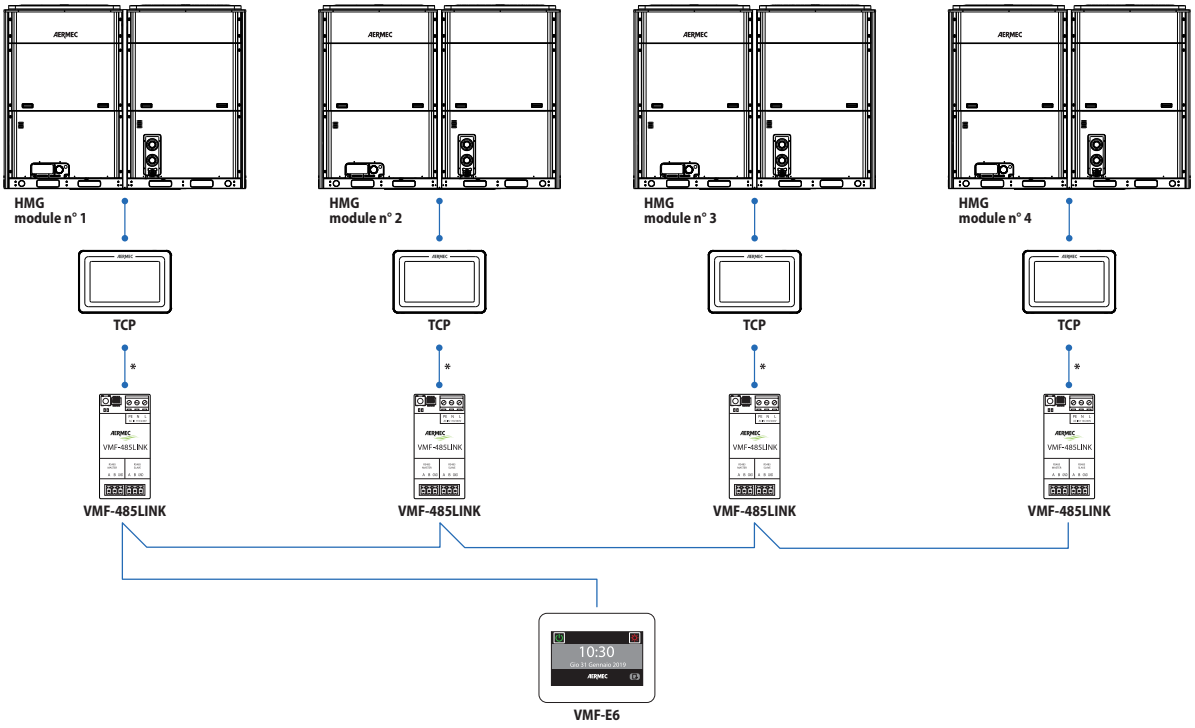

* Raccordement à effectuer à l'aide de l'accessoire IC-2P.

DONNÉES TECHNIQUES

		HMG0350	HMG0600
Performances en mode refroidissement 12 °C / 7 °C (1)			
Puissance frigorifique	kW	32,0	60,0
Puissance absorbée	kW	11,7	20,8
Débit eau côté installation	l/h	5528	10346
Pertes de charge côté installation	kPa	80	55
Courant total absorbé froid	A	19,2	32,9
EER	W/W	2,74	2,88
Performances en chauffage 40 °C / 45 °C (2)			
Puissance thermique	kW	35,0	65,0
Puissance absorbée	kW	10,6	19,9
Débit eau côté installation	l/h	6039	11249
Courant total absorbé chaud	A	17,5	30,7
COP	W/W	3,30	3,27
Performances en mode refroidissement 23 °C / 18 °C (3)			
Puissance frigorifique	kW	41,4	72,5
Puissance absorbée	kW	10,5	19,1
Débit eau côté installation	l/h	7198	12574
Courant total absorbé froid	A	16,2	31,0
EER	W/W	3,94	3,80
Performances en chauffage 30 °C / 35 °C (4)			
Puissance thermique	kW	36,0	62,6
Puissance absorbée	kW	8,8	15,1
Débit eau côté installation	l/h	6191	10798
Courant total absorbé chaud	A	12,4	24,2
COP	W/W	4,09	4,15

(1) Données EN 14511:2022 ; Eau échangeur côté installation 12 °C / 7 °C ; Air extérieur 35 °C
(2) Données EN 14511:2022 ; Eau échangeur côté installation 40 °C / 45 °C ; Air extérieur 7 °C b.s. / 6 °C b.h.
(3) Données EN 14511:2022 ; Eau échangeur côté installation 23 °C / 18 °C ; Air extérieur 35 °C
(4) Données EN 14511:2022 ; Eau échangeur côté installation 30 °C / 35 °C ; Air extérieur 7 °C b.s. / 6 °C b.h.

DONNÉES ÉNERGÉTIQUES

		HMG0350	HMG0600
UE 811/2013 performances en conditions climatiques moyennes (average) - 35 °C - Pdesignh ≤ 70 kW (1)			
Pdesignh	kW	24	51
SCOP	W/W	3,90	3,90
ηsh	%	153,00	153,00
Classe d'efficacité énergétique		A++	A++
Prestations à froid avec basses températures (UE n° 2016/2281)			
ηsc	%	173,00	181,00
SEER	W/W	4,40	4,60

(1) Efficacités dans des applications pour basse température (35 °C)

DONNÉES ÉLECTRIQUES

		HMG0350	HMG0600
Données électriques			
Intensité nominale absorbée (1)	A	22,0	52,0
Alimentation			
Alimentation		380-415V 3N ~ 50Hz	380-415V 3N ~ 50Hz

(1) La puissance nominale absorbée (intensité nominale absorbée) est la puissance électrique maximale absorbée (Intensité maximale absorbée) par le système, en conformité avec les normes EN 60335-1 et EN 60335-2-40.

DONNÉES TECHNIQUES GÉNÉRALES

		HMG0350	HMG0600
Compresseur			
Type	Type	Rotatif à inverseur	
Nombre	n°	1	2
Circuits	n°	1	2
Réfrigérant	Type	R32	
Charge en fluide frigorigène	kg	5,50	11,00
Échangeur côté installation			
Type	Type	Faisceau tubulaire	
Nombre	n°	1	1
Raccords (in/out)	Type	G1" 1/2 (mâle)	G2" (mâle)
Ventilateur			
Type	Type	Axial	
Moteur ventilateur	Type	Inverter	
Nombre	n°	2	2
Dèbit d'air	m^3/h	12600	24000
Données sonores calculées en mode refroidissement (1)			
Niveau de puissance sonore	dB(A)	81,0	86,0
Niveau de pression sonore (10 m)	dB(A)	49,5	54,3
Niveau de pression sonore (1 m)	dB(A)	65,0	69,0

(1) Puissance acoustique: calculée sur la base des mesures effectuées en accord avec la norme UNI EN ISO 9614-2, conformément aux conditions requises de la certification Eurovent.; Pression sonore mesurée en champ libre, à 10 m de la surface externe de l'unité , (conformément à la norme UNI EN ISO 3744)

DIMENSIONS

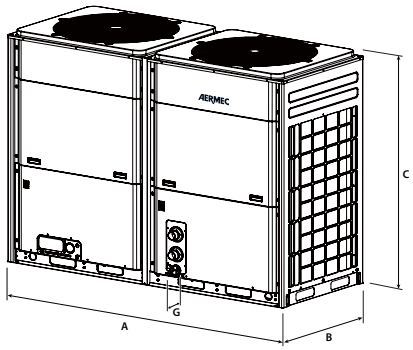

		HMG0350	HMG0600
Dimensions et poids			
A	mm	1340	2200
B	mm	765	880
C	mm	1605	1675
G	mm	80	85
D	mm	1420	2267
E	mm	920	1030
F	mm	1775	1867
Poids net	kg	405,00	686,00
Poids pour le transport	kg	422,00	722,00

G : robinet saillie

Aermec se réserve la faculté d'apporter, à tout instant, toute modification retenue nécessaire à l'amélioration du produit, avec variation éventuelle des données techniques correspondantes.

Aermec S.p.A.
Via Roma, 996 - 37040 Bevilacqua (VR) - Italia
Tel. 0442633111 - Telefax 044293577
www.aermec.com

ANLI

Pompe à chaleur réversible inverter

Puissance frigorifique 28,9 kW
Puissance thermique 31,5 kW

- **Version à côté du système de groupe hydraulique inverter**
- **Rendement élevé aux charges partielles**
- **Capacité a produire de l'eau chaude sanitaire (E.C.S.)**



DESCRIPTION
Modèles pompe à chaleur réversible
Carrosserie de protection en métal avec peinture en polyester anti-corrosion

VERSIONS
ANLI_H standard
ANLI_HX avec pompe inverter
ANLI_HP avec pompe on/off

LIMITES DE FONCTIONNEMENT
Température maximum air extérieur 42°C, température maximum eau de départ 60°C

Pour plus de détails sur les limites d'exploitation, reportez-vous à la documentation technique

— Possibilité d'emploi avec débit d'eau variable sur le primaire (terminaux avec vannes à 2 voies).
— Contrôle parfait de la température de l'eau même dans les systèmes à bas contenu d'eau.
— Adaptée au fonctionnement d'été en pompe à chaleur pour la production d'eau chaude sanitaire (ECS) avec l'accessoire régulateur de vitesse des ventilateurs DCPX.
— Compresseurs scroll et Twin rotary à rendement élevé avec moteur DC à aimants permanents de type "high side" (avec carter en haute pression), conçu pour le fonctionnement à vitesse variable.

Circulateur à vitesse variable avec transducteur de pression côté eau incorporé et microprocesseur à bord, capable de gérer différents modes de réglage :
— ΔP constant : on maintient constante la pression différentielle entre entrée et sortie de la pompe, le nombre de tours se réduit avec la fermeture progressive des terminaux.
— ΔP variable : la pression différentielle se réduit avec la diminution du débit, pour tenir compte des pertes mineures de charge le long de la tuyauterie d'amenée aux terminaux (conseillé si le développement de la tuyauterie est élevé).
— Filtre eau, ou fluxostat, selon le modèle, montés sur toutes les versions.
— Echangeurs grande efficacité
— Ventilateurs axiaux pour un fonctionnement silencieux
— Fourni avec filtres EMC.

Le group hydraulique est complété par:
— Vase d'expansion
— Soupape de sûreté
— Vanne de purge

CONTRÔLE
Carte électronique Aermec Modu_Control.
— Interface utilisateur avec 6 touches soft-touch, 4 chiffres, 6 LED.
— Contrôle de la température de l'eau en sortie avec algorithme PID.
— Compensation du point de consigne avec la température extérieure.
— Affichage de la fréquence de fonctionnement.
— Dégivrage intelligent à adaptation automatique.
— Contrôle de condensation à froid avec signal modulant 0-10V en fonction de la pression, compensé en fonction de la température extérieure (avec accessoire DCPX).
— Régulation de puissance de sécurité avec réduction du nombre de tours du compresseur.
— Transducteurs de haute et basse pression.
— Réarmement automatique des alarmes avant le blocage total.

ACCESSOIRES
MODU-485BL: Interface RS-485 pour systèmes de supervision avec protocole MODBUS.
AERSET: L'accessoire AERSET permet de compenser automatiquement (en fonction des configurations logiciel saisies) les points de consigne de travail de unité auxquels il est relié, en se basant sur un signal 0-10V MODBUS en entrée. **Accessoire obligatoire: MODU-485BL**
MULTICONTROL: permet de gérer simultanément plusieurs producteurs d'eau glacée ou PAC (jusqu'à max 4 unités) équipés de notre système MODUCONTROL sur une même installation.
Pour une utilisation plus complète les accessoires suivants sont disponibles :

SPLW: sonde eau réseau. Dans la plupart des cas, l'utilisation des sondes fournies avec l'appareil est suffisante pour chaque chiller / pompe à chaleur. En cas de collecteur unique de départ / retour, cette sonde peut être utilisée pour régler la température de l'eau commune des chillers reliés au collecteur ou par la simple lecture des données
SDHW: sonde eau chaude sanitaire. A utiliser avec ballon tampon pour la régulation de la température de l'ECS produite. **VMF-CRP pour prédire accessoire pour la gestion des sondes SPLW / SDHW si fourni avec le MULTICONTROL.**
PR3: Panneau à distance simplifié. Il permet d'effectuer les contrôles de base de l'unité avec signalisation des alarmes. Installation à distance avec câble blindé jusqu'à 150 m.
DCPX : Dispositif basses températures. Il permet un fonctionnement correct, lors du refroidissement, à des températures extérieures inférieures à 20 °C et jusqu'à – 10 °C.
BSKW: Kit de résistances électriques pour installation en extérieur de l'unité, avec alimentation monophasée ou triphasée:
— BS6KW400T (6 kW, 400V/3/50Hz)
— BS9KW400T (9 kW, 400V/3/50Hz).

VT: Supports anti-vibrations.
SAF : Ballon tampon pour la production instantanée d'eau chaude sanitaire.
Pour plus d'informations, même sur les accessoires obligatoires ou conseillés, nécessaires pour le bon fonctionnement du système, se référer à la fiche spécifique «SAF». Pour la production d'ECS avec ballon tampon non fourni par Aermec, nous vous recommandons de consulter le système VMF

ACCESSOIRE MONTÉ EN USINE UNIQUEMENT.

KR: Résistance électrique antigel pour l'échangeur de chaleur à plaques.
KRB: Kit résistance électrique antigel pour socle; ceci évite la formation de glace sur le socle.

COMPATIBILITÉ AVEC LE SISTÈME VMF

Pour toute information se référer exclusivement au fiche technique.

COMPATIBILITÉ DES ACCESSOIRES

Taille	Version	Alimentation	101
MODU-485BL	toutes		•
AERSET	toutes		•
MULTICONTROL	toutes		•
SPLW	toutes		•
SDHW	toutes		•
VMF-CRP	toutes		•
PR3	toutes		•
BS6KW400T		400V/3N	•
BS9KW400T		400V/3N	•
SAF	toutes		•

Contrôle la température de condensation

Version	101
toutes	DCPX53

Support antivibratoires

Version	101
toutes	VT15

Résistance électrique antigel pour l'échangeur

Version	101
toutes	KR100

Le fond gris indique les accessoires montés en usine

Kit résistance électrique antigel pour socle

Version	101
toutes	KRB3

Le fond gris indique les accessoires montés en usine

CONFIGURATEUR

Champ		Description
1,2,3,4		**ANLI**
5,6,7		**Taille**
		101
8		**Modèle**
	H	Pompe à chaleur
9		**Version**
	°	Standard
	X	Avec pompe inverter
	P	Avec pompe on/off
10		**Récupération de chaleur**
	°	Sans récupération de chaleur

Champ		Description
11		**Batteries**
	°	Aluminium
	R	Cuivre
	S	Cuivre étamé
	V	En aluminium verni
12		**Champ d'utilisation**
	°	Détendeur électronique (de l'eau produite jusqu'à 4°C) pour des températures inférieures contacter le fabricant
13		**Évaporateur**
	°	Standard
14		**Alimentation**
	T	400V/3N/50Hz

DONNÉES TECHNIQUES

ANLI - H

Taille		101
Performances en mode refroidissement 12 °C / 7 °C (1)		
Puissance frigorifique	kW	28,9
Puissance absorbée	kW	11,7
Courant total absorbée froid	A	16
EER		2,48
Débit eau côté installation	l/h	4985
Pertes de charge côté installation	kPa	50
Performances en chauffage 40 °C / 45 °C (2)		
Puissance thermique	kW	31,5
Puissance absorbée	kW	11,3
Courant total absorbée chaud	A	16
COP		2,78
Débit eau côté installation	l/h	5457
Pertes de charge côté installation	kPa	59
Performances en mode refroidissement 23 °C / 18 °C (3)		
Puissance frigorifique	kW	42,0
Puissance absorbée	kW	13,7
EER		3,08
Débit eau côté installation	l/h	7301
Pertes de charge côté installation	kPa	107
Performances en chauffage 30 °C / 35 °C (4)		
Puissance thermique	kW	33,4
Puissance absorbée	kW	9,7
Courant total absorbée chaud	A	13
COP		3,43
Débit eau côté installation	l/h	5762
Pertes de charge côté installation	kPa	66

(1) Données 14511:2018; Eau échangeur côté installation 12 °C / 7 °C; Air extérieur 35 °C
(2) Données 14511:2018; Eau échangeur côté installation 40 °C / 45 °C; Air extérieur 7 °C b.s. / 6 °C b.h.
(3) Données 14511:2018; Eau échangeur côté installation 23 °C / 18 °C; Air extérieur 35 °C
(4) Données 14511:2018; Eau échangeur côté installation 30 °C / 35 °C; Air extérieur 7 °C b.s. / 6 °C b.h.

ANLI - HX-HP

Taille		101
Performances en mode refroidissement 12 °C / 7 °C (1)		
Puissance frigorifique	kW	29,3
Puissance absorbée	kW	11,9
Courant total absorbée froid	A	18
EER		2,47
Débit eau côté installation	l/h	4985
Pertes de charge côté installation	kPa	175
Performances en chauffage 40 °C / 45 °C (2)		
Puissance thermique	kW	31,2
Puissance absorbée	kW	11,5
Courant total absorbée chaud	A	17
COP		2,70
Débit eau côté installation	l/h	5457
Pertes de charge côté installation	kPa	158
Performances en mode refroidissement 23 °C / 18 °C (3)		
Puissance frigorifique	kW	42,6
Puissance absorbée	kW	13,8
EER		3,08
Débit eau côté installation	l/h	7301
Pertes de charge côté installation	kPa	81
Performances en chauffage 30 °C / 35 °C (4)		
Puissance thermique	kW	33,0
Puissance absorbée	kW	9,9
Courant total absorbée chaud	A	15
COP		3,33
Débit eau côté installation	l/h	5762
Pertes de charge côté installation	kPa	147

(1) Données 14511:2018; Eau échangeur côté installation 12 °C / 7 °C; Air extérieur 35 °C
(2) Données 14511:2018; Eau échangeur côté installation 40 °C / 45 °C; Air extérieur 7 °C b.s. / 6 °C b.h.
(3) Données 14511:2018; Eau échangeur côté installation 23 °C / 18 °C; Air extérieur 35 °C
(4) Données 14511:2018; Eau échangeur côté installation 30 °C / 35 °C; Air extérieur 7 °C b.s. / 6 °C b.h.

DONNÉES ÉNERGÉTIQUES

Taille	Version		101
Prestations à froid avec basses températures (UE n° 2016/2281)			
SEER	H	W/W	3,81
	HX,HP	W/W	3,57
ηsc	H	%	149,2
	HX,HP	%	139,8
Performances dans des conditions météorologiques moyennes (Average) UE n°811/2013 Pdesignh ≤ 70kW (1)			
Pdesignh	H		30
	HX		29
	HP		30
SCOP	H		2,73
	HX		3,23
	HP		3,25
ηsh	H	%	106
	HX	%	126
	HP	%	127
Classe Efficacité énergétique	H,HX,HP		A+

(1) Efficacités dans des applications pour température basses (35°C)

DONNÉES ÉLECTRIQUES

Taille		Version	101
Données électriques (1)			
Courant maximal (FLA)	A	H	21,00
Courant de démarrage (LRA)	A	H	30,00

(1) Unité en configuration et execution standard, sans module hydraulique

DONNÉES TECHNIQUES GÉNÉRALES

Taille			101
Compresseurs			
Compresseurs		type/n°	Scroll/1
Circuit		n°	1
Gaz réfrigérant		type	R410A
Échangeur côté installation			
Échangeur		type/n°	Plaques/1
Raccords hydrauliques	(entrée/sortie)	Ø	1"1/4
Ventilateurs Axiaux			
Ventilateurs		type/n°	On-Off/2
Débit air refroidissement		m^3/h	13200
Données sonores (1)			
Niveau de puissance sonore		dB(A)	76,0
Niveau de pression sonore		dB(A)	44,0

(1) Puissance acoustique: calculée sur la base des mesures effectuées en accord avec la norme UNI EN ISO 9614-2, conformément aux conditions requises de la certification Eurovent.; Pression sonore mesurée en champ libre, à 10m de la surface externe de l'unité , (conformément à la norme UNI EN ISO 3744)

Remarque : Pour plus d'informations, consulter la documentation technique disponible sur le site www.aermec.com

DIMENSIONS

Taille	Versions		101
Dimensions et poids			
A	toutes	mm	1450
B	toutes	mm	1750
C	toutes	mm	750
Poids à vide	H	kg	293
	HX/HP	kg	308

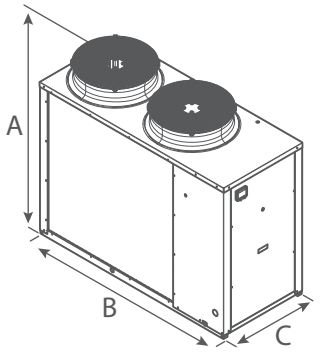

ANLI 101H

Aermec se réserve la faculté d'apporter, à tout instant, toute modification retenue nécessaire à l'amélioration du produit, avec variation éventuelle des données techniques correspondantes.

Aermec S.p.A.
Via Roma, 996 - 37040 Bevilacqua (VR) - Italia
Tel. 0442633111 - Telefax 044293577
www.aermec.com

ANK 020-150

Pompe à chaleur réversible à condensation par air

Puissance frigorifique 6,8 ÷ 39,8 kW
Puissance thermique 8,0 ÷ 35,3 kW

- **Production d'eau chaude jusqu' à 60 °C**
- **Production d'eau chaude sanitarie avec temperature exterieures de -20 °C jusqu'à 42 °C**
- **Dimensions compactes**
- **Facilité et rapidité d'installation**



EUROVENT CERTIFIED PERFORMANCE
www.eurovent-certification.com

DESCRIPTION

Pompe à chaleur réversible condensée en air pour des installations de climatisation avec production d'eau glacée pour le rafraîchissement des environnements et d'eau chaude pour les services de chauffage et/ou d'eau chaude sanitaire, indiquée pour être assortie à de petits et moyens dispositifs.
Elle est optimisée pour le fonctionnement chaud et peut être couplée à des systèmes d'émission à basses températures comme le ventilo-convecteur ou le chauffage au sol, mais aussi aux radiateurs les plus conventionnels.
Équipées de compresseurs scroll, de ventilateurs axiaux, de batteries extérieures en cuivre et à ailettes en aluminium, de échangeur à plaques côté installation.
Le socle, la structure et les panneaux sont en acier traité avec des peintures de polyester RAL 9003.

VERSIONS

° Standard
A Avec ballon tampon et pompe
P Avec pompe

CARACTÉRISTIQUES

Champ de fonctionnement

Travail à pleine charge jusqu'à une température de l'air extérieur de -20 °C durant l'hiver et jusqu'à 46 °Cdurant l'été. L'unité peut produire eau chaude jusqu'à 60 °C (pour plus de détails, se référer à la documentation technique).

Soft-start

Les unités monophasées sont équipées de série dudDispositif électronique de réduction de l'intensité de démarrage

Versions avec kit hydraulique intégré

Pour avoir aussi une solution plug& est disponible aussi la version avec le groupe hydraulique intégré qui enferme en lui-même les principaux composants hydrauliques y compris le filtre à eau.

Ventilateur inverter

Ventilateurs inverter de la taille 020 à la taille 085 dans toutes les versions.

■ *Pour ces dimensions, l'accessoire DCPX n'est pas nécessaire.*

CONTRÔLE MODUCONTROL

Le panneau de commande de l'unité permet un réglage rapide des paramètres de fonctionnement de l'appareil et leur affichage .L'afficheur est à 4 chiffres et possède plusieurs LED pour la indication du type de fonctionnement , l'affichage des paramètres programmés et des éventuelles alarmes déclenchées . Dans la carte, toutes les réglages par défaut et les modifications éven-tuelles sont mémorisées .

ACCESSOIRES

AERLINK: Passerelle WiFi avec un port série RS485 installable sur toutes les machines ou sur tous les contrôleurs qui présentent à leur tour un port série RS485. Le module est en mesure de tenir activées simultanément la fonction d'AP WIFI (Access point) et la fonction de WIFI Station, cette dernière permet de se connecter au réseau LAN domestique ou d'entreprise avec VMF-E5 et E6. Pour faciliter certaines opérations de gestion et de contrôle de l'unité est disponible l'application AERAPP pour les systèmes Android et iOS.
AERSET: Permet de compenser automatiquement les points de consigne de l'unité à laquelle il est raccordé, en utilisant un signal 0-10 V en MODBUS en entrée. Accessoire obligatoire MODU-485BL.
MODU-485BL: Interface RS-485 pour systèmes de supervision avec protocole MODBUS
MULTICONTROL: Permet de gérer simultanément plusieurs unités (jusqu'à max 4) sur une même installation.
PR3: Panneau à distance simplifié. Il permet d'effectuer les contrôles de base de l'unité avec signalisation des alarmes. Installation à distance avec câble blindé jusqu'à 150 m.
SDHW: Sonde d'eau chaude sanitaire. À utiliser en présence d'un réservoir d'accumulation pour le réglage de la température de l'eau produite.
SPLW: Sonde eau réseau. Dans la plupart des cas, l'utilisation des sondes fournies avec l'appareil est suffisante pour chaque chiller / pompe à chaleur. En cas de collecteur unique de départ / retour, cette sonde peut être utilisée pour régler la température de l'eau commune des chillers reliés au collecteur ou par la simple lecture des données
VMF-CRP: Module accessoire pour le contrôle de chaudières, récupérateurs et pompes (s'il est associé aux panneaux VMF-E5/RCC0 ; s'il est associé au panneau

VMF-E6, les modules VMF-CRP pourront gérer les récupérateurs, le RAS, la chaudière, la gestion sanitaire, le contrôle M/A, les pompes.
DCPX: Dispositif pour contrôler la température de condensation, avec modulation en continu de la vitesse du ventilateur par le transducteur de pression.
VT: Supports antivibratiles
BSKW: Kit résistances avec boîtier électrique IP44, à monter à l'extérieur de l'unité, mais à l'intérieur du compartiment technique dans un lieu protégé.

ACCESSOIRES MONTÉS EN USINE

DRE: Dispositif électronique de réduction de l'intensité de démarrage.
KRB: -
BDX: Bac à condensats avec la résistance électrique.

COMPATIBILITÉ AVEC LE SYSTÈME VMF

Pour de plus amples informations concernant le système VMF, consulter la documentation correspondante.

COMPATIBILITÉ DES ACCESSOIRES

Modèle	Ver	020	030	040	045	050	085	100	150
AERLINK	°,A,P	•	•	•	•	•	•	•	•
AERSET	°,A,P	•	•	•	•	•	•	•	•
MODU-485BL	°,A,P	•	•	•	•	•	•	•	•
MULTICONTROL	°,A,P	•	•	•	•	•	•	•	•
PR3	°,A,P	•	•	•	•	•	•	•	•
SDHW (1)	°,A,P	•	•	•	•	•	•	•	•
SPLW (2)	°,A,P	•	•	•	•	•	•	•	•
VMF-CRP	°,A,P	•	•	•	•	•	•	•	•

(1) Sonde necessaire au MULTICONTROL pour la gestion du système d'eau chaude sanitaire.
(2) Sonde necessaire au MULTICONTROL pour la gestion du système du circuit secondaire.

Ver	020	030	040	045	050	085	100	150
°,A,P	-	-	-	-	-	-	DCPX53	DCPX53

L'accessoire ne peut pas être monté sur les configurations indiquées avec -

Ver	020	030	040	045	050	085	100	150
Alimentation: °								
°,A,P	BS6KW400T, BS9KW400T	BS6KW400T, BS9KW400T	BS6KW400T, BS9KW400T	BS6KW400T, BS9KW400T	BS6KW400T, BS9KW400T	BS6KW400T, BS9KW400T	BS6KW400T, BS9KW400T	BS6KW400T, BS9KW400T
Alimentation: M								
°,A,P	BS4KW230M, BS6KW230M	BS4KW230M, BS6KW230M	BS4KW230M, BS6KW230M	-	-	-	-	-

Ver	020	030	040	045	050	085	100	150
°,P	VT9	VT9	VT9	VT9	VT9	VT9	VT15	VT15
A	VT15A	VT15A	VT15A	VT15A	VT15A	VT15A	VT15	VT15

Ver	020	030	040	045	050	085	100	150
Alimentation: °								
°,A,P	DRE5 (1)	DRE5 (1)	DRE5 (1)	DRE5 (1)	DRE5 (1)	DRE5 (1)	DRE5 x 2 (1)	DRE5 x 2 (1)

(1) Uniquement pour alimentations 400 V 3N ~ 50 Hz et 400 V 3 ~ 50 Hz. La présence de x 2 ou x 3 indique la quantité à commander.
Le fond gris indique les accessoires montés en usine

Ver	020	030	040	045	050	085	100	150
°,A,P	KRB1 (1)	KRB2 (1)	KRB2 (1)	KRB2 (1)	KRB2 (1)	KRB2 (1)	KRB3 (1)	KRB3 (1)

(1) Incompatible avec l'accessoire bac à condensats avec la résistance électrique intégrée.
Le fond gris indique les accessoires montés en usine

Ver	020	030	040	045	050	085	100	150
°,A,P	BDX8	BDX9	BDX9	BDX9	BDX9	BDX9	-	-

L'accessoire ne peut pas être monté sur les configurations indiquées avec -
Le fond gris indique les accessoires montés en usine

CONFIGURATEUR

Champ	Description
1,2,3	**ANK**
4,5,6	**Taille** 020, 030, 040, 045, 050, 085, 100, 150
7	**Modèle**
H	Pompe à chaleur
8	**Version**
°	Standard
A	Avec ballon tampon et pompe
P	Avec pompe
9	**Exécution**
°	Standard
10	**Batteries**
°	En cuivre - aluminium
R	Cuivre - cuivre
S	Cuivre - cuivre étamé
V	En cuivre - aluminium verni
11	**Champ d'utilisation**
°	Détendeur thermostatique mécanique standard (1)
Y	Détendeur thermostatique mécanique pour basse température (2)
Z	Détendeur thermostatique électronique pour basse température (3)
12	**Évaporateur**
°	Standard
13	**Alimentation**
°	400V 3N ~ 50Hz (4)
M	230V ~ 50Hz (5)

(1) Eau produite jusqu'à 4°C
(2) Eau produite de 0 °C jusqu'à -8 °C
(3) Eau produite de 4 °C jusqu'à 0 °C
(4) Pour les tailles ANK 020 ÷ 150
(5) Seulement pour les tailles ANK 020 ÷ 045

DONNÉES TECHNIQUES 12 °C/ 7 °C - 40 °C/ 45 °C

ANK - (°) / 12/7 °C - 40/45 °C

Taille		020	030	040	045	050	085	100	150
Alimentation: °									
Performances en mode refroidissement 12 °C / 7 °C (1)									
Puissance frigorifique	kW	6,8	8,2	10,5	11,6	13,1	15,5	25,3	29,3
Puissance absorbée	kW	2,3	2,8	3,5	4,0	4,3	5,2	8,1	10,0
Courant total absorbé froid	A	4,3	5,6	7,1	7,7	8,7	11,0	17,0	20,0
EER	W/W	2,93	2,91	2,98	2,93	3,03	3,00	3,12	2,92
Débit eau côté installation	l/h	1169	1406	1811	1997	2253	2677	4362	5056
Pertes de charge côté installation	kPa	16	9	16	14	18	24	32	36
Performances en chauffage 40 °C / 45 °C (2)									
Puissance thermique	kW	8,0	10,0	12,2	14,0	15,3	17,4	27,1	33,3
Puissance absorbée	kW	2,5	3,1	3,8	4,2	4,4	5,0	8,3	10,5
Courant total absorbé chaud	A	4,7	6,2	7,6	8,0	9,0	10,0	18,0	21,0
COP	W/W	3,21	3,24	3,25	3,38	3,48	3,46	3,24	3,19
Débit eau côté installation	l/h	1376	1738	2117	2430	2656	3021	4689	5774
Pertes de charge côté installation	kPa	22	14	22	21	25	31	37	47
Alimentation: M									
Performances en mode refroidissement 12 °C / 7 °C (1)									
Puissance frigorifique	kW	6,8	8,2	9,6	11,7	-	-	-	-
Puissance absorbée	kW	2,3	2,8	3,2	3,7	-	-	-	-
Courant total absorbé froid	A	11,0	13,0	16,0	19,0	-	-	-	-
EER	W/W	2,92	2,91	2,97	3,16	-	-	-	-
Débit eau côté installation	l/h	1179	1406	1649	2018	-	-	-	-
Pertes de charge côté installation	kPa	16	9	14	14	-	-	-	-
Performances en chauffage 40 °C / 45 °C (2)									
Puissance thermique	kW	8,0	10,0	10,9	13,5	-	-	-	-
Puissance absorbée	kW	2,5	3,1	3,4	3,8	-	-	-	-
Courant total absorbé chaud	A	12,0	15,0	17,0	19,0	-	-	-	-
COP	W/W	3,16	3,24	3,15	3,50	-	-	-	-
Débit eau côté installation	l/h	1376	1738	1881	2332	-	-	-	-
Pertes de charge côté installation	kPa	22	14	18	19	-	-	-	-

(1) Données EN 14511:2022 ; Eau échangeur côté installation 12 °C / 7 °C ; Air extérieur 35 °C
(2) Données EN 14511:2022 ; Eau échangeur côté installation 40 °C / 45 °C ; Air extérieur 7 °C b.s. / 6 °C b.h.

ANK - (A/P) / 12/7 °C - 40/45 °C

Taille		020	030	040	045	050	085	100	150
Alimentation: °									
Performances en mode refroidissement 12 °C / 7 °C (1)									
Puissance frigorifique	kW	6,9	8,2	10,6	11,7	13,2	15,7	25,6	29,7
Puissance absorbée	kW	2,3	2,8	3,5	4,0	4,3	5,2	8,2	10,4
Courant total absorbé froid	A	4,9	6,2	7,8	8,7	9,8	12,0	18,0	22,0
EER	W/W	3,00	2,97	3,05	2,95	3,06	3,03	3,12	2,87
Débit eau côté installation	l/h	1169	1406	1811	1997	2253	2677	4362	5056
Hauteur manométrique côté du système	kPa	78,0	82,0	70,0	81,0	74,0	63,0	115,0	144,0
Performances en chauffage 40 °C / 45 °C (2)									
Puissance thermique	kW	7,9	9,9	12,1	13,9	15,2	17,3	26,8	33,0
Puissance absorbée	kW	2,4	3,0	3,7	4,2	4,4	5,0	8,4	10,8
Courant total absorbé chaud	A	5,3	6,9	8,3	9,1	10,0	12,0	19,0	23,0
COP	W/W	3,22	3,26	3,27	3,35	3,46	3,44	3,18	3,05
Débit eau côté installation	l/h	1376	1738	2117	2430	2656	3021	4689	5774
Hauteur manométrique côté du système	kPa	72,0	76,0	61,0	68,0	59,0	50,0	105,0	109,0
Alimentation: M									
Performances en mode refroidissement 12 °C / 7 °C (1)									
Puissance frigorifique	kW	6,9	8,2	9,7	11,8	-	-	-	-
Puissance absorbée	kW	2,3	2,8	3,2	3,7	-	-	-	-
Courant total absorbé froid	A	12,0	14,0	16,0	20,0	-	-	-	-
EER	W/W	2,99	2,96	3,02	3,17	-	-	-	-
Débit eau côté installation	l/h	1179	1406	1649	2018	-	-	-	-
Hauteur manométrique côté du système	kPa	78,0	71,0	62,0	70,0	-	-	-	-
Performances en chauffage 40 °C / 45 °C (2)									
Puissance thermique	kW	7,9	9,9	10,8	13,4	-	-	-	-
Puissance absorbée	kW	2,5	3,1	3,4	3,9	-	-	-	-
Courant total absorbé chaud	A	13,0	15,0	18,0	20,0	-	-	-	-
COP	W/W	3,17	3,25	3,16	3,45	-	-	-	-
Débit eau côté installation	l/h	1376	1738	1881	2332	-	-	-	-
Hauteur manométrique côté du système	kPa	72,0	58,0	52,0	57,0	-	-	-	-

(1) Données EN 14511:2022 ; Eau échangeur côté installation 12 °C / 7 °C ; Air extérieur 35 °C
(2) Données EN 14511:2022 ; Eau échangeur côté installation 40 °C / 45 °C ; Air extérieur 7 °C b.s. / 6 °C b.h.

DONNÉES TECHNIQUES 23 °C/ 18 °C - 30 °C/ 35 °C

ANK - (°) / 23/18 °C - 30/35 °C

Taille		020	030	040	045	050	085	100	150
Alimentation: °									
Performances en mode refroidissement 23 °C / 18 °C (1)									
Puissance frigorifique	kW	9,5	11,4	14,7	16,2	18,2	21,7	34,0	39,4
Puissance absorbée	kW	2,4	2,9	3,7	4,2	4,5	5,5	8,8	10,9
Courant total absorbé froid	A	4,5	5,8	7,4	8,0	9,1	11,0	18,0	22,0
EER	W/W	3,88	3,86	3,95	3,89	4,02	3,96	3,86	3,61
Débit eau côté installation	l/h	1637	1969	2536	2797	3155	3749	5889	6826
Pertes de charge côté installation	kPa	31	18	31	27	35	47	58	66
Performances en chauffage 30 °C / 35 °C (2)									
Puissance thermique	kW	8,5	10,6	13,0	14,6	16,2	18,2	29,2	35,6
Puissance absorbée	kW	2,1	2,6	3,1	3,5	3,8	4,3	6,9	8,8
Courant total absorbé chaud	A	4,0	5,2	6,2	6,8	7,7	8,9	15,0	18,0
COP	W/W	4,03	4,04	4,20	4,15	4,31	4,18	4,21	4,07
Débit eau côté installation	l/h	1473	1830	2253	2525	2799	3137	5041	6147
Pertes de charge côté installation	kPa	25	15	25	22	28	33	43	53
Alimentation: M									
Performances en mode refroidissement 23 °C / 18 °C (1)									
Puissance frigorifique	kW	9,5	11,4	13,3	16,3	-	-	-	-
Puissance absorbée	kW	2,5	2,9	3,4	3,9	-	-	-	-
Courant total absorbé froid	A	12,0	14,0	17,0	19,0	-	-	-	-
EER	W/W	3,86	3,86	3,94	4,19	-	-	-	-
Débit eau côté installation	l/h	1652	1969	2310	2826	-	-	-	-
Pertes de charge côté installation	kPa	31	18	27	27	-	-	-	-
Performances en chauffage 30 °C / 35 °C (2)									
Puissance thermique	kW	8,5	10,6	11,6	14,0	-	-	-	-
Puissance absorbée	kW	2,2	2,6	2,8	3,3	-	-	-	-
Courant total absorbé chaud	A	10,0	12,0	14,0	16,0	-	-	-	-
COP	W/W	3,96	4,04	4,08	4,30	-	-	-	-
Débit eau côté installation	l/h	1473	1830	2001	2424	-	-	-	-
Pertes de charge côté installation	kPa	25	15	21	20	-	-	-	-

(1) Données EN 14511:2022 ; Eau échangeur côté installation 23 °C / 18 °C ; Air extérieur 35 °C
(2) Données EN 14511:2022 ; Eau échangeur côté installation 30 °C / 35 °C ; Air extérieur 7 °C b.s. / 6 °C b.h.

ANK - (A/P) / 23/18 °C - 30/35 °C

Taille		020	030	040	045	050	085	100	150
Alimentation: °									
Performances en mode refroidissement 23 °C / 18 °C (1)									
Puissance frigorifique	kW	9,5	11,5	14,8	16,3	18,4	21,8	34,3	39,8
Puissance absorbée	kW	2,4	2,9	3,6	4,2	4,5	5,5	8,9	11,4
Courant total absorbé froid	A	5,1	6,5	8,1	9,2	10,0	12,0	19,0	24,0
EER	W/W	4,00	3,98	4,06	3,92	4,05	3,99	3,85	3,48
Débit eau côté installation	l/h	1637	1969	2536	2797	3155	3749	5889	6826
Hauteur manométrique côté du système	kPa	62,0	70,0	45,0	55,0	38,0	16,0	66,0	51,0
Performances en chauffage 30 °C / 35 °C (2)									
Puissance thermique	kW	8,4	10,5	12,9	14,5	16,1	18,0	28,9	35,3
Puissance absorbée	kW	2,1	2,6	3,0	3,5	3,8	4,3	7,0	9,2
Courant total absorbé chaud	A	4,6	5,9	6,9	7,9	8,8	10,0	16,0	20,0
COP	W/W	4,07	4,08	4,26	4,12	4,28	4,16	4,11	3,85
Débit eau côté installation	l/h	1473	1830	2253	2525	2799	3137	5041	6147
Hauteur manométrique côté du système	kPa	69,0	73,0	56,0	65,0	54,0	45,0	95,0	90,0
Alimentation: M									
Performances en mode refroidissement 23 °C / 18 °C (1)									
Puissance frigorifique	kW	9,6	11,5	13,4	16,4	-	-	-	-
Puissance absorbée	kW	2,4	2,9	3,4	3,9	-	-	-	-
Courant total absorbé froid	A	12,0	14,0	17,0	20,0	-	-	-	-
EER	W/W	3,99	3,93	4,00	4,18	-	-	-	-
Débit eau côté installation	l/h	1652	1969	2310	2826	-	-	-	-
Hauteur manométrique côté du système	kPa	62,0	47,0	29,0	32,0	-	-	-	-
Performances en chauffage 30 °C / 35 °C (2)									
Puissance thermique	kW	8,6	10,8	11,9	13,8	-	-	-	-
Puissance absorbée	kW	2,2	2,6	2,9	3,4	-	-	-	-
Courant total absorbé chaud	A	11,0	13,0	15,0	17,0	-	-	-	-
COP	W/W	3,88	4,11	4,10	4,11	-	-	-	-
Débit eau côté installation	l/h	1486	1877	2061	2397	-	-	-	-
Hauteur manométrique côté du système	kPa	58,0	65,0	58,0	79,0	-	-	-	-

(1) Données EN 14511:2022 ; Eau échangeur côté installation 23 °C / 18 °C ; Air extérieur 35 °C
(2) Données EN 14511:2022 ; Eau échangeur côté installation 30 °C / 35 °C ; Air extérieur 7 °C b.s. / 6 °C b.h.

DONNÉES ÉNERGÉTIQUES

Indices énergétiques ANK - H°

Taille		020	030	040	045	050	085	100	150
Alimentation: °									
Prestations à froid avec basses températures (UE n° 2016/2281)									
SEER	W/W	3,07	3,18	3,32	3,32	3,45	3,45	3,81	3,63
ηsc	%	119,80	124,10	129,80	129,80	135,00	135,00	149,40	142,30
UE 811/2013 performances en conditions climatiques moyennes (average) - 35 °C - Pdesignh ≤ 70 kW (1)									
Pdesignh	kW	7	9	11	13	14	16	26	32
SCOP	W/W	3,38	3,40	3,50	3,48	3,60	4,65	3,90	3,90
ηsh	%	3,38	3,40	3,50	3,48	3,60	3,40	3,90	3,90
Classe d'efficacité énergétique		A+	A+	A+	A+	A+	A+	A++	A++
Alimentation: M									
Prestations à froid avec basses températures (UE n° 2016/2281)									
SEER	W/W	3,07	3,18	3,27	3,55	-	-	-	-
ηsc	%	119,60	124,10	127,80	139,00	-	-	-	-
UE 811/2013 performances en conditions climatiques moyennes (average) - 35 °C - Pdesignh ≤ 70 kW (1)									
Pdesignh	kW	7	9	10	12	-	-	-	-
SCOP	W/W	3,33	3,40	3,43	3,55	-	-	-	-
ηsh	%	130,00	133,00	134,00	139,00	-	-	-	-
Classe d'efficacité énergétique		A+	A+	A+	A+	-	-	-	-

(1) Efficacités dans des applications pour basse température (35 °C)

Indices énergétiques ANK - HP/HA

Taille		020	030	040	045	050	085	100	150
Alimentation: °									
Prestations à froid avec basses températures (UE n° 2016/2281)									
SEER	W/W	3,09	3,20	3,39	3,33	3,46	3,50	3,74	3,50
ηsc	%	121,00	125,00	132,00	130,00	135,00	137,00	147,00	137,00
UE 811/2013 performances en conditions climatiques moyennes (average) - 35 °C - Pdesignh ≤ 70 kW (1)									
Pdesignh	kW	7	9	11	13	14	15	25	30
SCOP	W/W	3,45	3,50	3,58	3,53	3,65	3,45	3,83	3,70
ηsh	%	135,00	137,00	140,00	138,00	143,00	135,00	150,00	145,00
Classe d'efficacité énergétique		A+	A+	A+	A+	A+	A+	A++	A++
Alimentation: M									
Prestations à froid avec basses températures (UE n° 2016/2281)									
SEER	W/W	3,10	3,20	3,34	3,54	-	-	-	-
ηsc	%	121,00	125,00	131,00	138,00	-	-	-	-
UE 811/2013 performances en conditions climatiques moyennes (average) - 35 °C - Pdesignh ≤ 70 kW (1)									
Pdesignh	kW	7	9	10	12	-	-	-	-
SCOP	W/W	-	-	-	-	-	-	-	-
ηsh	%	133,00	137,00	137,00	141,00	-	-	-	-
Classe d'efficacité énergétique		A+	A+	A+	A+	-	-	-	-

(1) Efficacités dans des applications pour basse température (35 °C)

DONNÉES ÉLECTRIQUES

Taille			020	030	040	045	050	085	100	150
Alimentation: °										
Données électriques										
Courant maximal (FLA)	°	A	6,0	8,0	9,0	11,0	12,0	12,0	22,0	26,0
	A,P	A	6,8	8,4	9,8	11,9	13,1	13,6	23,6	28,9
Courant de démarrage (LRA)	°	A	40,0	40,0	54,0	61,0	71,0	91,0	73,0	105,0
	A,P	A	40,4	41,0	55,0	62,6	72,6	92,6	74,6	107,8
Courant de démarrage avec Soft-Start	°,A,P	A	-	-	-	-	-	-	-	-
Alimentation: M										
Données électriques										
Courant maximal (FLA)	°	A	14,0	19,0	22,0	25,0	-	-	-	-
	A	A	14,6	20,1	22,9	26,3	-	-	-	-
	P	A	14,6	20,1	22,9	26,3	-	-	-	-
Courant de démarrage (LRA)	°,P	A	-	-	-	-	-	-	-	-
	A	A	-	-	-	-	-	-	-	-
Courant de démarrage avec Soft-Start	°	A	45,0	45,0	45,0	45,0	-	-	-	-
	A	A	45,7	45,7	45,7	46,3	-	-	-	-
	P	A	45,7	45,7	45,7	46,3	-	-	-	-

DONNÉES TECHNIQUES GÉNÉRALES

Taille			020	030	040	045	050	085	100	150
Compresseur										
Type	°,A,P	Type	Scroll							
Réglage compresseur	°,A,P	Type	On-off							
Nombre	°,A,P	n°	1	1	1	1	1	1	2	2
Circuits	°,A,P	n°	1	1	1	1	1	1	1	1
Réfrigérant	°,A,P	Type	R410A							
Charge en fluide frigorigène (1)	°,A,P	kg	2,9	4,3	4,3	5,5	6,0	6,0	12,0	14,5
Échangeur côté installation										
Type	°,A,P	Type	Plaques							
Nombre	°,A,P	n°	1	1	1	1	1	1	1	1
Raccords hydrauliques										
Raccords (in/out)	°,A,P	Type	Gas - F							
Raccords (in)	°,A,P	Ø	1"¼							
Raccords (out)	°,A,P	Ø	1"¼							
Ventilateur										
Type	°,A,P	Type	Axial							
Moteur ventilateur	°,A,P	Type	Inverter	Inverter	Inverter	Inverter	Inverter	Inverter	Asynchrone	Asynchrone
Nombre	°,A,P	n°	1	1	2	2	2	2	2	2
Dèbit d'air	°,A,P	m^3/h	3500	8000	8000	7500	7500	7500	14500	14500
Données sonores calculées en mode refroidissement (2)										
Niveau de puissance sonore	°,A,P	dB(A)	68,0	70,5	70,5	70,5	70,5	70,5	77,0	78,0
Niveau de pression sonore (10 m)	°,A,P	dB(A)	36,7	39,2	39,1	39,1	39,1	39,1	72,6	73,6

(1) La charge indiquée dans le tableau est une valeur estimée et préliminaire. La valeur finale de la charge de réfrigérant est indiquée sur la plaquette technique de l'unité. Pour plus d'informations, contacter le siège.
(2) Puissance acoustique: calculée sur la base des mesures effectuées en accord avec la norme UNI EN ISO 9614-2, conformément aux conditions requises de la certification Eurovent.; Pression sonore mesurée en champ libre, à 10 m de la surface externe de l'unité , (conformément à la norme UNI EN ISO 3744)

DIMENSIONS

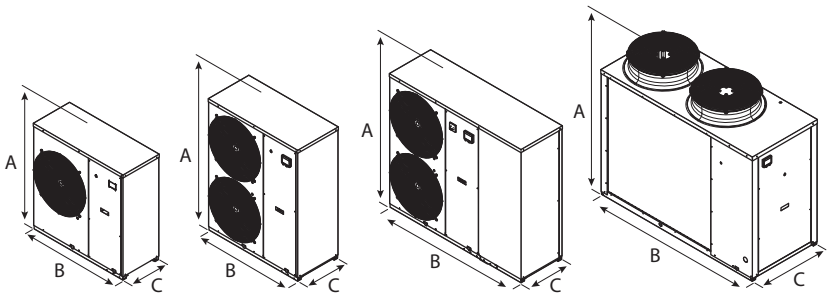

ANK H-HP **ANK HA** **ANK 100-150 H-HP-HA**

Taille			020	030	040	045	050	085	100	150
Dimensions et poids										
A	°,A,P	mm	1028	1281	1281	1281	1281	1281	1450	1450
B	°,P	mm	1000	1000	1000	1000	1000	1000	1450	1450
	A	mm	1358	1450	1450	1450	1450	1450	1750	1750
C	°,A,P	mm	400	400	450	450	450	450	750	750
Poids à vide	°	kg	118	149	152	165	172	174	296	341
	A	kg	160	211	214	232	238	241	364	412
	P	kg	123	154	157	175	182	184	314	362

Aermec se réserve la faculté d'apporter, à tout instant, toute modification retenue nécessaire à l'amélioration du produit, avec variation éventuelle des données techniques correspondantes.

Aermec S.p.A.
Via Roma, 996 - 37040 Bevilacqua (VR) - Italia
Tel. 0442633111 - Telefax 044293577
www.aermec.com

SWP

Pompe à chaleur air-eau à haute température pour la production d'eau chaude sanitaire

- **Production d'eau chaude jusqu'à 60 °C, à 70 °C avec la résistance électrique**
- **Fonctionnement avec de l'air en aspiration de 8 °C à 35 °C (extensibles de -15 °C à 45 °C avec la résistance électrique**
- **Versions avec ballon tampon standard ou bien avec 1 ou 2 serpentins pour utilisation en combinaison avec plusieurs sources complémentaires**



DESCRIPTION

Les pompes à chaleur SWP utilisent l'énergie thermique de l'air pour la production d'eau chaude à usage sanitaire. Le processus se déroule de la manière la plus efficace et rentable possible, avec des COP moyens > 3. L'efficacité énergétique des pompes à chaleur SWP permet donc de préserver l'environnement, en utilisant en grande partie l'énergie du rayonnement solaire.
La facilité d'installation, le fonctionnement silencieux et fiable et le besoin réduit d'entretien complètent les avantages de ce système extrêmement écologique et économique.

CARACTÉRISTIQUES

— Ballon tampon en acier avec vitrification à double couche.
— Condenseur enroulé à l'extérieur du chauffe-eau, sans incrustations ni contamination fluide frigorigène-eau
— Serpentin auxiliaire pour utilisation combinée avec une chaudière ou des panneaux solaires
— Sonde NTC intégrée pour le contrôle de la température de l'eau
— Sonde air extérieur pour insertion automatique de la résistance électrique avec des températures non favorables à la pompe à chaleur
— Anode de magnésium anticorrosion
— Raccords hydrauliques installés sur la partie arrière
— Isolation thermique en polyuréthane expansé de haute épaisseur avec revêtement extérieur (ABS) gris argenté RAL 2006
— Pieds d'appui réglables
— Gaz R134a
— Résistance électrique de 1500 W 230V
— Dispositifs de sécurité pour haute pression
— Compresseur rotatif
— Ventilateur radial avec réglage du débit jusqu'à 40 % des valeurs nominales

Gestion électronique:
— réglage du point de consigne de l'eau
— relevé de la température de l'air extérieur
— autodiagnostic avec affichage des alarmes de haute/basse pression, surchauffe de l'eau et sondes déconnectées
— enregistrement des heures de fonctionnement
— gestion des intervalles minimum de temps entre deux allumages successifs du compresseur
— configuration des paramètres depuis le clavier
— gestion de la résistance en mode manuel ou en complément automatique pour de basses valeurs de la température extérieure
— activation du traitement cyclique antibactérien pour éliminer et prévenir la formation de légionelle
— écran utilisateur pour configuration du mode de fonctionnement et des divers paramètres avec différents degrés d'accessibilité, grâce à des mots de passe

VERSIONS

SWP301: Standard, qui prévoit la pompe à chaleur et la résistance électrique comme source de chauffage.
SWP 301S1: Avec serpentin auxiliaire, pour l'utilisation combinée avec une chaudière ou des panneaux solaires.
SWP301S2: Avec double serpentin auxiliaire, pour pouvoir disposer simultanément de trois sources énergétiques.

ACCESSOIRES

SWPTA: Anode electronique en Titane.

COMPATIBILITÉ DES ACCESSOIRES

Accessoire	SWP301	SWP301S1	SWP301S2
SWPTA	•	•	•

DONNÉES TECHNIQUES

		SWP301	SWP301S1	SWP301S2
Performances en chauffage de 10 °C à 54 °C (1)				
Puissance thermique	W	1950	1950	1950
Puissance électrique absorbée (moyenne)	W	488	488	488
Puissance électrique absorbée (maximale)	W	700	700	700
Puissance absorbée en stand-by (Pes)	W	43	43	43
COP (2)	W/W	2,91	2,91	2,91
Temps de chauffage	hh:mm	07:22	07:22	07:22

(1) Valeurs relevées de 10°C à 54°C avec température de l'air aspiré à 15°C et taux d'humidité relative de 71%
(2) Valeur obtenue sur tout le cycle de prélèvement type L, à la température de référence de 54°C, conformément à la norme EN 16147

DONNÉES ÉLECTRIQUES

		SWP301	SWP301S1	SWP301S2
Alimentation				
Alimentation		230V~50Hz	230V~50Hz	230V~50Hz
Résistance électrique				
Nombre	n°	1	1	1
Puissance absorbée	W	1500	1500	1500
Courant maximal	A	10,00	10,00	10,00

DONNÉES TECHNIQUES GÉNÉRALES

		SWP301	SWP301S1	SWP301S2
Accumulation inertiel				
Capacité ballon tampon	l	273	268	265
Épaisseur isolation	mm	50	50	50
Type de protection contre la corrosion	Type		Anodo sacrificale in magnesio	
Pression de service maximale	bar	6	6	6
Pression maximale de service serpentin auxiliaire (inf./sup.)	bar	10,0	10,0	10,0
Superficie serpentin auxiliaire (inf./sup.)		-	1,5	1,5/0,6
Débit nécessaire au serpentin 80/60°C (inf./sup.)		-	1,6	1,6/0,6
Production eau chaude sanitaire 80/60°C - 10/45°C (DIN 4708)		-	0,9	0,9/0,3
Volume max de ECS utilisable à 40°C (Vmax)	l	370	370	370
Max température ECS avec pompes à chaleur	°C		60 (55 di fabbrica)	
Ventilateur				
Type	Type		Radiale	
Nombre	n°	1	1	1
Dèbit d'air	m^3/h	450	450	450
Pression statique utile	Pa	80	80	80
Données sonores				
Niveau de puissance sonore	dB(A)	60,0	60,0	60,0
Niveau de pression sonore (L_pA à 1 mètre) (1)	dB(A)	49,0	49,0	49,0

(1) En champ libre avec bouches d'aspiration/de refoulement non canalisés

DIMENSIONS

SWP 301

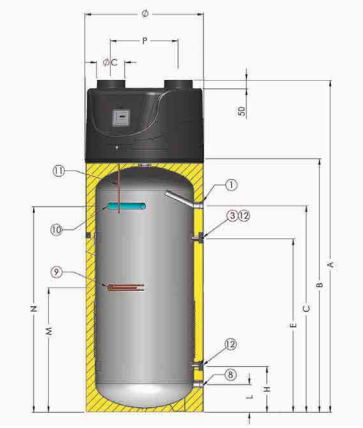

SWP 301S1

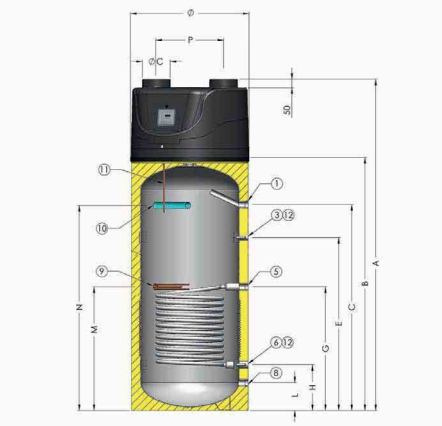

SWP 301S2

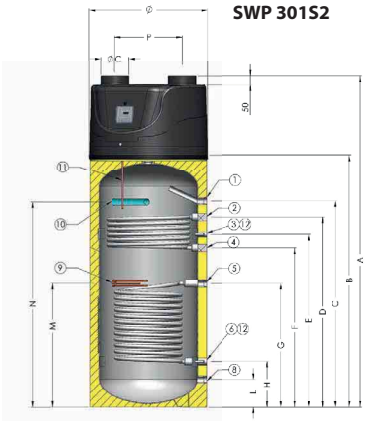

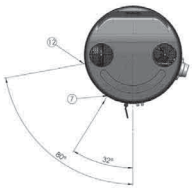



Légende :

1 Prélèvement eau chaude - Rp 1"
2 Refoulement chauffage - Rp 1"
3 Recyclage - Rp 1/2"
4 Retour chauffage - Rp 1"
5 Refoulement solaire - Rp 1"
6 Retour solaire - Rp 1"
7 Évacuation des condensats - Rp 1/2"
8 Entrée eau froide Rp 1"
9 Résistance électrique Rp 1" 1/4
10 Anode Rp 1" 1/4
11 Logement sonde de contrôle L = 700 mm Rp 1/2"
12 Puits sonde L = 70 mm, Ø 12 mm

		SWP301	SWP301S1	SWP301S2
Dimensions et poids				
A	mm	1845	1845	1845
B	mm	1410	1410	1410
C	mm	1150	1150	1150
D	mm	-	-	1060
E	mm	965	965	965
F	mm	-	-	890
G	mm	-	690	690
H	mm	-	255	255
I	mm	965	965	965
L	mm	155	155	155
M	mm	690	690	690
N	mm	1145	1145	1145
Ø	mm	660	660	660
Øc	mm	160	160	160
Poids pour le transport	kg	112,00	127,00	145,00

Aermec se réserve la faculté d'apporter, à tout instant, toute modification retenue nécessaire à l'amélioration du produit, avec variation éventuelle des données techniques correspondantes.

Aermec S.p.A.
Via Roma, 996 - 37040 Bevilacqua (VR) - Italia
Tel. 0442633111 - Telefax 044293577
www.aermec.com

ANL 021-202

Groupe d'eau glacée à condensation par air

Puissance frigorifique 5,7 ÷ 43,3 kW

- **Version standard**
- **Version à côté du système de groupe hydraulique**



EUROVENT CERTIFIED PERFORMANCE
www.eurovent-certification.com

DESCRIPTION

Groupes d'eau glacée d'extérieur pour la production d'eau glacée avec des compresseurs scroll, ventilateurs axiaux, batteries externes en cuivre avec ailettes en aluminium, pour les tailles de 021 à 090, micro-canaux pour les tailles de 102 à 202.
Le socle, la structure et les panneaux sont en acier traité avec des peintures de polyester anticorrosion RAL 9003.

VERSIONS

° Standard
A Avec ballon tampon et pompe
N Avec pompe majorée
P Avec pompe
Q Avec ballon tampon et pompe majorée

CARACTÉRISTIQUES

Champ de fonctionnement

Le fonctionnement à pleine charge est garanti jusqu'à 46 °C de température d'air extérieur . L'unité peut produire eau glacée à une température négative (jusqu'à -10 ° C) .

Versions avec kit hydraulique intégré

Le groupe hydraulique intégré contient les composants hydrauliques principaux ; il est disponible dans différentes configurations pour avoir une solution d'économie et un'installation finale simple.

Production d'eau chaude

Dans la configuration avec désurchauffeur, il est également possible de produire gratuitement de l'eau chaude.

Double détendeur thermostatique mécanique

Sur le configurateur, il est également possible de choisir l'option « **W** » double détendeur thermostatique mécanique pour les basses températures.
L'utilisation de deux détendeurs électroniques en parallèle garantit un contrôle précis et efficace dans une large plage de fonctionnement. D'où la possibilité de produire de l'eau glacée de -10 °C à +18 °C.

■ *L'option n'est disponible que pour les tailles à partir de la 050 à la 090 dans les versions °-A-Q et à partir de la taille 102 à la 202 dans toutes les versions.*

CONTRÔLE MODUCONTROL

Le panneau de commande de l'unité permet un réglage rapide des paramètres de fonctionnement de l'appareil et leur affichage .L'afficheur est à 4 chiffres et possède plusieurs LED pour la indication du type de fonctionnement , l'affichage des paramètres programmés et des éventuelles alarmes déclenchées . Dans la carte, toutes les réglages par défaut et les modifications éven-tuelles sont mémorisées .

ACCESSOIRES

AERLINK: Passerelle WiFi avec un port série RS485 installable sur toutes les machines ou sur tous les contrôleurs qui présentent à leur tour un port série RS485. Le module est en mesure de tenir activées simultanément la fonction d'AP WIFI (Access point) et la fonction de WIFI Station, cette dernière permet de se connecter au réseau LAN domestique ou d'entreprise avec VMF-E5 et E6. Pour faciliter certaines opérations de gestion et de contrôle de l'unité est disponible l'application AERAPP pour les systèmes Android et iOS.
MODU-485BL: Interface RS-485 pour systèmes de supervision avec protocole MODBUS
MULTICONTROL: Permet de gérer simultanément plusieurs unités (jusqu'à max 4) sur une même installation.
PR3: Panneau à distance simplifié. Il permet d'effectuer les contrôles de base de l'unité avec signalisation des alarmes. Installation à distance avec câble blindé jusqu'à 150 m.
SPLW: Sonde eau réseau. Dans la plupart des cas, l'utilisation des sondes fournies avec l'appareil est suffisante pour chaque chiller / pompe à chaleur. En cas de collecteur unique de départ / retour, cette sonde peut être utilisée pour régler la température de l'eau commune des chillers reliés au collecteur ou par la simple lecture des données
VMF-CRP: Module accessoire pour le contrôle de chaudières, récupérateurs et pompes (s'il est associé aux panneaux VMF-E5/RCC0 ; s'il est associé au panneau VMF-E6, les modules VMF-CRP pourront gérer les récupérateurs, le RAS, la chaudière, la gestion sanitaire, le contrôle M/A, les pompes.

DCPX: Dispositif pour contrôler la température de condensation, avec modulation en continu de la vitesse du ventilateur par le transducteur de pression.
VT: Supports antivibratiles

ACCESSOIRES MONTÉS EN USINE

DRE: Dispositif électronique de réduction de l'intensité de démarrage.
RA: Résistance électrique antigel pour le ballon tampon.
KR: Résistance électrique antigel pour l'échangeur de chaleur à plaques.

COMPATIBILITÉ AVEC LE SYSTÈME VMF

Pour de plus amples informations concernant le système VMF, consulter la documentation correspondante.

COMPATIBILITÉ DES ACCESSOIRES

Accessoires

Modèle	Ver	021	026	031	041	050	070	080	090	102	152	202
AERLINK	°,A,P	•	•	•	•	•	•	•	•	•	•	•
	N									•	•	•
	Q					•	•	•	•	•	•	•
MODU-485BL	°,A,P	•	•	•	•	•	•	•	•	•	•	•
	N									•	•	•
	Q					•	•	•	•	•	•	•
MULTICONTROL	°,A,P	•	•	•	•	•	•	•	•	•	•	•
	N									•	•	•
	Q					•	•	•	•	•	•	•
PR3	°,A,P	•	•	•	•	•	•	•	•	•	•	•
	N									•	•	•
	Q					•	•	•	•	•	•	•
SPLW (1)	°,A,P	•	•	•	•	•	•	•	•	•	•	•
	N									•	•	•
	Q					•	•	•	•	•	•	•
VMF-CRP	°,A,P	•	•	•	•	•	•	•	•	•	•	•
	N									•	•	•
	Q					•	•	•	•	•	•	•

(1) Sonde necessaire au MULTICONTROL pour la gestion du système du circuit secondaire.

DCPX: Dispositif pour contrôler la température de condensation

Ver	021	026	031	041	050	070	080	090	102	152	202
°,A,P	DCPX50	DCPX50	DCPX50	DCPX50	DCPX50	DCPX50	DCPX50	DCPX50	DCPX52	DCPX52	DCPX52
N	-	-	-	-	-	-	-	-	DCPX52	DCPX52	DCPX52
Q	-	-	-	-	DCPX50	DCPX50	DCPX50	DCPX50	DCPX52	DCPX52	DCPX52

VT : Support antivibratoires

Ver	021	026	031	041	050	070	080	090	102	152	202
°,P	VT9	VT9	VT9	VT9	VT9	VT9	VT9	VT9	VT15	VT15	VT15
A	VT9	VT9	VT9	VT9	VT15	VT15	VT15	VT15	VT15	VT15	VT15
N	-	-	-	-	-	-	-	-	VT15	VT15	VT15
Q	-	-	-	-	VT15	VT15	VT15	VT15	VT15	VT15	VT15

DRE : Dispositif de réduction de l'intensité de démarrage

Ver	050	070	080	090	102	152	202
Alimentation: °							
°,A,P,Q	DRE5 (1)	DRE5 (1)	DRE5 (1)	DRE5 (1)	DRE5 x 2 (1)	DRE5 x 2 (1)	DRE5 x 2 (1)
N	-	-	-	-	DRE5 x 2 (1)	DRE5 x 2 (1)	DRE5 x 2 (1)

(1) Uniquement pour alimentations 400 V 3N ~ 50 Hz et 400 V 3 ~ 50 Hz. La présence de x 2 ou x 3 indique la quantité à commander.
Le fond gris indique les accessoires montés en usine

KR : Résistance électrique échangeur

Ver	021	026	031	041	050	070	080	090	102	152	202
°,P	KR2	KR2	KR2	KR2	KR2	KR2	KR2	KR2	KR100	KR100	KR100
A,Q	-	-	-	-	KR2	KR2	KR2	KR2	KR100	KR100	KR100
N	-	-	-	-	-	-	-	-	KR100	KR100	KR100

Le fond gris indique les accessoires montés en usine

RA : Résistance électrique ballon tampon

Ver	021	026	031	041	050	070	080	090	102	152	202
A	RA	RA	RA	RA	RA	RA	RA	RA	RA100	RA100	RA100
Q	-	-	-	-	RA	RA	RA	RA	RA100	RA100	RA100

Le fond gris indique les accessoires montés en usine

CONFIGURATEUR

Champ		Description
1,2,3		**ANL**
4,5,6		**Taille** 021, 026, 031, 041, 050, 070, 080, 090, 102, 152, 202
7		**Modèle**
	°	Seul froid
8		**Version**
	°	Standard
	A	Avec ballon tampon et pompe
	N	Avec pompe majorée (1)
	P	Avec pompe
	Q	Avec ballon tampon et pompe majorée (2)
9		**Récupération de chaleur**
	°	Sans récupération de chaleur
	D	Avec désurchauffeur (3)
10		**Batteries**
	°	En cuivre - aluminium (4)
	R	Cuivre - cuivre
	S	Cuivre - cuivre étamé
	V	En cuivre - aluminium verni
11		**Champ d'utilisation**
	°	Détendeur thermostatique mécanique standard (5)
	W	Double détendeur thermostatique mécanique pour basse température (6)
	Y	Détendeur thermostatique mécanique pour basse température (7)
	Z	Détendeur thermostatique mécanique pour basses températures (8)
12		**Évaporateur**
	°	Standard
13		**Alimentation**
	°	400V 3N ~ 50Hz (9)
	M	230V ~ 50Hz (10)

(1) Seulement pour les tailles ANL 102 ÷ 202
(2) Seulement pour les tailles ANL 050 ÷ 202
(3) Si dans l'unité, en plus du désurchauffeur, une des vannes basse température est également prévue, il faut toujours garantir, à l'entrée de l'échangeur, une température de l'eau non inférieure à 35 °C. Le désurchauffeur est disponible seulement dans les tailles à partir de la 050 à la 090 dans la version avec réservoir d'accumulation « A » et à partir de la 102 à la 202 dans toutes les versions.
(4) Les tailles à partir de la 102 à la 202 ont la batterie micro-canal
(5) Eau produite jusqu'à 4°C
(6) Eau produite de -10 °C à 18 °C, Option disponible seulement pour les tailles à partir de la 050 à la 090 dans les versions °-A-Q et à partir de la taille 102 à la 202 dans toutes les versions
(7) Eau produite de 0 °C jusqu'à -10 °C
(8) Eau produite de 4 °C jusqu'à 0 °C
(9) Pour toutes les tailles
(10) Seulement pour les tailles ANL 021 ÷ 041

DONNÉES TECHNIQUES

ANL - ° (400V 3N ~ 50Hz / 230V ~ 50Hz)

Taille		021	026	031	041	050	070	080	090	102	152	202
Alimentation: °												
Performances en mode refroidissement 12 °C / 7 °C (1)												
Puissance frigorifique	kW	5,7	6,2	7,5	9,6	13,4	16,4	20,4	22,2	26,5	32,9	42,8
Puissance absorbée	kW	1,9	2,0	2,5	3,3	4,1	4,9	6,4	6,8	8,0	10,2	13,5
Courant total absorbé froid	A	3,7	4,2	4,7	6,2	8,7	9,7	12,0	13,0	16,0	19,0	25,0
EER	W/W	3,03	3,04	2,99	2,90	3,26	3,33	3,18	3,28	3,32	3,21	3,18
Débit eau côté installation	l/h	979	1065	1289	1649	2302	2835	3522	3831	4570	5670	7388
Pertes de charge côté installation	kPa	21	21	22	24	30	30	36	50	58	61	68
Alimentation: M												
Performances en mode refroidissement 12 °C / 7 °C (1)												
Puissance frigorifique	kW	5,7	6,2	7,5	9,6	-	-	-	-	-	-	-
Puissance absorbée	kW	1,9	2,0	2,5	3,3	-	-	-	-	-	-	-
Courant total absorbé froid	A	6,4	7,3	8,2	11,0	-	-	-	-	-	-	-
EER	W/W	3,03	3,04	2,99	2,90	-	-	-	-	-	-	-
Débit eau côté installation	l/h	979	1065	1289	1649	-	-	-	-	-	-	-
Pertes de charge côté installation	kPa	21	21	22	24	-	-	-	-	-	-	-

(1) Données EN 14511:2022 ; Eau échangeur côté installation 12 °C / 7 °C ; Air extérieur 35 °C

ANL - P (400V 3N ~ 50Hz / 230V ~ 50Hz)

Taille		021	026	031	041	050	070	080	090	102	152	202
Alimentation: °												
Performances en mode refroidissement 12 °C / 7 °C (1)												
Puissance frigorifique	kW	5,7	6,2	7,6	9,7	13,5	16,6	20,6	22,4	26,8	33,2	43,2
Puissance absorbée	kW	1,8	2,0	2,5	3,2	4,1	4,9	6,4	6,7	8,1	10,5	13,8
Courant total absorbé froid	A	4,0	4,5	5,0	6,6	9,3	10,0	13,0	13,0	17,0	21,0	27,0
EER	W/W	3,11	3,12	3,07	2,97	3,31	3,38	3,23	3,35	3,32	3,15	3,13
Débit eau côté installation	l/h	979	1065	1289	1649	2302	2835	3522	3831	4570	5670	7388
Hauteur manométrique côté du système	kPa	73,0	73,0	71,0	65,0	76,0	72,0	57,0	52,0	84,0	115,0	90,0
Alimentation: M												
Performances en mode refroidissement 12 °C / 7 °C (1)												
Puissance frigorifique	kW	5,7	6,2	7,6	9,7	-	-	-	-	-	-	-
Puissance absorbée	kW	1,8	2,0	2,5	3,2	-	-	-	-	-	-	-
Courant total absorbé froid	A	7,0	7,9	8,8	11,0	-	-	-	-	-	-	-
EER	W/W	3,11	3,12	3,07	2,97	-	-	-	-	-	-	-
Débit eau côté installation	l/h	979	1065	1289	1649	-	-	-	-	-	-	-
Hauteur manométrique côté du système	kPa	73,0	73,0	71,0	65,0	-	-	-	-	-	-	-

(1) Données EN 14511:2022 ; Eau échangeur côté installation 12 °C / 7 °C ; Air extérieur 35 °C

ANL - N (400V 3N ~ 50Hz)

Taille		021	026	031	041	050	070	080	090	102	152	202
Performances en mode refroidissement 12 °C / 7 °C (1)												
Puissance frigorifique	kW	-	-	-	-	-	-	-	-	26,8	33,3	43,3
Puissance absorbée	kW	-	-	-	-	-	-	-	-	8,5	10,6	13,8
Courant total absorbé froid	A	-	-	-	-	-	-	-	-	18,0	21,0	27,0
EER	W/W	-	-	-	-	-	-	-	-	3,17	3,15	3,13
Débit eau côté installation	l/h	-	-	-	-	-	-	-	-	4570	5669	7387
Hauteur manométrique côté du système	kPa	-	-	-	-	-	-	-	-	140,0	185,0	159,0

(1) Données EN 14511:2022 ; Eau échangeur côté installation 12 °C / 7 °C ; Air extérieur 35 °C

ANL - A (400V 3N ~ 50Hz / 230V ~ 50Hz)

Taille		021	026	031	041	050	070	080	090	102	152	202
Alimentation: °												
Performances en mode refroidissement 12 °C / 7 °C (1)												
Puissance frigorifique	kW	5,7	6,2	7,6	9,7	13,5	16,6	20,6	22,4	26,8	33,2	43,2
Puissance absorbée	kW	1,8	2,0	2,5	3,2	4,1	4,9	6,4	6,7	8,1	10,5	13,8
Courant total absorbé froid	A	4,0	5,0	5,0	7,0	10,0	11,0	13,0	14,0	17,0	21,0	27,0
EER	W/W	3,11	3,12	3,07	2,97	3,31	3,38	3,23	3,35	3,32	3,15	3,13
Débit eau côté installation	l/h	979	1065	1288	1649	2302	2834	3522	3831	4570	5669	7387
Hauteur manométrique côté du système	kPa	73,0	73,0	71,0	65,0	76,0	72,0	57,0	52,0	84,0	115,0	91,0
Alimentation: M												
Performances en mode refroidissement 12 °C / 7 °C (1)												
Puissance frigorifique	kW	5,7	6,2	7,6	9,7	-	-	-	-	-	-	-
Puissance absorbée	kW	1,8	2,0	2,5	3,2	-	-	-	-	-	-	-
Courant total absorbé froid	A	7,0	7,9	8,8	11,0	-	-	-	-	-	-	-
EER	W/W	3,11	3,12	3,07	2,97	-	-	-	-	-	-	-
Débit eau côté installation	l/h	979	1065	1289	1649	-	-	-	-	-	-	-
Hauteur manométrique côté du système	kPa	73,0	73,0	71,0	65,0	-	-	-	-	-	-	-

(1) Données EN 14511:2022 ; Eau échangeur côté installation 12 °C / 7 °C ; Air extérieur 35 °C

ANL - Q (400V 3N ~ 50Hz)

Taille		021	026	031	041	050	070	080	090	102	152	202
Performances en mode refroidissement 12 °C / 7 °C (1)												
Puissance frigorifique	kW	-	-	-	-	13,6	16,7	20,7	22,5	26,8	33,3	43,3
Puissance absorbée	kW	-	-	-	-	4,2	5,0	6,5	6,8	8,5	10,6	13,8
Courant total absorbé froid	A	-	-	-	-	10,0	11,0	13,0	14,0	18,0	21,0	27,0
EER	W/W	-	-	-	-	3,24	3,33	3,19	3,31	3,17	3,15	3,13
Débit eau côté installation	l/h	-	-	-	-	2302	2834	3522	3831	4570	5669	7387
Hauteur manométrique côté du système	kPa	-	-	-	-	160,0	159,0	144,0	140,0	140,0	185,0	159,0

(1) Données EN 14511:2022 ; Eau échangeur côté installation 12 °C / 7 °C ; Air extérieur 35 °C

INDICES ÉNERGÉTIQUES (RÈG. (UE) 2016/2281)

Taille			021	026	031	041	050	070	080	090	102	152	202
SEER - 12/7 (EN14825:2018) avec ventilateurs standard (1)													
SEER	°	W/W	- (2)	- (2)	- (2)	- (2)	- (2)	- (2)	- (2)	- (2)	- (2)	- (2)	- (2)
	A,P	W/W	4,18	4,20	4,17	4,10	4,16	4,34	4,19	4,31	4,11	4,11	4,10
	N	W/W	-	-	-	-	-	-	-	-	- (2)	- (2)	- (2)
	Q	W/W	-	-	-	-	- (2)	- (2)	- (2)	- (2)	- (2)	- (2)	- (2)
Efficacité saisonnière	°	%	- (2)	- (2)	- (2)	- (2)	- (2)	- (2)	- (2)	- (2)	- (2)	- (2)	- (2)
	A,P	%	164,00	164,80	163,60	161,00	163,40	170,70	164,60	169,40	161,30	161,20	161,10
	N	%	-	-	-	-	-	-	-	-	- (2)	- (2)	- (2)
	Q	%	-	-	-	-	- (2)	- (2)	- (2)	- (2)	- (2)	- (2)	- (2)
SEER - 23/18 (EN14825: 2018) avec ventilateurs standard (3)													
SEER	°	W/W	4,34	4,35	4,31	4,21	4,55	4,68	4,49	4,61	4,83	4,73	4,69
	A,P	W/W	4,49	4,51	4,48	4,47	4,55	4,64	4,57	4,66	4,49	4,25	4,28
	N	W/W	-	-	-	-	-	-	-	-	4,15	4,18	4,23
	Q	W/W	-	-	-	-	4,18	4,44	4,35	4,49	4,15	4,18	4,23
Efficacité saisonnière	°	%	170,40	170,90	169,20	165,20	179,10	184,30	176,60	181,50	190,30	186,00	184,70
	A,P	%	176,70	177,50	176,00	175,60	179,00	182,40	179,80	183,50	176,60	167,00	168,00
	N	%	-	-	-	-	-	-	-	-	163,10	164,20	166,00
	Q	%	-	-	-	-	164,30	174,50	171,10	176,70	163,10	164,20	166,00
SEPR - (EN14825:2018) Haute températurea avec ventilateurs standard (3)													
SEPR	°	W/W	5,92	5,92	5,85	5,69	6,36	6,50	6,21	6,43	6,79	6,58	6,49
	A,P	W/W	6,56	6,57	6,45	6,21	6,74	6,90	6,55	6,78	6,68	6,18	6,17
	N	W/W	-	-	-	-	-	-	-	-	5,91	6,09	6,10
	Q	W/W	-	-	-	-	6,03	6,28	6,08	6,30	5,91	6,09	6,10

(1) Calcul effectué avec un débit d'eau FIXE et une température de sortie VARIABLE.
(2) Non conforme à la réglementation UE 2016/2281 pour les applications de confort 12°C / 7°C
(3) Calcul effectué avec un débit d'eau FIXE.

DONNÉES ÉLECTRIQUES

Taille			021	026	031	041	050	070	080	090	102	152	202
Alimentation: °													
Données électriques													
Courant maximal (FLA)	°	A	5,0	6,0	6,0	9,0	11,0	14,0	16,0	17,0	22,0	26,0	32,0
	A,P	A	6,0	7,0	7,0	10,0	13,0	15,0	18,0	19,0	23,0	28,0	34,0
	N	A	-	-	-	-	-	-	-	-	24,0	28,0	34,0
	Q	A	-	-	-	-	12,0	14,0	17,0	18,0	24,0	28,0	34,0
Courant de démarrage (LRA)	°	A	28,0	38,0	39,0	44,0	65,0	75,0	102,0	96,0	76,0	87,0	117,0
	A,P	A	29,0	39,0	40,0	45,0	67,0	77,0	104,0	98,0	77,0	89,0	119,0
	N	A	-	-	-	-	-	-	-	-	78,0	89,0	119,0
	Q	A	-	-	-	-	66,0	76,0	103,0	97,0	78,0	89,0	119,0
Alimentation: M													
Données électriques													
Courant maximal (FLA)	°	A	13,0	16,0	18,0	22,0	-	-	-	-	-	-	-
	A,P	A	14,0	17,0	19,0	23,0	-	-	-	-	-	-	-
	N,Q	A	-	-	-	-	-	-	-	-	-	-	-
Courant de démarrage (LRA)	°	A	64,0	68,0	69,0	100,0	-	-	-	-	-	-	-
	A,P	A	62,0	69,0	70,0	101,0	-	-	-	-	-	-	-
	N,Q	A	-	-	-	-	-	-	-	-	-	-	-

DONNÉES TECHNIQUES GÉNÉRALES

		ANL021	ANL026	ANL031	ANL041	ANL050	ANL070	ANL080	ANL090	ANL102	ANL152	ANL202
Compresseur												
Type	Type						Scroll					
Réglage compresseur	Type						On-Off					
Nombre	n°	1	1	1	1	1	1	1	1	2	2	2
Circuits	n°	1	1	1	1	1	1	1	1	1	1	1
Réfrigérant	Type						R410A					
Charge en fluide frigorigène (1)	kg	1,2	1,2	1,2	1,3	2,8	2,8	3,0	3,9	5,9	5,9	5,9
Échangeur côté installation												
Type	Type						Plaques					
Nombre	n°	1	1	1	1	1	1	1	1	1	1	1
Raccords hydrauliques côté installation												
Raccords (in/out)	Ø						1"1/4					
Ventilateur												
Type	Type						Axial					
Moteur ventilateur	Type						Asynchrone avec coupure de phase					
Nombre	n°	1	1	1	1	1	1	1	1	2	2	2
Dèbit d'air	m^3/h	2500	2500	3500	3500	7200	7200	7300	7200	14000	13500	13500
Données sonores calculées en mode refroidissement (2)												
Niveau de puissance sonore	dB(A)	61,0	61,0	68,0	68,0	69,0	69,0	69,0	68,0	76,0	77,0	78,0

		ANL021	ANL026	ANL031	ANL041	ANL050	ANL070	ANL080	ANL090	ANL102	ANL152	ANL202
Niveau de pression sonore (1 m)	dB(A)	29,8	29,8	36,8	36,8	37,6	37,6	37,6	36,6	44,5	45,5	46,5

(1) La charge indiquée dans le tableau est une valeur estimée et préliminaire. La valeur finale de la charge de réfrigérant est indiquée sur la plaquette technique de l'unité. Pour plus d'informations, contacter le siège.
(2) Puissance acoustique: calculée sur la base des mesures effectuées en accord avec la norme UNI EN ISO 9614-2, conformément aux conditions requises de la certification Eurovent.; Pression sonore mesurée en champ libre, à 10 m de la surface externe de l'unité , (conformément à la norme UNI EN ISO 3744)

DIMENSIONS

1

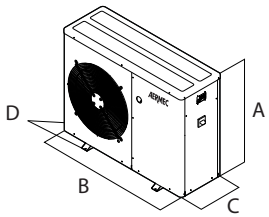

2

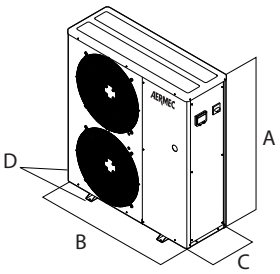

3

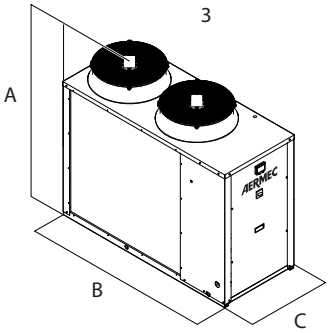

1 ANL 021-041
2 ANL 050-070
3 ANL 102-202

Taille			021	026	031	041	050	070	080	090	102	152	202
Dimensions et poids													
A	°,P	mm	1000	1000	1000	1000	1252	1252	1252	1252	1450	1450	1450
	A	mm	1015	1015	1015	1015	1281	1281	1281	1281	1450	1450	1450
	N	mm	-	-	-	-	-	-	-	-	1450	1450	1450
	Q	mm	-	-	-	-	1281	1281	1281	1281	1450	1450	1450
B	°,P	mm	900	900	900	900	1124	1124	1124	1124	1750	1750	1750
	A	mm	1124	1124	1124	1124	1165	1165	1165	1165	1750	1750	1750
	N	mm	-	-	-	-	-	-	-	-	1750	1750	1750
	Q	mm	-	-	-	-	1165	1165	1165	1165	1750	1750	1750
C	°,P	mm	310	310	310	310	384	384	384	384	750	750	750
	A	mm	384	384	384	384	550	550	550	550	750	750	750
	N	mm	-	-	-	-	-	-	-	-	750	750	750
	Q	mm	-	-	-	-	550	550	550	550	750	750	750
D	°,P	mm	354	354	354	354	428	428	428	428	-	-	-
	A	mm	428	428	428	428	-	-	-	-	-	-	-
	N	mm	-	-	-	-	-	-	-	-	-	-	-
	Q	mm	-	-	-	-	-	-	-	-	-	-	-
Poids à vide	°	kg	86	86	86	86	120	120	120	156	270	293	329
	A	kg	103	103	103	103	147	147	147	183	338	364	400
	N	kg	-	-	-	-	-	-	-	-	338	364	400
	P	kg	91	91	91	91	127	127	163	163	288	314	350
	Q	kg	-	-	-	-	151	151	151	187	338	364	400

Aermec se réserve la faculté d'apporter, à tout instant, toute modification retenue nécessaire à l'amélioration du produit, avec variation éventuelle des données techniques correspondantes.

Aermec S.p.A.
Via Roma, 996 - 37040 Bevilacqua (VR) - Italia
Tel. 0442633111 - Telefax 044293577
www.aermec.com

ANL 021H -203H

Pompe à chaleur réversible à condensation par air

Puissance frigorifique 5,7 ÷ 49,1 kW
Puissance thermique 6,2 ÷ 43,3 kW

- **Capacité à produire de l'eau chaude sanitaire**
- **Dimensions compactes**
- **Facilité et rapidité d'installation**



EUROVENT CERTIFIED PERFORMANCE
www.eurovent-certification.com

DESCRIPTION

Pompe à chaleur réversible condensée en air pour des installations de climatisation avec production d'eau glacée pour le rafraîchissement des environnements et d'eau chaude pour les services de chauffage et/ou d'eau chaude sanitaire, indiquée pour être assortie à de petits et moyens dispositifs.
Équipées de compresseurs scroll, de ventilateurs axiaux, de batteries extérieures en cuivre et à ailettes en aluminium, de échangeur à plaques côté installation.
Le socle, la structure et les panneaux sont en acier traité avec des peintures de polyester RAL 9003.

VERSIONS

° Standard
A Avec ballon tampon et pompe
N Avec pompe majorée
P Avec pompe
Q Avec ballon tampon et pompe majorée

CARACTÉRISTIQUES

Champ de fonctionnement

Travail à pleine charge jusqu'à une température de l'air extérieur de 46°C avec la possibilité à produit eau glacée jusqu'à -10°C, en fonctionnement à froid (pour plus de détails, se référer à la documentation technique).

Versions avec kit hydraulique intégré

Le groupe hydraulique intégré contient les composants hydrauliques principaux ; il est disponible dans différentes configurations pour avoir une solution d'économie et un'installation finale simple.

Ventilateurs inverter

Ventilateurs inverter de taille 031 à taille 091 en toutes les versiones.

■ *Pour ces dimensions, l'accessoire DCPX n'est pas nécessaire.*

Double détendeur thermostatique mécanique

Sur le configurateur, il est également possible de choisir l'option « **W** » double détendeur thermostatique mécanique pour les basses températures.
L'utilisation de deux détendeurs électroniques en parallèle garantit un contrôle précis et efficace dans une large plage de fonctionnement. D'où la possibilité de produire de l'eau glacée de -10 °C à +18 °C.

■ *L'option n'est disponible que pour les tailles à partir de la 051 à la 091 dans les versions °-A-Q et à partir de la taille 103 à la 203 dans toutes les versions.*

CONTRÔLE MODUCONTROL

Le panneau de commande de l'unité permet un réglage rapide des paramètres de fonctionnement de l'appareil et leur affichage .L'afficheur est à 4 chiffres et possède plusieurs LED pour la indication du type de fonctionnement , l'affichage des paramètres programmés et des éventuelles alarmes déclenchées . Dans la carte, toutes les réglages par défaut et les modifications éven-tuelles sont mémorisées .

ACCESSOIRES

AERLINK: Passerelle WiFi avec un port série RS485 installable sur toutes les machines ou sur tous les contrôleurs qui présentent à leur tour un port série RS485. Le module est en mesure de tenir activées simultanément la fonction d'AP WIFI (Access point) et la fonction de WIFI Station, cette dernière permet de se connecter au réseau LAN domestique ou d'entreprise avec VMF-E5 et E6. Pour faciliter certaines opérations de gestion et de contrôle de l'unité est disponible l'application AERAPP pour les systèmes Android et iOS.
MODU-485BL: Interface RS-485 pour systèmes de supervision avec protocole MODBUS
MULTICONTROL: Permet de gérer simultanément plusieurs unités (jusqu'à max 4) sur une même installation.
PR3: Panneau à distance simplifié. Il permet d'effectuer les contrôles de base de l'unité avec signalisation des alarmes. Installation à distance avec câble blindé jusqu'à 150 m.
SDHW: Sonde d'eau chaude sanitaire. À utiliser en présence d'un réservoir d'accumulation pour le réglage de la température de l'eau produite.
SPLW: Sonde eau réseau. Dans la plupart des cas, l'utilisation des sondes fournies avec l'appareil est suffisante pour chaque chiller / pompe à chaleur. En cas de collecteur unique de départ / retour, cette sonde peut être utilisée pour régler la température de l'eau commune des chillers reliés au collecteur ou par la simple lecture des données
VMF-CRP: Module accessoire pour le contrôle de chaudières, récupérateurs et pompes (s'il est associé aux panneaux VMF-E5/RCC0 ; s'il est associé au panneau

VMF-E6, les modules VMF-CRP pourront gérer les récupérateurs, le RAS, la chaudière, la gestion sanitaire, le contrôle M/A, les pompes.
DCPX: Dispositif pour contrôler la température de condensation, avec modulation en continu de la vitesse du ventilateur par le transducteur de pression.
VT: Supports antivibratiles
BDX: Bac à condensats.

ACCESSOIRES MONTÉS EN USINE

DRE: Dispositif électronique de réduction de l'intensité de démarrage.

RA: Résistance électrique antigel pour le ballon tampon.
KR: Résistance électrique antigel pour l'échangeur de chaleur à plaques.
KRB: -

COMPATIBILITÉ AVEC LE SYSTÈME VMF

Pour de plus amples informations concernant le système VMF, consulter la documentation correspondante.

COMPATIBILITÉ DES ACCESSOIRES

Modèle	Ver	021	026	031	041	051	071	081	091	103	153	203
AERLINK	°,A,P	•	•	•	•	•	•	•	•	•	•	•
	N									•	•	•
	Q					•	•	•	•	•	•	•
MODU-485BL	°,A,P	•	•	•	•	•	•	•	•	•	•	•
	N									•	•	•
	Q					•	•	•	•	•	•	•
MULTICONTROL	°,A,P	•	•	•	•	•	•	•	•	•	•	•
	N									•	•	•
	Q					•	•	•	•	•	•	•
PR3	°,A,P	•	•	•	•	•	•	•	•	•	•	•
	N									•	•	•
	Q					•	•	•	•	•	•	•
SDHW (1)	°,A,P	•	•	•	•	•	•	•	•	•	•	•
	N									•	•	•
	Q					•	•	•	•	•	•	•
SPLW (2)	°,A,P	•	•	•	•	•	•	•	•	•	•	•
	N									•	•	•
	Q					•	•	•	•	•	•	•
VMF-CRP	°,A,P	•	•	•	•	•	•	•	•	•	•	•
	N									•	•	•
	Q					•	•	•	•	•	•	•

(1) Sonde necessaire au MULTICONTROL pour la gestion du système d'eau chaude sanitaire.
(2) Sonde necessaire au MULTICONTROL pour la gestion du système du circuit secondaire.

DCPX: Dispositif pour contrôler la température de condensation

Ver	021	026	031	041	051	071	081	091	103	153	203
°,A,P	DCPX51	DCPX51	-	-	-	-	-	-	DCPX53	DCPX53	DCPX53
Q	-	-	-	-	-	-	-	-	DCPX53	DCPX53	DCPX53

L'accessoire ne peut pas être monté sur les configurations indiquées avec -

Support antivibratoires

Ver	021	026	031	041	051	071	081	091	103	153	203
°,P	VT9	VT9	VT9	VT9	VT9	VT9	VT9	VT9	VT15	VT15	VT15
A	VT9	VT9	VT9	VT9	VT15	VT15	VT15	VT15	VT15	VT15	VT15
N	-	-	-	-	-	-	-	-	VT15	VT15	VT15
Q	-	-	-	-	VT15	VT15	VT15	VT15	VT15	VT15	VT15

Bac à condensats

Ver	021	026	031	041	051	071	081	091	103	153	203
°,P	BDX5	BDX5	BDX5	BDX5	BDX5	BDX5	BDX5	BDX5	-	-	-
A	BDX5	BDX5	BDX5	BDX5	BDX6	BDX6	BDX6	BDX6	-	-	-
Q	-	-	-	-	BDX6	BDX6	BDX6	BDX6	-	-	-

L'accessoire ne peut pas être monté sur les configurations indiquées avec -

DRE : Dispositif de réduction de l'intensité de démarrage

Ver	021	026	031	041	051	071	081	091	103	153	203
°,A,P,Q	-	-	-	-	DRE5 (1)	DRE5 (1)	DRE5 (1)	DRE5 (1)	DRE5 x 2 (1)	DRE5 x 2 (1)	DRE5 x 2 (1)
N	-	-	-	-	-	-	-	-	DRE5 x 2 (1)	DRE5 x 2 (1)	DRE5 x 2 (1)

(1) Uniquement pour alimentations 400 V 3N ~ 50 Hz et 400 V 3 ~ 50 Hz. La présence de x 2 ou x 3 indique la quantité à commander.
Le fond gris indique les accessoires montés en usine

KR: Résistance échangeur

Ver	021	026	031	041	051	071	081	091	103	153	203
°,P	KR2	KR2	KR2	KR2	KR2	KR2	KR2	KR2	KR100	KR100	KR100
A	-	-	-	-	KR2	KR2	KR2	KR2	KR100	KR100	KR100
N,Q	-	-	-	-	-	-	-	-	KR100	KR100	KR100

L'accessoire ne peut pas être monté sur les configurations indiquées avec -
Le fond gris indique les accessoires montés en usine

RA: Résistance électrique antigel pour le ballon tampon

Ver	021	026	031	041	051	071	081	091	103	153	203
A	RA	RA	RA	RA	RA	RA	RA	RA	RA100	RA100	RA100
Q	-	-	-	-	RA	RA	RA	RA	RA100	RA100	RA100

Le fond gris indique les accessoires montés en usine

KRB: Kit résistance pour base

Ver	021	026	031	041	051	071	081	091	103	153	203
°,A,N,P,Q	-	-	-	-	-	-	-	-	KRB3 (1)	KRB3 (1)	KRB3 (1)

(1) Incompatible avec l'accessoire bac à condensats avec la résistance électrique intégrée.
L'accessoire ne peut pas être monté sur les configurations indiquées avec -
Le fond gris indique les accessoires montés en usine

CONFIGURATEUR

Champ		Description
1,2,3		**ANL**
4,5,6		**Taille** 021, 026, 031, 041, 051, 071, 081, 091, 103, 153, 203
7		**Modèle**
	H	Pompe à chaleur
8		**Version**
	°	Standard
	A	Avec ballon tampon et pompe
	N	Avec pompe majorée (1)
	P	Avec pompe
	Q	Avec ballon tampon et pompe majorée (2)
9		**Récupération de chaleur**
	°	Sans récupération de chaleur
	D	Avec désurchauffeur (3)
10		**Batteries**
	°	En cuivre - aluminium
	R	Cuivre - cuivre
	S	Cuivre - cuivre étamé
	V	En cuivre - aluminium verni
11		**Champ d'utilisation**
	°	Détendeur thermostatique mécanique standard
	W	Double détendeur thermostatique mécanique pour basse température (4)
12		**Évaporateur**
	°	Standard
13		**Alimentation**
	°	400V 3N ~ 50Hz (5)
	M	230V ~ 50Hz (6)

(1) Seulement pour les tailles ANL 103 ÷ 203
(2) Seulement pour les tailles ANL 051 ÷ 203
(3) Le désurchauffeur doit être intercepté pendant le fonctionnement à chaud. Si dans l'unité, en plus du désurchauffeur, une des vannes basse température est également prévue, pendant le fonctionnement à froid, il faut toujours garantir, à l'entrée de l'échangeur, une température de l'eau non inférieure à 35 °C. Il est disponible seulement dans les tailles à partir de la 051 à la 091 dans la version avec réservoir d'accumulation « A » et à partir de la 103 à la 203 dans toutes les versions.
(4) Eau produite de -10 °C à 18 °C, Option disponible seulement pour les tailles à partir de la 051 à la 091 dans les versions °-A-Q et à partir de la taille 103 à la 203 dans toutes les versions
(5) Pour toutes les tailles ANL 021 ÷ 203
(6) Seulement pour les tailles ANL 021 ÷ 041

DONNÉES TECHNIQUES 12 °C/ 7 °C - 40 °C/ 45 °C

ANL - (H°) - (400V 3N ~ 50Hz / 230V ~ 50Hz)

Taille		021	026	031	041	051	071	081	091	103	153	203
Performances en mode refroidissement 12 °C / 7 °C (1)												
Puissance frigorifique	kW	5,7	6,2	7,5	9,6	13,3	16,3	20,0	21,5	25,5	31,7	40,2
Puissance absorbée	kW	1,9	2,0	2,5	3,3	4,4	5,9	6,7	6,7	9,2	11,0	14,1
Courant total absorbé froid - 400V	A	3,7	4,2	4,7	6,2	8,7	9,7	12,0	13,0	16,0	19,0	25,0
Courant total absorbé froid - 230V	A	6,4	7,3	8,1	11,0	-	-	-	-	-	-	-
EER	W/W	3,02	3,02	2,98	2,90	3,06	2,77	3,01	3,21	2,79	2,87	2,85
Débit eau côté installation	l/h	979	1065	1289	1649	2294	2807	3452	3713	4398	5467	6929
Pertes de charge côté installation	kPa	30	31	32	30	34	35	44	60	55	57	62
Performances en chauffage 40 °C / 45 °C (2)												
Puissance thermique	kW	6,2	7,0	8,4	9,8	13,3	17,4	21,0	22,1	26,2	35,5	42,0
Puissance absorbée	kW	1,9	2,2	2,7	3,1	4,1	5,2	6,0	6,4	8,8	11,1	12,7
Courant total absorbé chaud - 400V	A	3,8	4,4	5,4	6,8	9,5	10,0	13,0	14,0	17,0	19,0	25,0
Courant total absorbé chaud - 230V	A	6,6	7,6	9,3	12,0	-	-	-	-	-	-	-
COP	W/W	3,21	3,27	3,17	3,22	3,21	3,32	3,49	3,47	2,99	3,21	3,32
Débit eau côté installation	l/h	1078	1217	1460	1700	2294	3007	3638	3827	4529	6137	7265
Pertes de charge côté installation	kPa	36	40	41	37	38	39	53	72	70	70	78

(1) Données EN 14511:2022 ; Eau échangeur côté installation 12 °C / 7 °C ; Air extérieur 35 °C
(2) Données EN 14511:2022 ; Eau échangeur côté installation 40 °C / 45 °C ; Air extérieur 7 °C b.s. / 6 °C b.h.

ANL - (HA/HP) - (400V 3N ~ 50Hz / 230V ~ 50Hz)

Taille		021	026	031	041	051	071	081	091	103	153	203
Performances en mode refroidissement 12 °C / 7 °C (1)												
Puissance frigorifique	kW	5,7	6,2	7,6	9,7	13,4	16,4	20,2	21,7	25,8	32,1	40,6
Puissance absorbée	kW	1,8	2,0	2,5	3,2	4,3	5,8	6,6	6,6	9,2	11,1	14,2
Courant total absorbé froid - 400V	A	4,0	4,5	5,0	6,6	9,3	10,0	13,0	13,0	17,0	21,0	27,0
Courant total absorbé froid - 230V	A	6,9	7,9	8,7	11,0	-	-	-	-	-	-	-
EER	W/W	3,11	3,12	3,07	2,97	3,11	2,82	3,06	3,29	2,79	2,89	2,87
Débit eau côté installation	l/h	979	1065	1289	1649	2294	2807	3452	3713	4398	5467	6929
Hauteur manométrique côté du système	kPa	73,0	73,0	71,0	65,0	76,0	72,0	57,0	52,0	88,0	125,0	111,0
Performances en chauffage 40 °C / 45 °C (2)												
Puissance thermique	kW	6,2	7,0	8,3	9,7	13,1	17,2	20,9	21,9	25,9	35,0	41,5
Puissance absorbée	kW	1,9	2,1	2,6	3,0	4,1	5,2	5,9	6,3	8,9	11,2	12,7
Courant total absorbé chaud - 400V	A	4,1	4,7	5,8	7,2	10,0	11,0	14,0	14,0	18,0	21,0	27,0
Courant total absorbé chaud - 230V	A	7,2	8,2	9,9	12,0	-	-	-	-	-	-	-
COP	W/W	3,23	3,30	3,21	3,25	3,20	3,33	3,51	3,51	2,92	3,14	3,26
Débit eau côté installation	l/h	1078	1217	1460	1700	2294	3007	3638	3827	4529	6137	7265
Hauteur manométrique côté du système	kPa	68,0	67,0	65,0	58,0	72,0	65,0	46,0	40,0	64,0	94,0	68,0

(1) Données EN 14511:2022 ; Eau échangeur côté installation 12 °C / 7 °C ; Air extérieur 35 °C
(2) Données EN 14511:2022 ; Eau échangeur côté installation 40 °C / 45 °C ; Air extérieur 7 °C b.s. / 6 °C b.h.

ANL - (HN/HQ) - (400V 3N ~ 50Hz)

Taille		021	026	031	041	051	071	081	091	103	153	203
Performances en mode refroidissement 12 °C / 7 °C (1)												
Puissance frigorifique	kW	-	-	-	-	13,5	16,5	20,3	21,8	25,8	32,1	40,6
Puissance absorbée	kW	-	-	-	-	4,4	5,9	6,7	6,7	9,6	11,4	14,5
Courant total absorbé froid - 400V	A	-	-	-	-	9,7	11,0	13,0	14,0	18,0	21,0	27,0
EER	W/W	-	-	-	-	3,05	2,78	3,03	3,25	2,68	2,82	2,81
Débit eau côté installation	l/h	-	-	-	-	2294	2807	3452	3713	4398	5467	6929
Hauteur manométrique côté du système - ver. "Q"	kPa	-	-	-	-	160	159	144	140	147	192	170
Hauteur manométrique côté du système - ver. "N"	kPa	-	-	-	-	-	-	-	-	147	192	170
Performances en chauffage 40 °C / 45 °C (2)												
Puissance thermique	kW	-	-	-	-	13,0	17,1	20,8	21,8	25,9	35,0	41,5
Puissance absorbée	kW	-	-	-	-	4,2	5,3	6,1	6,4	9,3	11,4	13,0
Courant total absorbé chaud - 400V	A	-	-	-	-	10,0	11,0	14,0	15,0	19,0	21,0	28,0
COP	W/W	-	-	-	-	3,10	3,24	3,42	3,43	2,78	3,07	3,19
Débit eau côté installation	l/h	-	-	-	-	2294	3007	3638	3827	4529	6137	7265
Hauteur manométrique côté du système - ver. "Q"	kPa	-	-	-	-	154	151	131	126	107	169	141
Hauteur manométrique côté du système - ver. "N"	kPa	-	-	-	-	-	-	-	-	107	169	141

(1) Données EN 14511:2022 ; Eau échangeur côté installation 12 °C / 7 °C ; Air extérieur 35 °C
(2) Données EN 14511:2022 ; Eau échangeur côté installation 40 °C / 45 °C ; Air extérieur 7 °C b.s. / 6 °C b.h.

DONNÉES TECHNIQUES 23 °C/ 18 °C - 30 °C/ 35 °C

ANL - (H°) - (400V 3N ~ 50Hz / 230V ~ 50Hz)

Taille		021	026	031	041	051	071	081	091	103	153	203
Performances en mode refroidissement 23 °C / 18 °C (1)												
Puissance frigorifique	kW	6,9	7,5	9,0	11,6	16,1	19,7	24,2	26,0	30,8	38,3	48,5
Puissance absorbée	kW	2,0	2,1	2,6	3,4	4,5	6,1	7,0	7,1	9,6	11,6	14,8
Courant total absorbé froid - 400V	A	3,8	4,3	4,9	6,4	9,0	10,0	13,0	13,0	16,0	19,0	26,0
Courant total absorbé froid - 230V	A	6,6	7,6	8,4	11,0	-	-	-	-	-	-	-
EER	W/W	3,50	3,50	3,45	3,36	3,54	3,21	3,47	3,68	3,21	3,31	3,27
Débit eau côté installation	l/h	1189	1293	1564	2002	2784	3407	4189	4506	5338	6636	8410
Pertes de charge côté installation	kPa	44	46	47	44	50	52	65	88	81	84	92
Performances en chauffage 30 °C / 35 °C (2)												
Puissance thermique	kW	6,5	7,3	8,8	10,3	13,8	18,1	21,9	23,1	27,3	37,0	43,9
Puissance absorbée	kW	1,7	1,9	2,3	2,7	3,5	4,7	5,4	5,7	7,8	9,9	11,3
Courant total absorbé chaud - 400V	A	3,3	3,8	4,6	6,0	8,1	9,1	11,0	12,0	15,0	17,0	22,0
Courant total absorbé chaud - 230V	A	5,6	6,5	8,0	10,0	-	-	-	-	-	-	-
COP	W/W	3,88	3,96	3,85	3,77	3,90	3,89	4,08	4,05	3,49	3,74	3,87
Débit eau côté installation	l/h	1120	1265	1518	1767	2385	3126	3782	3979	4709	6381	7553
Pertes de charge côté installation	kPa	39	43	44	40	41	42	57	78	76	76	84

(1) Données EN 14511:2022 ; Eau échangeur côté installation 23 °C / 18 °C ; Air extérieur 35 °C
(2) Données EN 14511:2022 ; Eau échangeur côté installation 30 °C / 35 °C ; Air extérieur 7 °C b.s. / 6 °C b.h.

ANL - (HA/HP) - (400V 3N ~ 50Hz / 230V ~ 50Hz)

Taille		021	026	031	041	051	071	081	091	103	153	203
Performances en mode refroidissement 23 °C / 18 °C (1)												
Puissance frigorifique	kW	6,9	7,5	9,1	11,7	16,2	19,8	24,4	26,2	31,1	38,8	49,1
Puissance absorbée	kW	1,9	2,1	2,6	3,4	4,5	6,0	6,9	6,9	9,7	11,6	14,8
Courant total absorbé froid - 400V	A	4,2	4,7	5,2	6,8	9,7	11,0	13,0	14,0	17,0	21,0	28,0
Courant total absorbé froid - 230V	A	7,2	8,2	9,0	12,0	-	-	-	-	-	-	-
EER	W/W	3,63	3,63	3,58	3,46	3,62	3,28	3,55	3,81	3,21	3,36	3,32
Débit eau côté installation	l/h	1189	1293	1564	2002	2784	3407	4189	4506	5338	6636	8410
Hauteur manométrique côté du système	kPa	63,0	63,0	60,0	51,0	60,0	53,0	31,0	24,0	47,0	63,0	41,0
Performances en chauffage 30 °C / 35 °C (2)												
Puissance thermique	kW	6,4	7,3	8,7	10,2	13,7	18,0	21,8	22,9	27,1	36,6	43,3
Puissance absorbée	kW	1,6	1,8	2,2	2,7	3,5	4,6	5,3	5,6	8,0	10,0	11,4
Courant total absorbé chaud - 400V	A	3,6	4,1	5,0	6,4	8,8	9,8	12,0	13,0	16,0	19,0	24,0
Courant total absorbé chaud - 230V	A	6,2	7,1	8,6	11,0	-	-	-	-	-	-	-
COP	W/W	3,93	4,02	3,91	3,81	3,90	3,91	4,11	4,11	3,40	3,67	3,81
Débit eau côté installation	l/h	1120	1265	1518	1767	2385	3126	3782	3979	4709	6381	7553
Hauteur manométrique côté du système	kPa	67,0	64,0	62,0	55,0	69,0	61,0	41,0	34,0	55,0	81,0	53,0

(1) Données EN 14511:2022 ; Eau échangeur côté installation 23 °C / 18 °C ; Air extérieur 35 °C
(2) Données EN 14511:2022 ; Eau échangeur côté installation 30 °C / 35 °C ; Air extérieur 7 °C b.s. / 6 °C b.h.

ANL - (HN/HQ) - (400V 3N ~ 50Hz)

Taille		021	026	031	041	051	071	081	091	103	153	203
Performances en mode refroidissement 23 °C / 18 °C (1)												
Puissance frigorifique	kW	-	-	-	-	16,3	19,9	24,5	26,3	31,1	38,7	49,0
Puissance absorbée	kW	-	-	-	-	4,6	6,2	7,0	7,0	10,2	11,9	15,2
Courant total absorbé froid - 400V	A	-	-	-	-	10,0	11,0	14,0	14,0	18,0	22,0	28,0
EER	W/W	-	-	-	-	3,54	3,23	3,51	3,76	3,07	3,25	3,23
Débit eau côté installation	l/h	-	-	-	-	2784	3407	4189	4506	5338	6636	8410
Hauteur manométrique côté du système - ver. "Q"	kPa	-	-	-	-	136	135	114	108	79	146	114
Hauteur manométrique côté du système - ver. "N"	kPa	-	-	-	-	-	-	-	-	79	146	114
Performances en chauffage 30 °C / 35 °C (2)												
Puissance thermique	kW	-	-	-	-	13,6	17,9	21,7	22,8	27,0	36,6	43,4
Puissance absorbée	kW	-	-	-	-	3,6	4,7	5,4	5,7	8,4	10,2	11,7
Courant total absorbé chaud - 400V	A	-	-	-	-	9,1	10,0	13,0	13,0	17,0	19,0	25,0
COP	W/W	-	-	-	-	3,75	3,79	4,00	4,01	3,22	3,57	3,71
Débit eau côté installation	l/h	-	-	-	-	2385	3126	3782	3979	4709	6381	7553
Hauteur manométrique côté du système - ver. "Q"	kPa	-	-	-	-	149	146	125	119	92	159	129
Hauteur manométrique côté du système - ver. "N"	kPa	-	-	-	-	-	-	-	-	92	159	129

(1) Données EN 14511:2022 ; Eau échangeur côté installation 23 °C / 18 °C ; Air extérieur 35 °C
(2) Données EN 14511:2022 ; Eau échangeur côté installation 30 °C / 35 °C ; Air extérieur 7 °C b.s. / 6 °C b.h.

DONNÉES ÉNERGÉTIQUES

Taille			021	026	031	041	051	071	081	091	103	153	203
Alimentation: °													
Prestations à froid avec basses températures (UE n° 2016/2281)													
SEER	°	W/W	3,13	3,19	3,28	3,34	3,76	3,49	3,80	3,91	3,58	3,74	3,73
	A,P	W/W	3,29	3,36	3,45	3,50	3,89	3,69	3,99	4,16	3,55	3,53	3,55
	N	W/W	-	-	-	-	-	-	-	-	3,14	3,48	3,53
	Q	W/W	-	-	-	-	3,30	3,24	3,53	3,75	3,14	3,48	3,53
ηsc	°	%	122,00	125,00	128,00	131,00	147,00	137,00	149,00	153,00	140,00	146,00	146,00
	A,P	%	129,00	131,00	135,00	137,00	153,00	145,00	157,00	163,00	139,00	138,00	139,00
	N	%	-	-	-	-	-	-	-	-	123,00	136,00	138,00
	Q	%	-	-	-	-	129,00	127,00	138,00	147,00	123,00	136,00	138,00
UE 811/2013 performances en conditions climatiques moyennes (average) - 35 °C - Pdesignh ≤ 70 kW (1)													
Pdesignh	°	kW	6,00	6,00	8,00	9,00	13,00	16,00	20,00	21,00	25,00	33,00	40,00
	A,P	kW	6,00	6,00	8,00	9,00	12,00	16,00	20,00	21,00	24,00	33,00	39,00
	N	kW	-	-	-	-	-	-	-	-	24,00	33,00	39,00
	Q	kW	-	-	-	-	12,00	16,00	19,00	21,00	24,00	33,00	39,00
SCOP	°	W/W	3,30	3,30	3,33	3,28	3,43	3,43	3,58	3,50	3,53	3,58	3,70
	A,P	W/W	3,40	3,40	3,40	3,35	3,48	3,48	3,60	3,53	3,45	3,45	3,60
	N	W/W	-	-	-	-	-	-	-	-	3,23	3,35	3,53
	Q	W/W	-	-	-	-	3,23	3,28	3,43	3,40	3,23	3,35	3,53
ηsh	°	%	129,00	129,00	130,00	128,00	134,00	134,00	140,00	137,00	138,00	140,00	145,00
	A,P	%	133,00	133,00	133,00	131,00	136,00	136,00	141,00	138,00	135,00	135,00	141,00
	N	%	-	-	-	-	-	-	-	-	126,00	131,00	138,00
	Q	%	-	-	-	-	126,00	128,00	134,00	133,00	126,00	131,00	138,00
Classe d'efficacité énergétique	°		A+	A+	A+	A+	A+	A+	A+	A+	A+	A++	A++
	A,P		A+	A+	A+	A+	A+	A+	A+	A+	A+	A+	A+
	N		-	-	-	-	-	-	-	-	A+	A+	A+
	Q		-	-	-	-	A+	A+	A+	A+	A+	A+	A+

(1) Efficacités dans des applications pour basse température (35 °C)

DONNÉES ÉLECTRIQUES

Taille			021	026	031	041	051	071	081	091	103	153	203
Alimentation: °													
Données électriques													
Courant maximal (FLA)	°	A	7,0	7,0	7,7	9,7	11,3	13,5	16,3	17,3	22,0	26,0	32,0
	A,P	A	7,7	7,7	8,4	10,4	13,3	15,5	18,3	19,3	23,9	29,1	35,1
	N	A	-	-	-	-	-	-	-	-	26,2	30,2	36,2
	Q	A	-	-	-	-	14,0	13,5	19,0	20,0	26,2	30,2	36,2
Courant de démarrage (LRA)	°	A	27,5	33,5	36,7	49,7	65,3	75,3	102,3	96,3	76,0	87,0	117,0
	A,P	A	28,2	34,2	37,4	50,4	67,3	75,3	104,3	98,3	77,9	90,1	120,1
	N	A	-	-	-	-	-	-	-	-	80,2	91,2	121,2
	Q	A	-	-	-	-	68,0	75,3	105,0	99,0	80,2	91,2	121,2
Alimentation: M													
Données électriques													
Courant maximal (FLA)	°	A	17,5	17,5	20,7	24,7	-	-	-	-	-	-	-
	A,P	A	18,5	18,5	20,5	25,6	-	-	-	-	-	-	-
	N,Q	A	-	-	-	-	-	-	-	-	-	-	-
Courant de démarrage (LRA)	°	A	59,5	62,5	83,7	98,7	-	-	-	-	-	-	-
	A,P	A	60,5	63,5	84,5	99,6	-	-	-	-	-	-	-
	N,Q	A	-	-	-	-	-	-	-	-	-	-	-

DONNÉES TECHNIQUES GÉNÉRALES

Taille		021	026	031	041	051	071	081	091	103	153	203
Compresseur												
Type	Type						Scroll					
Réglage compresseur	Type						On-Off					
Nombre	n°	1	1	1	1	1	1	1	1	2	2	2
Circuits	n°	1	1	1	1	1	1	1	1	1	1	1
Réfrigérant	Type						R410A					
Charge en fluide frigorigène (1)	kg	1,8	1,8	2,0	2,0	2,9	2,9	3,1	3,9	4,6	5,4	5,7
Échangeur côté installation												
Type	Type						Plaques					
Nombre	n°	1	1	1	1	1	1	1	1	1	1	1
Raccords hydrauliques												
Raccords (in/out)	Type						Gas - F					
Raccords (in/out)	Ø						1" 1/4					
Ventilateur												
Type	Type						Axial					

(1) La charge indiquée dans le tableau est une valeur estimée et préliminaire. La valeur finale de la charge de réfrigérant est indiquée sur la plaquette technique de l'unité. Pour plus d'informations, contacter le siège.
(2) Puissance acoustique: calculée sur la base des mesures effectuées en accord avec la norme UNI EN ISO 9614-2, conformément aux conditions requises de la certification Eurovent.; Pression sonore mesurée en champ libre, à 10 m de la surface externe de l'unité , (conformément à la norme UNI EN ISO 3744)

Taille		021	026	031	041	051	071	081	091	103	153	203
Moteur ventilateur	Type	Asynchrone	Asynchrone	Asynchrone	Inverter	Inverter	Inverter	Inverter	Inverter	Asynchrone	Asynchrone	Asynchrone
Nombre	n°	1	1	1	1	1	2	2	2	2	2	2
Dèbit d'air	m^3/h	2500	2500	3500	3500	7200	7200	7300	7200	14000	13500	13500
Données sonores calculées en mode refroidissement (2)												
Niveau de puissance sonore	dB(A)	61,0	61,0	68,0	68,0	69,0	69,0	69,0	68,0	76,0	77,0	78,0
Niveau de pression sonore (10 m)	dB(A)	29,8	29,8	36,8	36,8	37,6	37,6	37,6	36,6	44,5	45,5	46,5

(1) La charge indiquée dans le tableau est une valeur estimée et préliminaire. La valeur finale de la charge de réfrigérant est indiquée sur la plaquette technique de l'unité. Pour plus d'informations, contacter le siège.
(2) Puissance acoustique: calculée sur la base des mesures effectuées en accord avec la norme UNI EN ISO 9614-2, conformément aux conditions requises de la certification Eurovent.; Pression sonore mesurée en champ libre, à 10 m de la surface externe de l'unité , (conformément à la norme UNI EN ISO 3744)

DIMENSIONS

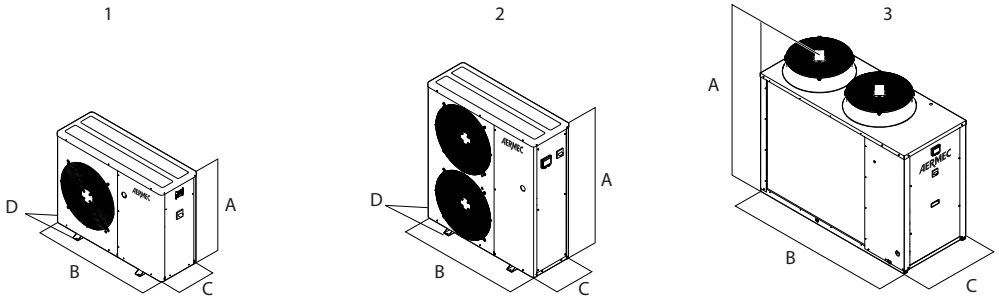

1 ANL 021 - 041
2 ANL 051 - 091
3 ANL 103 - 203

Taille			021	026	031	041	051	071	081	091	103	153	203
Dimensions et poids													
A	°,P	mm	1000	1000	1000	1000	1252	1252	1252	1252	1450	1450	1450
	A	mm	1015	1015	1015	1015	1281	1281	1281	1281	1450	1450	1450
	N	mm	-	-	-	-	-	-	-	-	1450	1450	1450
	Q	mm	-	-	-	-	1281	1281	1281	1281	1450	1450	1450
B	°,P	mm	900	900	900	900	1124	1124	1124	1124	1750	1750	1750
	A	mm	1124	1124	1124	1124	1165	1165	1165	1165	1750	1750	1750
	N	mm	-	-	-	-	-	-	-	-	1750	1750	1750
	Q	mm	-	-	-	-	1165	1165	1165	1165	1750	1750	1750
C	°,P	mm	310	310	310	310	384	384	384	384	750	750	750
	A	mm	384	384	384	384	550	550	550	550	750	750	750
	N	mm	-	-	-	-	-	-	-	-	750	750	750
	Q	mm	-	-	-	-	550	550	550	550	750	750	750
D	°,P	mm	354	354	354	354	428	428	428	428	-	-	-
	A	mm	428	428	428	428	-	-	-	-	-	-	-
	N	mm	-	-	-	-	-	-	-	-	-	-	-
	Q	mm	-	-	-	-	-	-	-	-	-	-	-
Poids à vide	°	kg	86	86	86	86	120	120	120	156	270	293	329
	A	kg	103	103	103	103	147	147	183	183	338	364	400
	N	kg	-	-	-	-	-	-	-	-	338	364	400
	P	kg	91	91	91	91	127	127	163	163	288	314	350
	Q	kg	-	-	-	-	147	147	183	183	338	364	400

Aermec se réserve la faculté d'apporter, à tout instant, toute modification retenue nécessaire à l'amélioration du produit, avec variation éventuelle des données techniques correspondantes.

Aermec S.p.A.
Via Roma, 996 - 37040 Bevilacqua (VR) - Italia
Tel. 0442633111 - Telefax 044293577
www.aermec.com

NRK 0090-0150

Pompe à chaleur réversible à condensation par air

Puissance frigorifique 18,4 ÷ 31,0 kW
Puissance thermique 20,8 ÷ 34,4 kW

- **Refroidissement, chauffage, production d'eau chaude à haute température, même pour une éventuelle production d'ECS**
- **Température maximale de l'eau produite 65°C**
- **Températures extérieures jusqu'a -20 °C**
- **Optimisation pour le chauffage**



EUROVENT CERTIFIED PERFORMANCE
www.eurovent-certification.com

DESCRIPTION

Unité extérieure adaptée pour répondre aux exigences de refroidissement, chauffage et à la production d'eau chaude sanitaire dans les complexes résidentiels, commerciaux ou industriels.
Le socle, la structure et les panneaux sont en acier traité avec des peintures de polyester RAL 9003.

VERSIONS

° A haute efficacité

CARACTÉRISTIQUES

Champ de fonctionnement

Travail à pleine charge jusqu'à une température de l'air extérieur de -20 °C durant l'hiver et jusqu'à 48 °C durant l'été. L'unité peut produire eau chaude jusqu'à 65 °C.

Kit hydraulique intégré

Le groupe hydraulique intégré optionnel contient les composants hydrauliques principaux ; il est disponible dans différentes configurations avec une pompe et une accumulation inertielle , pour avoir aussi une solution d'économie et un'installation finale simple .

Composants

Fluxostat, filtre d'eau, transducteurs de haute et basse pression, de série sur toutes les versions.

Production d'eau chaude

Dans la configuration avec désurchauffeur, il est également possible de produire gratuitement de l'eau chaude.

DCPX de série

Dispositif à découpage de phase qui régule la vitesse des ventilateurs pour garantir le meilleur fonctionnement de l'unité dans toutes les conditions.

CONTRÔLE

Contrôle MODUCONTROL.
Le panneau de commande de l'unité permet un réglage rapide des paramètres de fonctionnement de l'appareil et leur affichage .L'afficheur est à 4 chiffres et possède plusieurs LED pour la indication du type de fonctionnement , l'affichage des paramètres programmés et des éventuelles alarmes déclenchées . Dans la carte, toutes les réglages par défaut et les modifications éven-tuelles sont mémorisées .

ACCESSOIRES

AERLINK: Passerelle WiFi avec un port série RS485 installable sur toutes les machines ou sur tous les contrôleurs qui présentent à leur tour un port série RS485. Le module est en mesure de tenir activées simultanément la fonction d'AP WIFI (Access point) et la fonction de WIFI Station, cette dernière permet de se connecter au réseau LAN domestique ou d'entreprise avec VMF-E5 et E6. Pour faciliter certaines opérations de gestion et de contrôle de l'unité est disponible l'application AERAPP pour les systèmes Android et iOS.
AERNET: Le dispositif permet d'effectuer le contrôle, la gestion et le suivi à distance d'un groupe d'eau glacée avec un PC, un smartphone ou une tablette via une connexion Cloud. AERNET remplit la fonction de Master tandis que chaque unité connectée est configurée en Slave, jusqu'à un maximum de 6 unités ; avec un simple clic, il est également possible d'enregistrer, sur son propre terminal, un fichier journal contenant toutes les données des unités connectées pour d'éventuelles analyses postérieures.
BMConverter: L'accessoire BMConverter consiste en un dispositif de réseau FPC-N54 qui permet aux unités, communiquant via le protocole Modbus RTU sur RS485, d'être contrôlées par un système BMS de tierces parties via le protocole BACNet TCP-IP.
MODU-485BL: Interface RS-485 pour systèmes de supervision avec protocole MODBUS
MULTICONTROL: Permet de gérer simultanément plusieurs unités (jusqu'à max 4) sur une même installation.
PR3: Panneau à distance simplifié. Il permet d'effectuer les contrôles de base de l'unité avec signalisation des alarmes. Installation à distance avec câble blindé jusqu'à 150 m.
SAF: Ballon tampon pour la production instantanée d'eau chaude sanitaire. Pour de plus amples informations concernant le accessoire SAF consulter la documentation correspondante.
SDHW: Sonde d'eau chaude sanitaire. À utiliser en présence d'un réservoir d'accumulation pour le réglage de la température de l'eau produite.

SPLW: Sonde eau réseau. Dans la plupart des cas, l'utilisation des sondes fournies avec l'appareil est suffisante pour chaque chiller / pompe à chaleur. En cas de collecteur unique de départ / retour, cette sonde peut être utilisée pour régler la température de l'eau commune des chillers reliés au collecteur ou par la simple lecture des données

VMF-CRP: Module accessoire pour le contrôle de chaudières, récupérateurs et pompes (s'il est associé aux panneaux VMF-E5/RCC0 ; s'il est associé au panneau VMF-E6, les modules VMF-CRP pourront gérer les récupérateurs, le RAS, la chaudière, la gestion sanitaire, le contrôle M/A, les pompes.

VT: Supports antivibratiles

BSKW: Kit résistances avec boîtier électrique IP44, à monter à l'extérieur de l'unité, mais à l'intérieur du compartiment technique dans un lieu protégé.

Pour plus d'informations, même sur les accessoires obligatoires ou conseillés, nécessaires pour le bon fonctionnement du système, se référer à la fiche spécifique « SAF ». Pour la production d'ECS avec ballon tampon non fourni par Aermec, nous vous recommandons de consulter le système VMF.

ACCESSOIRES MONTÉS EN USINE

DRE: Dispositif électronique de réduction de l'intensité de démarrage.

COMPATIBILITÉ AVEC LE SYSTÈME VMF

Pour de plus amples informations concernant le système VMF, consulter la documentation correspondante.

COMPATIBILITÉ DES ACCESSOIRES

Modèle	Ver	0090	0100	0150
AERLINK	°	•	•	•
AERNET	°	•	•	•
BMConverter	°	•	•	•
MODU-485BL	°	•	•	•
MULTICONTROL	°	•	•	•
PR3	°	•	•	•
SAF (1)	°	•	•	•
SDHW (2)	°	•	•	•
SPLW (3)	°	•	•	•
VMF-CRP	°	•	•	•

(1) Pour de plus amples informations concernant le accessoire SAF consulter la documentation correspondante.
(2) Sonde necessaire au MULTICONTROL pour la gestion du système d'eau chaude sanitaire.
(3) Sonde necessaire au MULTICONTROL pour la gestion du système du circuit secondaire.

BSKW: Kit résistance

Modèle	Ver	0090	0100	0150
BS6KW400T	°	•	•	•
BS9KW400T	°	•	•	•

BS6KW400T (6kW, 400V 3); BS9KW400T (9kW, 400V 3)

VT : Support antivibratoires

Ver	0090	0100	0150
Kit hydraulique intégré: 00, 01, 03, P1, P3			
°	VT15	VT15	VT15

DRE : Dispositif de réduction de l'intensité de démarrage

Ver	0090	0100	0150
°	DRE10 (1)	DRE10 (1)	DRE15 (1)

(1) Uniquement pour alimentations 400 V 3N ~ 50 Hz et 400 V 3 ~ 50 Hz. La présence de x 2 ou x 3 indique la quantité à commander.
Le fond gris indique les accessoires montés en usine

CONFIGURATEUR

Champ	Description
1,2,3	**NRK**
4,5,6,7	**Taille** 0090, 0100, 0150
8	**Champ d'utilisation (1)**
°	Détendeur thermostatique mécanique standard
9	**Modèle**
H	Pompe à chaleur
10	**Récupération de chaleur**
°	Sans récupération de chaleur
D	Avec désurchauffeur (2)
11	**Version**
°	A haute efficacité
12	**Batteries**
°	Aluminium

Champ	Description
R	Cuivre - cuivre
S	Cuivre étamé
V	En cuivre - aluminium verni
13	**Ventilateurs**
°	Standard
14	**Alimentation**
°	400V ~ 3N 50Hz
15,16	**Kit hydraulique intégré**
00	Sans kit hydraulique
01	Ballon tampon et pompe à faible hauteur manométrique
03	Ballon tampon et pompe à grande hauteur manométrique
P1	pompe simple à faible hauteur manométrique
P3	pompe simple à grande hauteur manométrique

(1) Eau produite jusqu'à +4°C.
(2) Le désurchauffeur peut être utilisé uniquement en fonctionnement à froid.

DONNÉES TECHNIQUES

NRK - (°) / 12/7 °C - 40/45 °C

Taille		0090	0100	0150
Performances en mode refroidissement 12 °C / 7 °C (1)				
Puissance frigorifique	kW	18,4	26,4	31,0
Puissance absorbée	kW	5,8	8,4	9,8
Courant total absorbé froid	A	13,0	18,0	20,0
EER	W/W	3,19	3,15	3,15
Débit eau côté installation	l/h	3172	4546	5338
Pertes de charge côté installation	kPa	19	39	54
Performances en chauffage 40 °C / 45 °C (2)				
Puissance thermique	kW	20,8	28,7	34,4
Puissance absorbée	kW	6,1	8,3	10,3
Courant total absorbé chaud	A	14,0	17,0	21,0
COP	W/W	3,40	3,45	3,34
Débit eau côté installation	l/h	3601	4965	5953
Pertes de charge côté installation	kPa	24	45	65

(1) Données EN 14511:2022 ; Eau échangeur côté installation 12 °C / 7 °C ; Air extérieur 35 °C
(2) Données EN 14511:2022 ; Eau échangeur côté installation 40 °C / 45 °C ; Air extérieur 7 °C b.s. / 6 °C b.h.

NRK - (°) / 23/18 °C - 30/35 °C

Taille		0090	0100	0150
Performances en mode refroidissement 23 °C / 18 °C (1)				
Puissance frigorifique	kW	24,5	34,9	40,9
Puissance absorbée	kW	6,1	9,0	10,6
Courant total absorbé froid	A	14,0	18,0	22,0
EER	W/W	4,03	3,88	3,86
Débit eau côté installation	l/h	4236	6040	7093
Pertes de charge côté installation	kPa	34	69	95
Performances en chauffage 30 °C / 35 °C (2)				
Puissance thermique	kW	20,4	28,2	33,8
Puissance absorbée	kW	5,0	6,7	8,3
Courant total absorbé chaud	A	11,0	14,0	17,0
COP	W/W	4,11	4,22	4,09
Débit eau côté installation	l/h	3521	4866	5833
Pertes de charge côté installation	kPa	23	43	-

(1) Données EN 14511:2022 ; Eau échangeur côté installation 23 °C / 18 °C ; Air extérieur 35 °C
(2) Données EN 14511:2022 ; Eau échangeur côté installation 30 °C / 35 °C ; Air extérieur 7 °C b.s. / 6 °C b.h.

DONNÉES ÉNERGÉTIQUES

Taille			0090	0100	0150
Prestations à froid avec basses températures (UE n° 2016/2281)					
SEER	°	W/W	3,35	3,39	3,42
ηsc	°	%	131,10	132,60	133,80
UE 811/2013 performances en conditions climatiques moyennes (average) - 55 °C - Pdesignh ≤ 70 kW (1)					
Pdesignh	°	kW	22	28	34
SCOP	°	W/W	3,03	2,98	2,90
ηsh	°	%	118,00	116,00	113,00
Classe d'efficacité énergétique	°		A+	A+	A+

(1) Efficacités dans des applications pour moyenne température (55 °C)

DONNÉES ÉLECTRIQUES

Taille			0090	0100	0150
Données électriques					
Courant maximal (FLA)	°	A	19,1	24,6	29,5
Courant de démarrage (LRA)	°	A	104,2	121,2	143,2

DONNÉES TECHNIQUES GÉNÉRALES

Taille			0090	0100	0150
Compresseur					
Type	°	Type		Scroll	
Réglage compresseur	°	Type		On-Off	
Nombre	°	n°	1	1	1
Circuits	°	n°	1	1	1
Réfrigérant	°	Type		R410A	
Charge en fluide frigorigène (1)	°	kg	13,0	14,0	16,0
Échangeur côté installation					
Type	°	Type		Plaques	
Nombre	°	n°	1	1	1
Raccords hydrauliques					
Raccords (in/out)	°	Type		Gas-F	
Raccords (in)	°	Ø		1½"	
Raccords (out)	°	Ø		1½"	
Ventilateur					
Type	°	Type		Axiaux	
Moteur ventilateur	°	Type		Asynchrone	
Nombre	°	n°	2	2	2
Dèbit d'air	°	m^3/h	14200	14200	13700
Données sonores calculées en mode refroidissement (2)					
Niveau de puissance sonore	°	dB(A)	78,0	78,0	78,0
Niveau de pression sonore (10 m)	°	dB(A)	46,5	46,5	46,5

(1) La charge indiquée dans le tableau est une valeur estimée et préliminaire. La valeur finale de la charge de réfrigérant est indiquée sur la plaquette technique de l'unité. Pour plus d'informations, contacter le siège.
(2) Puissance acoustique: calculée sur la base des mesures effectuées en accord avec la norme UNI EN ISO 9614-2, conformément aux conditions requises de la certification Eurovent.; Pression sonore mesurée en champ libre, à 10 m de la surface externe de l'unité , (conformément à la norme UNI EN ISO 3744)

DIMENSIONS

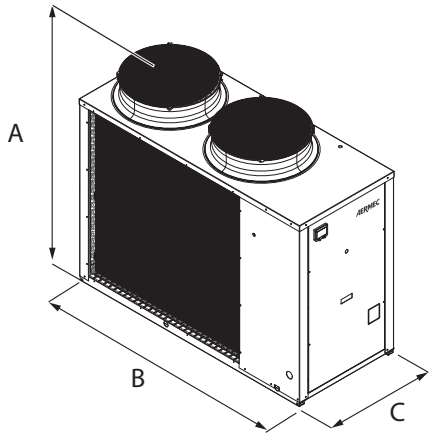

Taille			0090	0100	0150
Dimensions et poids					
A	°	mm	1450	1450	1450
B	°	mm	1750	1750	1750
C	°	mm	750	750	750
Poids à vide	°	kg	289	328	372

Aermec se réserve la faculté d'apporter, à tout instant, toute modification retenue nécessaire à l'amélioration du produit, avec variation éventuelle des données techniques correspondantes.

Aermec S.p.A.
Via Roma, 996 - 37040 Bevilacqua (VR) - Italia
Tel. 0442633111 - Telefax 044293577
www.aermec.com

NRK 0200-0700

Pompe à chaleur réversible à condensation par air

Puissance frigorifique 35,5 ÷ 148 kW
Puissance thermique 42,31 ÷ 175 kW

- **Température maximale de l'eau produite 65°C**
- **Températures extérieures jusqu'a -20 °C**
- **Optimisées pour le chauffage**
- **Modalité night mode**



EUROVENT CERTIFIED PERFORMANCE
www.eurovent-certification.com

DESCRIPTION

Pompe à chaleur réversible condensée en air pour des installations de climatisation avec production d'eau glacée pour le rafraîchissement des environnements et d'eau chaude pour les services de chauffage et/ou d'eau chaude sanitaire, indiquée pour être assortie à de petits et moyens dispositifs.
Elle est optimisée pour le fonctionnement chaud et peut être couplée à des systèmes d'émission à basses températures comme le ventilo-convecteur ou le chauffage au sol, mais aussi aux radiateurs les plus conventionnels.
Équipées de compresseurs scroll, de ventilateurs axiaux, de batteries extérieures en cuivre et à ailettes en aluminium, de échangeur à plaques côté installation.
Le socle, la structure et les panneaux sont en acier traité avec des peintures de polyester RAL 9003.

VERSIONS

A A haute efficacité
E A haute efficacité silencieuse

CARACTÉRISTIQUES

Champ de fonctionnement

Travail à pleine charge jusqu'à une température de l'air extérieur de -20 °C durant l'hiver et jusqu'à 48 °C durant l'été. L'unité peut produire eau chaude jusqu'à 65 °C.

Versions avec kit hydraulique intégré

Le groupe hydraulique intégré contient les composants hydrauliques principaux ; il est disponible dans différentes configurations pour avoir une solution d'économie et un'installation finale simple.

Composants

Fluxostat, filtre d'eau, transducteurs de haute et basse pression, de série sur toutes les versions.

Contrôle la température de condensation

Dispositif pour la commande électronique de condensation de série, pour le fonctionnement même avec de basses températures, qui permet d'adapter le débit d'air à la demande effective de l'installation avec des avantages en termes de réduction des consommations.

CONTRÔLE

Contrôle pCO^5.
Réglage par microprocesseur équipé de clavier et écran LCD, qui permet une consultation facile et une intervention sur l'unité grâce au menu disponible en plusieurs langues.
Le réglage comprendre une gestion complète des alarmes et leur historique.
La possibilité de contrôler deux unités en parallèle Master - Slave
La présence d'une horloge de programmation permet de définir des tranches horaires de fonctionnement et un éventuel deuxième point de consigne.
La thermorégulation s'effectue avec la logique proportionnelle intégrale, sur la base de la température de sortie de l'eau.

ACCESSOIRES

AER485P1: Interface RS-485 pour systèmes de supervision avec protocole MODBUS
AERBACP: Interface de communication Ethernet pour les protocoles Bacnet/IP, Modbus TCP/IP, SNMP
AERLINK: Passerelle WiFi avec un port série RS485 installable sur toutes les machines ou sur tous les contrôleurs qui présentent à leur tour un port série RS485. Le module est en mesure de tenir activées simultanément la fonction d'AP WIFI (Access point) et la fonction de WIFI Station, cette dernière permet de se connecter au réseau LAN domestique ou d'entreprise avec VMF-E5 et E6. Pour faciliter certaines opérations de gestion et de contrôle de l'unité est disponible l'application AERAPP pour les systèmes Android et iOS.
AERNET: Le dispositif permet d'effectuer le contrôle, la gestion et le suivi à distance d'un groupe d'eau glacée avec un PC, un smartphone ou une tablette via une connexion Cloud. AERNET remplit la fonction de Master tandis que chaque unité connectée est configurée en Slave, jusqu'à un maximum de 6 unités ; avec un simple clic, il est également possible d'enregistrer, sur son propre terminal, un fichier journal contenant toutes les données des unités connectées pour d'éventuelles analyses postérieures.
BMConverter: L'accessoire BMConverter consiste en un dispositif de réseau FPC-N54 qui permet aux unités, communiquant via le protocole Modbus RTU sur RS485, d'être contrôlées par un système BMS de tierces parties via le protocole BACNet TCP-IP.

MULTICHILLER_EVO: Système de contrôle pour la commande, l'allumage et l'extinction de chaque groupe d'eau glacée dans un système où plusieurs appareils sont installés en parallèle, en assurant toujours un débit constant de l'évaporateur.
PGD1: il permet d'exécuter à distance les opérations de commande de l'unité.
GP: Grille anti-intrusion.
VT: Supports antivibratiles

ACCESSOIRES MONTÉS EN USINE

DRE: Dispositif électronique de réduction de l'intensité de démarrage.
RIF: Resynchroniseur de courant. Branché en parallèle au moteur, il permet une réduction de l'intensité de fonctionnement (environ 10%).
PRM1: Pressostat à réarmement manuel avec outil connecté en série avec le pressostat haute pression sur le tuyau de refoulement du compresseur.

C-TOUCH: Clavier à écran tactile de 7" qui permet de naviguer de manière intuitive parmi les différents écrans, pour modifier les paramètres de fonctionnement et afficher de manière graphique le comportement de certaines tailles en temps réel.
AERCALM: L'accessoire installé à l'intérieur du boîtier électrique de l'unité est destiné à mettre à disposition un contact propre pour commander, en fonction de la température de l'air extérieur, une chaudière en remplacement de la pompe à chaleur. Aercalm doit être demandé lors de la commande car il est installé en usine.

COMPATIBILITÉ AVEC LE SYSTÈME VMF

Pour de plus amples informations concernant le système VMF, consulter la documentation correspondante.

COMPATIBILITÉ DES ACCESSOIRES

Modèle	Ver	0200	0280	0300	0330	0350	0500	0550	0600	0650	0700
AER485P1	A					•	•	•	•	•	•
	E	•	•	•	•	•	•	•	•	•	•
AERBACP	A					•	•	•	•	•	•
	E	•	•	•	•	•	•	•	•	•	•
AERLINK	A					•	•	•	•	•	•
	E	•	•	•	•	•	•	•	•	•	•
AERNET	A					•	•	•	•	•	•
	E	•	•	•	•	•	•	•	•	•	•
BMConverter	A					•	•	•	•	•	•
	E	•	•	•	•	•	•	•	•	•	•
MULTICHILLER_EVO	A					•	•	•	•	•	•
	E	•	•	•	•	•	•	•	•	•	•
PGD1	A					•	•	•	•	•	•
	E	•	•	•	•	•	•	•	•	•	•

GP: Grilles anti-intrusion

Ver	0200	0280	0300	0330	0350	0500	0550	0600	0650	0700
A	-	-	-	-	GP2 x 2 (1)	GP2 x 2 (1)	GP2 x 2 (1)	GP2 x 2 (1)	GP2 x 3 (1)	GP2 x 3 (1)
E	GP3	GP3	GP4	GP4	GP2 x 2 (1)	GP2 x 2 (1)	GP2 x 2 (1)	GP2 x 2 (1)	GP2 x 3 (1)	GP2 x 3 (1)

(1) x _ indique la quantité à acheter

VT : Support antivibratoires

Ver	0200	0280	0300	0330	0350	0500	0550	0600	0650	0700
Kit hydraulique intégré: 00, P1, P2, P3, P4										
A	-	-	-	-	VT11	VT11	VT11	VT11	VT22	VT22
E	VT17	VT17	VT17	VT17	VT11	VT11	VT11	VT11	VT22	VT22
Kit hydraulique intégré: 01, 02, 03, 04, 05, 06, 07, 08										
A	-	-	-	-	VT11	VT11	VT11	VT11	VT22	VT22
E	VT13	VT13	VT13	VT13	VT11	VT11	VT11	VT11	VT22	VT22

DRE : Dispositif de réduction de l'intensité de démarrage

Ver	0200	0280	0300	0330	0350	0500	0550	0600	0650	0700
A	-	-	-	-	DRE351 (1)	DRE501 (1)	DRE551 (1)	DRE601 (1)	DRE651 (1)	DRE701 (1)
E	DRE201 (1)	DRE281 (1)	DRE301 (1)	DRE331 (1)	DRE351 (1)	DRE501 (1)	DRE551 (1)	DRE601 (1)	DRE651 (1)	DRE701 (1)

(1) Uniquement pour alimentations 400 V 3N ~ 50 Hz et 400 V 3 ~ 50 Hz. La présence de x 2 ou x 3 indique la quantité à commander.
Le fond gris indique les accessoires montés en usine

RIF: Resynchroniseur de courant

Ver	0200	0280	0300	0330	0350	0500	0550	0600	0650	0700
A	-	-	-	-	RIF65	RIF58	RIF59	RIF60	RIF61	RIF61
E	RIF55	RIF56	RIF54	RIF57	RIF65	RIF58	RIF59	RIF60	RIF61	RIF61

Le fond gris indique les accessoires montés en usine

PRM1: C'est un pressostat à réarmement anuel avec outil, branché électriquement en série au pressostat haute pression sur le tuyau de refoulement du compresseur.

Ver	0200	0280	0300	0330	0350	0500	0550	0600	0650	0700
A	-	-	-	-	PRM1	PRM1	PRM1	PRM1	PRM1	PRM1
E	PRM1	PRM1	PRM1	PRM1	PRM1	PRM1	PRM1	PRM1	PRM1	PRM1

Le fond gris indique les accessoires montés en usine

Clavier à écran tactile de 7"

Modèle	Ver	0200	0280	0300	0330	0350	0500	0550	0600	0650	0700
C-TOUCH	A					•	•	•	•	•	•
	E	•	•	•	•	•	•	•	•	•	•

Contact propre pour le contrôle d'une chaudière.

Modèle	Ver	0200	0280	0300	0330	0350	0500	0550	0600	0650	0700
AERCALM	A					•	•	•	•	•	•
	E	•	•	•	•	•	•	•	•	•	•

CONFIGURATEUR

Champ	Description
1,2,3	**NRK**
4,5,6,7	**Taille** 0200, 0280, 0300, 0330, 0350, 0500, 0550, 0600, 0650, 0700
8	**Champ d'utilisation (1)**
°	Détendeur thermostatique mécanique standard
9	**Modèle**
H	Pompe à chaleur
10	**Récupération de chaleur**
°	Sans récupération de chaleur
D	Avec désurchauffeur (2)
11	**Version**
A	A haute efficacité
E	A haute efficacité silencieuse
12	**Batteries**
°	En cuivre - aluminium
R	Cuivre - cuivre
S	Cuivre - cuivre étamé
V	En cuivre - aluminium verni
13	**Ventilateurs**
°	Standard (3)
J	Inverter (4)
M	Majoré (5)
14	**Alimentation**
°	400V 3N ~ 50Hz
15,16	**Kit hydraulique intégré**
00	Sans kit hydraulique
01	Ballon tampon et pompe à faible hauteur manométrique
02	Ballon tampon et pompe à faible hauteur manométrique + pompe de réserve
03	Ballon tampon et pompe à grande hauteur manométrique
04	Ballon tampon et pompe à grande hauteur manométrique + pompe de réserve
05	Ballon tampon avec trous pour résistance d'appoint et pompe à faible hauteur manométrique (6)
06	Ballon tampon avec trous pour résistance d'appoint et pompe à faible hauteur manométrique + pompe de réserve (6)
07	Ballon tampon avec trous pour résistance d'appoint et pompe à grande hauteur manométrique (6)
08	Ballon tampon avec trous pour résistance d'appoint et pompe à grande hauteur manométrique + pompe de réserve (6)
P1	pompe simple à faible hauteur manométrique
P2	pompe à faible hauteur manométrique + pompe de réserve
P3	pompe simple à grande hauteur manométrique
P4	pompe à grande hauteur manométrique + pompe de réserve

(1) Température eau produite jusqu'à 4°C.
(2) Le désurchauffeur doit être intercepté pendant le fonctionnement à chaud. En fonctionnement à froid, une température de l'eau d'au moins 35 °C doit être garantie en permanence à l'entrée de l'échangeur.
(3) De série pour les tailles 0350÷0700.
(4) De série pour les tailles qui vont de 0200÷0330, sans pression statique utile. Option pour les tailles qui vont de 0350÷0700 avec pression statique utile.
(5) Option seulement pour les tailles 0200÷0330.
(6) Les ballons tampon avec trous pour résistances d'intégration quittent l'usine avec des bouchons en plastique de protection. Avant le chargement de l'installation, s'il n'est pas prévu d'installer une ou toutes les résistances, il est obligatoire de remplacer les bouchons en plastique par des bouchons appropriés, disponibles dans le commerce.

DONNÉES TECHNIQUES 12 °C/ 7 °C - 40 °C/ 45 °C

NRK - A / 12/7 °C - 40/45 °C

Taille		0200	0280	0300	0330	0350	0500	0550	0600	0650	0700
Performances en mode refroidissement 12 °C / 7 °C (1)											
Puissance frigorifique	kW	-	-	-	-	75,4	88,8	101,6	117,4	133,4	148,1
Puissance absorbée	kW	-	-	-	-	25,4	29,5	34,4	41,0	45,0	52,6
Courant total absorbé froid	A	-	-	-	-	55,0	61,0	66,0	72,0	87,0	107,0
EER	W/W	-	-	-	-	2,97	3,01	2,95	2,86	2,97	2,82
Débit eau côté installation	l/h	-	-	-	-	12983	15278	17488	20211	22975	25516
Pertes de charge côté installation	kPa	-	-	-	-	23	26	32	28	34	42
Performances en chauffage 40 °C / 45 °C (2)											
Puissance thermique	kW	-	-	-	-	87,9	103,9	118,9	136,6	155,6	174,4
Puissance absorbée	kW	-	-	-	-	25,5	30,2	34,7	39,9	45,6	51,7
Courant total absorbé chaud	A	-	-	-	-	54,0	59,0	64,0	70,0	85,0	106,0
COP	W/W	-	-	-	-	3,45	3,44	3,42	3,42	3,41	3,37
Débit eau côté installation	l/h	-	-	-	-	15236	18010	20602	23680	26988	30254
Pertes de charge côté installation	kPa	-	-	-	-	32	36	44	37	45	57

(1) Données EN 14511:2022 ; Eau échangeur côté installation 12 °C / 7 °C ; Air extérieur 35 °C
(2) Données EN 14511:2022 ; Eau échangeur côté installation 40 °C / 45 °C ; Air extérieur 7 °C b.s. / 6 °C b.h.

NRK - E / 12/7 °C - 40/45 °C

Taille		0200	0280	0300	0330	0350	0500	0550	0600	0650	0700
Performances en mode refroidissement 12 °C / 7 °C (1)											
Puissance frigorifique	kW	35,6	50,4	59,5	66,1	74,4	87,4	99,8	114,5	130,8	145,3
Puissance absorbée	kW	11,7	17,4	19,5	22,3	27,6	32,4	38,1	45,8	49,5	58,1
Courant total absorbé froid	A	28,0	38,0	42,0	49,0	60,0	67,0	73,0	72,0	95,0	119,0
EER	W/W	3,05	2,90	3,05	2,96	2,69	2,70	2,62	2,50	2,64	2,50
Débit eau côté installation	l/h	6131	8670	10235	11379	12801	15035	17175	19713	22512	25033
Pertes de charge côté installation	kPa	18	17	23	19	22	25	30	27	32	41
Performances en chauffage 40 °C / 45 °C (2)											
Puissance thermique	kW	42,2	59,7	69,4	78,2	87,9	103,9	118,9	136,6	155,6	174,4
Puissance absorbée	kW	12,0	17,0	19,9	22,4	25,5	30,2	34,7	39,9	45,6	51,7
COP	W/W	3,50	3,50	3,49	3,49	3,45	3,44	3,42	3,42	3,41	3,37
Courant total absorbé chaud	A	24,0	34,0	38,0	44,0	54,0	59,0	64,0	70,0	85,0	106,0
Débit eau côté installation	l/h	7318	10355	12032	13569	15236	18010	20602	23680	26988	30254
Pertes de charge côté installation	kPa	24	22	30	25	32	36	44	37	45	57

(1) Données EN 14511:2022 ; Eau échangeur côté installation 12 °C / 7 °C ; Air extérieur 35 °C
(2) Données EN 14511:2022 ; Eau échangeur côté installation 40 °C / 45 °C ; Air extérieur 7 °C b.s. / 6 °C b.h.

DONNÉES TECHNIQUES 23 °C/ 18 °C - 30 °C/ 35 °C

NRK - A / 23/18 °C - 30/35 °C

Taille		0200	0280	0300	0330	0350	0500	0550	0600	0650	0700
Performances en mode refroidissement 23 °C / 18 °C (1)											
Puissance frigorifique	kW	-	-	-	-	93,2	108,2	122,7	143,0	165,0	181,0
Puissance absorbée	kW	-	-	-	-	26,4	30,7	35,9	43,3	47,0	55,1
Courant total absorbé froid	A	-	-	-	-	57,0	63,0	69,0	75,0	90,0	112,0
EER	W/W	-	-	-	-	3,54	3,53	3,42	3,30	3,51	3,28
Débit eau côté installation	l/h	-	-	-	-	16111	18705	21231	24719	28513	31266
Pertes de charge côté installation	kPa	-	-	-	-	35	39	47	42	52	63
Performances en chauffage 30 °C / 35 °C (2)											
Puissance thermique	kW	-	-	-	-	86,4	101,5	114,6	132,6	150,2	170,5
Puissance absorbée	kW	-	-	-	-	20,6	24,5	27,8	31,7	37,0	41,9
Courant total absorbé chaud	A	-	-	-	-	44,0	48,0	51,0	55,0	68,0	85,0
COP	W/W	-	-	-	-	4,19	4,15	4,13	4,19	4,06	4,06
Débit eau côté installation	l/h	-	-	-	-	14931	17533	19787	22919	25938	29467
Pertes de charge côté installation	kPa	-	-	-	-	31	34	41	35	42	54

(1) Données EN 14511:2022 ; Eau échangeur côté installation 23 °C / 18 °C ; Air extérieur 35 °C
(2) Données EN 14511:2022 ; Eau échangeur côté installation 30 °C / 35 °C ; Air extérieur 7 °C b.s. / 6 °C b.h.

NRK - E / 23/18 °C - 30/35 °C

Taille		0200	0280	0300	0330	0350	0500	0550	0600	0650	0700
Performances en mode refroidissement 23 °C / 18 °C (1)											
Puissance frigorifique	kW	44,2	61,5	72,1	80,9	91,9	106,5	120,6	139,5	161,7	177,5
Puissance absorbée	kW	12,2	18,2	20,4	23,5	28,7	33,6	39,7	48,3	51,7	60,8
Courant total absorbé froid	A	29,0	40,0	44,0	51,0	62,0	69,0	76,0	75,0	99,0	124,0
EER	W/W	3,64	3,37	3,53	3,44	3,20	3,16	3,04	2,89	3,13	2,92
Débit eau côté installation	l/h	7643	10631	12470	13977	15886	18408	20850	24110	27939	30673
Pertes de charge côté installation	kPa	28	26	34	29	34	37	44	40	49	62
Performances en chauffage 30 °C / 35 °C (2)											
Puissance thermique	kW	41,4	57,2	67,2	75,7	86,4	101,5	114,6	132,6	150,2	170,5
Puissance absorbée	kW	9,4	13,3	15,8	18,1	20,6	24,5	27,8	31,7	37,0	41,9
Courant total absorbé chaud	A	19,0	26,0	30,0	35,0	44,0	48,0	51,0	55,0	68,0	85,0
COP	W/W	4,41	4,31	4,26	4,18	4,19	4,15	4,13	4,19	4,06	4,06
Débit eau côté installation	l/h	7156	9895	11628	13083	14931	17533	19787	22919	25938	29467
Pertes de charge côté installation	kPa	23	20	28	23	31	34	41	35	42	54

(1) Données EN 14511:2022 ; Eau échangeur côté installation 23 °C / 18 °C ; Air extérieur 35 °C
(2) Données EN 14511:2022 ; Eau échangeur côté installation 30 °C / 35 °C ; Air extérieur 7 °C b.s. / 6 °C b.h.

DONNÉES ÉNERGÉTIQUES

Taille			0200	0280	0300	0330	0350	0500	0550	0600	0650	0700
Prestations à froid avec basses températures (UE n° 2016/2281)												
SEER	A	W/W	-	-	-	-	3,45	3,52	3,46	3,42	3,44	3,33
	E	W/W	3,40	3,30	3,48	3,39	3,35	3,42	3,34	3,29	3,35	3,27
ηsc	A	%	-	-	-	-	134,80	137,60	135,20	133,70	134,60	130,00
	E	%	133,00	128,80	136,10	132,50	130,90	133,70	130,60	128,70	130,90	127,90
UE 813/2013 performances en conditions climatiques moyennes (average) - 55 °C - Pdesignh ≤ 400 kW (1)												
Pdesignh	A	kW	-	-	-	-	89	106	121	137	157	178
	E	kW	44	62	70	80	89	106	121	137	157	178
SCOP	A	W/W	-	-	-	-	2,88	2,90	3,03	3,03	2,93	2,90
	E	W/W	3,08	3,03	3,00	3,03	2,88	2,90	3,03	3,03	2,93	2,90
ηsh	A	%	-	-	-	-	112,00	113,00	118,00	118,00	114,00	113,00
	E	%	120,00	118,00	117,00	118,00	112,00	113,00	118,00	118,00	114,00	113,00

(1) Efficacités dans des applications pour moyenne température (55 °C)

DONNÉES ÉLECTRIQUES

Taille			0200	0280	0300	0330	0350	0500	0550	0600	0650	0700
Données électriques												
Courant maximal (FLA)	A	A	-	-	-	-	75,0	85,0	94,0	114,0	144,0	147,0
	E	A	40,0	49,0	61,0	74,0	75,0	85,0	94,0	114,0	144,0	147,0
Courant de démarrage (LRA)	A	A	-	-	-	-	216,0	226,0	191,0	228,0	285,0	288,0
	E	A	124,0	146,0	175,0	215,0	216,0	226,0	191,0	228,0	285,0	288,0

DONNÉES TECHNIQUES GÉNÉRALES

Taille			0200	0280	0300	0330	0350	0500	0550	0600	0650	0700
Compresseur												
Type	A,E	Type						Scroll				
Réglage compresseur	A,E	Type						On-Off				
Nombre	A,E	n°	2	2	2	2	2	3	4	4	4	4
Circuits	A,E	n°	2	2	2	2	2	2	2	2	2	2
Réfrigérant	A,E	Type						R410A				
Charge en fluide frigorigène (1)	A	kg	-	-	-	-	23,0	28,0	29,0	29,0	39,0	40,0
	E	kg	14,0	16,0	16,0	16,0	23,0	28,0	29,0	29,0	39,0	40,0
Échangeur côté installation												
Type	A,E	Type						Plaques				
Nombre	A,E	n°	1	1	1	1	1	1	1	1	1	1
Raccords hydrauliques												
Raccords (in/out)	A,E	Type						Joints rainuré				
Raccords (in/out)	A,E	Ø	2½"	2½"	2½"	2½"	2½"	2½"	2½"	2½"	2½"	3"
Ventilateur												
Type	A,E	Type						Axiaux				
Nombre	A	n°	-	-	-	-	2	2	2	2	3	3
	E	n°	4	6	8	8	2	2	2	2	3	3
Dèbit d'air	A	m^3/h	-	-	-	-	37000	36500	36500	36500	58000	58000
	E	m^3/h	14000	20000	26000	26000	21100	21400	22400	22400	31900	31900
Données sonores calculées en mode refroidissement (2)												
Niveau de puissance sonore	A	dB(A)	-	-	-	-	82,0	82,0	82,0	83,0	85,0	85,0
	E	dB(A)	74,0	74,0	75,0	75,0	74,0	74,0	74,0	75,0	77,0	77,0
Niveau de pression sonore (10 m)	A	dB(A)	-	-	-	-	50,1	50,1	50,1	51,1	53,0	53,0
	E	dB(A)	42,3	42,3	43,2	43,2	42,1	42,1	42,1	43,1	45,0	45,0

(1) La charge indiquée dans le tableau est une valeur estimée et préliminaire. La valeur finale de la charge de réfrigérant est indiquée sur la plaquette technique de l'unité. Pour plus d'informations, contacter le siège.
(2) Puissance acoustique: calculée sur la base des mesures effectuées en accord avec la norme UNI EN ISO 9614-2, conformément aux conditions requises de la certification Eurovent.; Pression sonore mesurée en champ libre, à 10 m de la surface externe de l'unité , (conformément à la norme UNI EN ISO 3744)

DIMENSIONS

NRK 0200

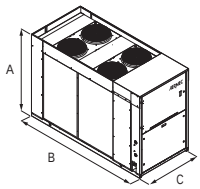

NRK 0280

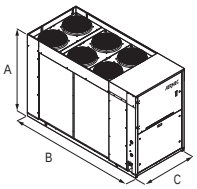

NRK 0300-0330

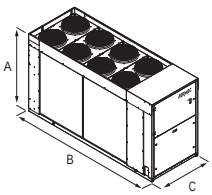

NRK 0350-0500-0550-0600

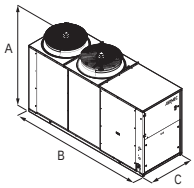

NRK 0650-0700

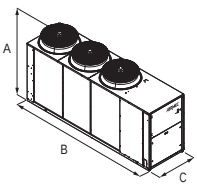

Taille			0200	0280	0300	0330	0350	0500	0550	0600	0650	0700
Dimensions et poids												
A	A	mm	-	-	-	-	1875	1875	1875	1875	1875	1875
	E	mm	1606	1606	1606	1606	1875	1875	1875	1875	1875	1875
B	A	mm	-	-	-	-	3330	3330	3330	3330	4330	4330
	E	mm	2700	2700	3250	3250	3330	3330	3330	3330	4330	4330
C	A	mm	-	-	-	-	1100	1100	1100	1100	1100	1100
	E	mm	1100	1100	1100	1100	1100	1100	1100	1100	1100	1100
Poids à vide	A	kg	-	-	-	-	1118	1264	1325	1367	1562	1597
	E	kg	804	876	960	967	1118	1264	1325	1367	1562	1597

Aermec se réserve la faculté d'apporter, à tout instant, toute modification retenue nécessaire à l'amélioration du produit, avec variation éventuelle des données techniques correspondantes.

Aermec S.p.A.
Via Roma, 996 - 37040 Bevilacqua (VR) - Italia
Tel. 0442633111 - Telefax 044293577
www.aermec.com

NRV 0550

Groupe d'eau glacée à condensation par air

Puissance frigorifique 108,3 kW

- **Compact et rapide à installer**
- **Fiabilité et modularité**
- **Batteries à microcanaux**



DESCRIPTION

NRV est constitué de modules indépendants de 108 kW, qu'il est possible de raccorder les uns aux autres jusqu'à une puis-sance de 970 kW. Chaque module est un groupe d'eau glacée d'extérieur pour la production d'eau glacée .
Le socle, la structure et les panneaux sont en acier traité avec des peintures de polyester RAL 9003.

VERSIONS

A A haute efficacité
E A haute efficacité silencieuse

CARACTÉRISTIQUES

Champ de fonctionnement

Le fonctionnement à pleine charge est garanti jusqu'à 47 °C de température d'air extérieur . L'unité peut produire eau glacée jusqu'à 4 °C.
Rendement maximal à pleine charge, mais aussi aux charges partielles, grâce aux échelons de régulation de puissance qui augmentent plus on ajoute de modules. L'adaptation continue aux exigences réelles de l'installation est ainsi assurée.

Modularité

Il est possible de coupler jusqu'à 9 groupes d'eau glacée conçus pour minimiser l'encombrement total de l'unité.
La combinaison des différents groupes d'eau glacée permet de conserver tous les points forts du module individuel.
Modularité qui permet d'adapter l'installation aux besoins réels de développement de l'installation. Ainsi, la puissance frigorifique peut être augmentée, dans le temps, de façon simple et économique.
Modularité, essentielle lorsque l'on a la nécessité de redondance de composants. Cela permet une conception de l'installation plus sûre et une plus grande fiabilité.

Production d'eau chaude

Dans la configuration avec désurchauffeur, il est également possible de produire gratuitement de l'eau chaude.

Batteries à microcanaux

Échangeur à microcanal qui garantit un meilleur rendement de l'échange thermique. Circuit conçu pour optimiser la distribution du liquide dans la batterie, qui est agencée avec une géométrie en V transversale à angle ouvert.

Composants

Fourni avec un filtre à eau, un pressostat différentiel et des robinets d'arrêt type papillon utiles pour sectionner le circuit hydraulique en cas de maintenance (nettoyage du filtre).
En cas de débit variable, les vannes hydrauliques motorisées peuvent intercepter un ou plusieurs modules pour permettre de réduire le débit dans des conditions de faible charge thermique.

CONTRÔLE PCO_5

Réglage par microprocesseur équipé de clavier et écran LCD, qui permet une consultation facile et une intervention sur l'unité grâce au menu disponible en plusieurs langues.
Le réglage comprendre une gestion complète des alarmes et leur historique.
La présence d'une horloge de programmation permet de définir des tranches horaires de fonctionnement et un éventuel deuxième point de consigne.
La thermorégulation s'effectue avec la logique proportionnelle intégrale, sur la base de la température de sortie de l'eau.
Modalité Night Mode: il est possible de configurer un profil de fonctionnement silencieux. Option parfaite, par exemple, pour le fonctionnement nocturne, parce qu'elle garantit un plus grand confort acoustique pendant les heures du soir, et un rendement élevé pendant les heures de plus grande charge.
Le mode Night Mode est standard sur l'unité avec ventilateur Inverter J et sur la version silencieuse E. Le DCPX ou le ventilateur Inverter est nécessaire pour la version rendement élevé.

ACCESSOIRES

AER485P1: Interface RS-485 pour systèmes de supervision avec protocole MODBUS
AERBACP: Interface de communication Ethernet pour les protocoles Bacnet/IP, Modbus TCP/IP, SNMP
AERLINK: Passerelle WiFi avec un port série RS485 installable sur toutes les machines ou sur tous les contrôleurs qui présentent à leur tour un port série

RS485. Le module est en mesure de tenir activées simultanément la fonction d'AP WIFI (Access point) et la fonction de WIFI Station, cette dernière permet de se connecter au réseau LAN domestique ou d'entreprise avec VMF-E5 et E6. Pour faciliter certaines opérations de gestion et de contrôle de l'unité est disponible l'application AERAPP pour les systèmes Android et iOS.
GPNY_BACK: kit avec une grille anti-intrusion pour le côté court de l'appareil.
GPNYB_SIDE: kit avec deux grilles anti-intrusion pour le côté long de l'appareil.
MULTICHILLER_EVO: Système de contrôle pour la commande, l'allumage et l'extinction de chaque groupe d'eau glacée dans un système où plusieurs appareils sont installés en parallèle, en assurant toujours un débit constant de l'évaporateur.
PGD1: il permet d'exécuter à distance les opérations de commande de l'unité.

ACCESSOIRES MONTÉS EN USINE

DRE: Dispositif électronique de réduction de l'intensité de démarrage.
KNYB: Paire de bouchons avec des joints rainurés, montés sur le collecteur de l'appareil.
KREC: Kit accessoire pour contrôler à distance postérieurement l'entrée de l'alimentation électrique
RIF: Resynchroniseur de courant. Branché en parallèle au moteur, il permet une réduction de l'intensité de fonctionnement (environ 10%).

COMPATIBILITÉ AVEC LE SYSTÈME VMF

Pour de plus amples informations concernant le système VMF, consulter la documentation correspondante.

COMPATIBILITÉ DES ACCESSOIRES

Modèle	Ver	0550
AER485P1	A,E	•
AERBACP	A,E	•
AERLINK	A,E	•
GPNYB_SIDE	A,E	•
GPNY_BACK	A,E	•
MULTICHILLER_EVO	A,E	•
PGD1	A,E	•

Contrôle la température de condensation

Ver	0550
Ventilateurs: M	
A	DCPXNRV0550
E	De Série

DRE: Dispositif électronique de réduction de l'intensité de démarrage

Ver	0550
A,E	DRE (1)

(1) Contacter le siège
Le fond gris indique les accessoires montés en usine

KNYB: Bouchons joint rainuré

Ver	0550
A,E	KNYB

Le fond gris indique les accessoires montés en usine

KREC: kit to remote the electric power supply input to the back

Ver	0550
A,E	KREC

Le fond gris indique les accessoires montés en usine

RIF: Resynchroniseur de courant

Ver	0550
A,E	RIF (1)

(1) Contacter le siège
Le fond gris indique les accessoires montés en usine

CONFIGURATEUR

Champ	Description
1,2,3	**NRV**
4,5,6,7	**Taille** 0550
8	**Champ d'utilisation**
°	Détendeur thermostatique mécanique standard (1)
X	Détendeur thermostatique électronique
9	**Modèle**
°	Seul froid
10	**Récupération de chaleur**
°	Sans récupération de chaleur
D	Avec désurchauffeur
11	**Version**
A	A haute efficacité
E	A haute efficacité silencieuse
12	**Batteries**
°	Aluminium micro-canal
O	Painted aluminium microchannel
R	Cuivre - cuivre
S	Cuivre - cuivre étamé
13	**Ventilateurs**
J	Inverter (2)
M	Majoré
14	**Alimentation (3)**
°	400V 3 ~ 50Hz
15,16	**Kit hydraulique intégré**
00	Sans kit hydraulique

(1) Eau produite jusqu'à 4°C
(2) Avec le ventilateur "J" il n'est pas nécessaire l'accessoire DCPX
(3) Avec disjoncteurs magnétothermiques

DONNÉES TECHNIQUES

Taille			0550
Performances en mode refroidissement 12 °C / 7 °C (1)			
Puissance frigorifique	A	kW	108,3
	E	kW	103,8
Puissance absorbée	A	kW	34,8
	E	kW	36,2
Courant total absorbé froid	A,E	A	62,0
EER	A	W/W	3,11
	E	W/W	2,86
Débit eau côté installation	A	l/h	18646
	E	l/h	17862
Pertes de charge côté installation	A	kPa	32
	E	kPa	30

(1) Données EN 14511:2022 ; Eau échangeur côté installation 12 °C / 7 °C ; Air extérieur 35 °C

INDICES ÉNERGÉTIQUES (RÈG. (UE) 2016/2281)

Taille			0550
SEER - 12/7 (EN14825:2018) avec ventilateurs standard (1)			
SEER	A	W/W	4,39
	E	W/W	4,33
Efficacité saisonnière	A	%	172,6%
	E	%	170,3%
SEER - 12/7 (EN14825:2018) avec ventilateurs inverter (1)			
SEER	A	W/W	4,51
	E	W/W	4,45
Efficacité saisonnière	A	%	177,2%
	E	%	174,8%
SEPR - (EN14825:2018) Haute températurea avec ventilateurs standard (2)			
SEPR	A,E	W/W	5,62
SEPR - (EN14825:2018) Haute températurea avec ventilateurs inverter (2)			
SEPR	A,E	W/W	5,62

(1) Calcul effectué avec un débit d'eau FIXE et une température de sortie VARIABLE.
(2) Calcul effectué avec un débit d'eau FIXE.

DONNÉES ÉLECTRIQUES

Taille			0550
Données électriques			
Courant maximal (FLA)	A,E	A	95,6
Courant de démarrage (LRA)	A,E	A	280,6

DONNÉES TECHNIQUES GÉNÉRALES

Taille			0550
Compresseur			
Type	A,E	Type	Scroll
Nombre	A,E	n°	2
Circuits	A,E	n°	1
Réfrigérant	A,E	Type	R410A
Échangeur côté installation			
Type	A,E	Type	Plaques
Nombre	A,E	n°	1
Raccords hydrauliques côté installation			
Raccords (in/out)	A,E	Type	Joints rainuré
Raccords (in/out)	A,E	Ø	6"

Ventilateur

Taille			0550
Ventilateurs: J			
Ventilateur			
Type	A,E	Type	Axiaux
Moteur ventilateur	A,E	Type	On-Off
Nombre	A,E	n°	2
Dèbit d'air	A	m^3/h	32000
	E	m^3/h	24000
Pression statique utile	A,E	Pa	0
Données sonores calculées en mode refroidissement (1)			
Niveau de puissance sonore	A	dB(A)	85,0
	E	dB(A)	81,8
Ventilateurs: M			
Ventilateur			
Type	A,E	Type	Axiaux
Moteur ventilateur	A,E	Type	Asynchrone
Nombre	A,E	n°	2
Dèbit d'air	A	m^3/h	36000
	E	m^3/h	24000
Pression statique utile	A,E	Pa	0
Données sonores calculées en mode refroidissement (1)			
Niveau de puissance sonore	A	dB(A)	86,9
	E	dB(A)	81,8

(1) Puissance acoustique: calculée sur la base des mesures effectuées en accord avec la norme UNI EN ISO 9614-2, conformément aux conditions requises de la certification Eurovent. Pression sonore mesurée en champ libre (conformément à la norme UNI EN ISO 3744).

DIMENSIONS

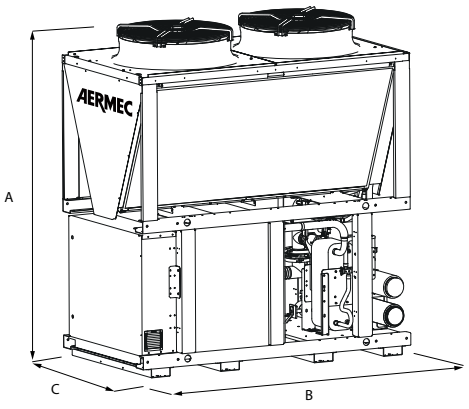

Taille			0550
Dimensions et poids			
A	A,E	mm	2480
B	A,E	mm	2200
C	A,E	mm	1190
Poids à vide	A,E	kg	1105

Aermec se réserve la faculté d'apporter, à tout instant, toute modification retenue nécessaire à l'amélioration du produit, avec variation éventuelle des données techniques correspondantes.

Aermec S.p.A.
Via Roma, 996 - 37040 Bevilacqua (VR) - Italia
Tel. 0442633111 - Telefax 044293577
www.aermec.com

NRL 0280-0350

Groupe d'eau glacée à condensation par air

Puissance frigorifique 56 ÷ 82 kW

- **Réduction de bruit réduit au silence**
- **Rendements élevés même aux charges partielles**
- **Modalité night mode**
- **Dimensions compactes**



EUROVENT CERTIFIED PERFORMANCE
www.eurovent-certification.com

DESCRIPTION

Unité extérieure pour la production d'eau glacée pour satisfaire les besoins de climatisation dans les ensembles résidentiels , commerciales ou industrielles .
Le socle, la structure et les panneaux sont en acier traité avec des peintures de polyester RAL 9003.

VERSIONS

E A haute efficacité silencieuse

CARACTÉRISTIQUES

Champ de fonctionnement

Le fonctionnement à pleine charge est garantit jusqu'à une température de l'air extérieur de 47 °C. L'unité peut produire de l'eau glacée à une température négative (jusqu'à –10 °C pour l'eau produite par certaines versions).

bi-circuit

En fonction de la taille, les unités sont mono-circuit ou bi-circuit, pour assurer la meilleure efficacité à pleine charge comme aux charges partielles.

Vanne d'expansion électronique

La possibilité d'utiliser le détendeur thermostatique électronique, disponible dans le configurateur, apporte d'importants bénéfices, particulièrement lorsque le réfrigérateur travaille aux charges partielles pour l'avantage du rendement énergétique de l'unité.

Kit hydraulique intégré

Le groupe hydraulique intégré optionnel contient les composants hydrauliques principaux ; il est disponible dans différentes configurations avec une ou deux pompes, à faible ou grande hauteur d'élévation et une accumulation inertielle, pour avoir aussi une solution d'économie et un'installation finale simple .

CONTRÔLE

Réglage par microprocesseur équipé de clavier et écran LCD, qui permet une consultation facile et une intervention sur l'unité grâce au menu disponible en plusieurs langues.

— La présence d'une horloge de programmation permet de définir des tranches horaires de fonctionnement et un éventuel deuxième point de consigne.

— La thermorégulation s'effectue avec la logique proportionnelle intégrale, sur la base de la température de sortie de l'eau.

— **Modalité Night Mode:** il est possible de configurer un profil de fonctionnement silencieux. Option parfaite, par exemple, pour le fonctionnement nocturne, parce qu'elle garantit un plus grand confort acoustique pendant les heures du soir, et un rendement élevé pendant les heures de plus grande charge. **Pour la modalité Night Mode, dans les versions standard, l'accessoire DCPX (de série dans les versions silencieuses) ou le ventilateur inverseur « J » sont obligatoires "J".**

ACCESSOIRES

AER485P1: Interface RS-485 pour systèmes de supervision avec protocole MODBUS

AERBACP: Interface de communication Ethernet pour les protocoles Bacnet/IP, Modbus TCP/IP, SNMP

AERLINK: Passerelle WiFi avec un port série RS485 installable sur toutes les machines ou sur tous les contrôleurs qui présentent à leur tour un port série RS485. Le module est en mesure de tenir activées simultanément la fonction d'AP WIFI (Access point) et la fonction de WIFI Station, cette dernière permet de se connecter au réseau LAN domestique ou d'entreprise avec VMF-E5 et E6. Pour faciliter certaines opérations de gestion et de contrôle de l'unité est disponible l'application AERAPP pour les systèmes Android et iOS.

AERNET: Le dispositif permet d'effectuer le contrôle, la gestion et le suivi à distance d'un groupe d'eau glacée avec un PC, un smartphone ou une tablette via une connexion Cloud. AERNET remplit la fonction de Master tandis que chaque unité connectée est configurée en Slave, jusqu'à un maximum de 6 unités ; avec un simple clic, il est également possible d'enregistrer, sur son propre terminal, un fichier journal contenant toutes les données des unités connectées pour d'éventuelles analyses postérieures.

MULTICHILLER_EVO: Système de contrôle pour la commande, l'allumage et l'extinction de chaque groupe d'eau glacée dans un système où plusieurs appareils sont installés en parallèle, en assurant toujours un débit constant de l'évaporateur.

PGD1: il permet d'exécuter à distance les opérations de commande de l'unité.

DCPX: Dispositif pour contrôler la température de condensation, avec modulation en continu de la vitesse du ventilateur par le transducteur de pression.
GP: Grille anti-intrusion.
VT: Supports antivibratiles

ACCESSOIRES MONTÉS EN USINE

DRE: Dispositif électronique de réduction de l'intensité de démarrage.
RIF: Resynchroniseur de courant. Branché en parallèle au moteur, il permet une réduction de l'intensité de fonctionnement (environ 10%).

PRM1: Pressostat à réarmement manuel avec outil connecté en série avec le pressostat haute pression sur le tuyau de refoulement du compresseur.
C-TOUCH: Clavier à écran tactile de 7" qui permet de naviguer de manière intuitive parmi les différents écrans, pour modifier les paramètres de fonctionnement et afficher de manière graphique le comportement de certaines tailles en temps réel.

COMPATIBILITÉ AVEC LE SYSTÈME VMF

Pour de plus amples informations concernant le système VMF consulter la documentation correspondante.

COMPATIBILITÉ DES ACCESSOIRES

Accessoires

Modèle	Ver	0280	0300	0330	0350
AER485P1	E	•	•	•	•
AERBACP	E	•	•	•	•
AERLINK	E	•	•	•	•
AERNET	E	•	•	•	•
MULTICHILLER_EVO	E	•	•	•	•
PGD1	E	•	•	•	•

Modèle	Ver	0280	0300	0330	0350
C-TOUCH	E	•	•	•	•

Contrôle la température de condensation

Ver	0280	0300	0330	0350
Ventilateurs: M				
E	DCPX63	DCPX63	DCPX63	DCPX63

Support antivibratoires

Ver	0280	0300	0330	0350
Kit hydraulique intégré: 00, P1, P2, P3, P4				
E	VT17	VT17	VT17	VT17
Kit hydraulique intégré: 01, 02, 03, 04, 05, 06, 07, 08, 09				
E	VT13	VT13	VT13	VT13

Grilles anti-intrusion

Dispositif de réduction de l'intensité de démarrage

Ver	0280	0300	0330	0350
Alimentation: °				
E	DRE281 (1)	DRE301 (1)	DRE331 (1)	DRE351 (1)

(1) Uniquement pour alimentations 400 V 3N ~ 50 Hz et 400 V 3 ~ 50 Hz. La présence de x 2 ou x 3 indique la quantité à commander.
Le fond gris indique les accessoires montés en usine

Resynchroniseur de courant

Ver	0280	0300	0330	0350
E	RIF50	RIF50	RIF50	RIF51

Le fond gris indique les accessoires montés en usine

CONFIGURATEUR

Champ		Description
1,2,3		**NRL**
4,5,6,7		**Taille** 0280, 0300, 0330, 0350
8		**Champ d'utilisation**
	°	Détendeur thermostatique mécanique standard (1)
	X	Détendeur thermostatique électronique (1)
	Y	Détendeur thermostatique mécanique pour basse température (2)
9		**Modèle**
	°	Seul froid
	C	Unité de condensation
10		**Récupération de chaleur**
	°	Sans récupération de chaleur
	D	Avec désurchauffeur (3)
	T	Avec récupération total
11		**Version (4)**
	E	A haute efficacité silencieuse
12		**Batteries**
	°	En cuivre - aluminium
	R	Cuivre - cuivre
	S	Cuivre - cuivre étamé
	V	En cuivre - aluminium verni
13		**Ventilateurs**
	J	Inverter (5)
	M	Majoré (6)
14		**Alimentation**
	°	400V ~ 3N 50Hz avec disjoncteurs magnétothermiques
15,16		**Kit hydraulique intégré**
		Sans kit hydraulique
	00	Sans kit hydraulique
		Kit avec ballon tampon et pompe/s

Champ	Description
01	Ballon tampon et pompe à faible hauteur manométrique
02	Ballon tampon et pompe à faible hauteur manométrique + pompe de réserve
03	Ballon tampon et pompe à grande hauteur manométrique
04	Ballon tampon et pompe à grande hauteur manométrique + pompe de réserve
	Kit avec pompe(s) et ballon tampon avec trous pour les éventuelles résistances électriques
05	Ballon tampon avec trous pour résistance d'appoint et pompe à faible hauteur manométrique (7)
06	Ballon tampon avec trous pour résistance d'appoint et pompe à faible hauteur manométrique + pompe de réserve (7)
07	Ballon tampon avec trous pour résistance d'appoint et pompe à grande hauteur manométrique (7)
08	Ballon tampon avec trous pour résistance d'appoint et pompe à faible hauteur manométrique + pompe de réserve (7)
	Double anneau
09	Double anneau
10	Double anneau avec résistance électrique complémentaire
	Kit avec pompe/s
P1	pompe simple à faible hauteur manométrique
P2	pompe à faible hauteur manométrique + pompe de réserve
P3	pompe simple à grande hauteur manométrique
P4	pompe à grande hauteur manométrique + pompe de réserve

(1) Eau produite de 4 °C ÷ 18 °C
(2)) Eau produite entre 4 ° C et -8 ° C pour la version "E", -10 ° C pour les autres versions
(3) Pour les versions récupération « YT » - « ZT » - « YD » et « ZD », contacter le siège ; Attention : sur le côté récupération, il est nécessaire de toujours garantir une température minimum d'entrée dans l'échangeur de 35 °C. Pour plus d'informations sur la plage de fonctionnement, consulter le programme de sélection Magellano
(4) Les tailles 0280 ÷ 0350 sont uniquement en modèle silencieux "E" avec ventilateurs Inverter
(5) De série pour les tailles de 0280 ÷ 0350, sans pression statique utile, option pour d'autres tailles avec pression statique utile.
(6) De série pour les tailles de 0500 , sans pression statique utile, option pour d'autres tailles avec pression statique utile.
(7) Les ballons tampon avec trous pour résistances d'intégration (non fournies) quittent l'usine avec des bouchons en plastique de protection. Avant le chargement de l'installation, s'il n'est pas prévu d'installer une ou toutes les résistances, il est obligatoire de remplacer les bouchons en plastique par des bouchons appropriés, disponibles dans le commerce.

DONNÉES TECHNIQUES

NRL - E

Taille		0280	0300	0330	0350
Performances en mode refroidissement 12 °C / 7 °C (1)					
Puissance frigorifique	kW	56,8	64,8	73,8	82,8
Puissance absorbée	kW	17,1	19,7	22,1	25,5
Courant total absorbé froid	A	30,0	34,0	37,0	45,0
EER	W/W	3,33	3,29	3,34	3,24
Débit eau côté installation	l/h	9793	11168	12714	14260
Pertes de charge côté installation	kPa	43	39	35	44

(1) Données EN 14511:2022 ; Eau échangeur côté installation 12 °C / 7 °C ; Air extérieur 35 °C

NRL - C

Taille			0280	0300	0330	0350
Modèle: C						
Performances en mode refroidissement 12 °C / 7 °C (1)						
Puissance frigorifique	E	kW	59,0	67,0	76,0	85,0
Puissance absorbée	E	kW	17,0	19,6	22,0	25,3
Courant absorbé	E	A	35,0	39,0	43,0	49,0
EER	E	W/W	3,47	3,42	3,45	3,36

(1) Température d'évaporation 5 °C, Température air extérieur 35 °C

INDICES ÉNERGÉTIQUES (RÈG. (UE) 2016/2281)

Données indices énergétiques

Taille			0280	0300	0330	0350
Ventilateurs: J						
SEER - 12/7 (EN14825: 2018) (1)						
SEER	E	W/W	- (2)	- (2)	- (2)	- (2)
Efficacité saisonnière	E	%	- (2)	- (2)	- (2)	- (2)
SEER - 23/18 (EN14825: 2018) (3)						
SEER	E	W/W	4,55	4,70	4,62	4,47
Efficacité saisonnière	E	%	178,90	184,90	181,60	175,90
SEPR - (EN 14825: 2018) (3)						
SEPR	E	W/W	5,81	5,94	5,85	5,66

(1) Calcul effectué avec un débit d'eau FIXE et une température de sortie VARIABLE.
(2) Ne rentrant pas dans le champ d'application de la norme (EN14825: 2018 pour les applications de confort, 12 °C/7 °C)
(3) Calcul effectué avec un débit d'eau FIXE.

Taille			0280	0300	0330	0350
Ventilateurs: M						
SEER - 12/7 (EN14825: 2018) (1)						
SEER	E	W/W	- (2)	- (2)	- (2)	- (2)
Efficacité saisonnière	E	%	- (2)	- (2)	- (2)	- (2)
SEER - 23/18 (EN14825: 2018) (3)						
SEER	E	W/W	4,55	4,70	4,62	4,47
Efficacité saisonnière	E	%	178,90	184,90	181,60	175,90
SEPR - (EN 14825: 2018) (3)						
SEPR	E	W/W	5,81	5,94	5,85	5,66

(1) Calcul effectué avec un débit d'eau FIXE et une température de sortie VARIABLE.
(2) Ne rentrant pas dans le champ d'application de la norme (EN14825: 2018 pour les applications de confort, 12 °C/7 °C)
(3) Calcul effectué avec un débit d'eau FIXE.

DONNÉES ÉLECTRIQUES

Taille			0280	0300	0330	0350
Données électriques						
Courant maximal (FLA)	E	A	46,0	53,0	58,0	63,0
Courant de démarrage (LRA)	E	A	155,0	184,0	190,0	200,0

DONNÉES TECHNIQUES GÉNÉRALES

Données générales

Taille			0280	0300	0330	0350
Compresseur						
Type	E	Type		Scroll		
Réglage compresseur	E	Type		On-Off		
Nombre	E	n°	2	2	2	2
Circuits	E	n°	2	2	2	2
Réfrigérant	E	Type		R410A		
Échangeur côté installation						
Type	E	Type		Plaques		
Nombre	E	n°	1	1	1	1
Raccords hydrauliques côté installation						
Raccords (in/out)	E	Type		Joints rainuré		
Raccords (in/out)	E	Ø		2" 1/2		
Données sonores calculées en mode refroidissement (1)						
Niveau de puissance sonore	E	dB(A)	74,0	74,0	75,0	76,0
Niveau de pression sonore (10 m)	E	dB(A)	42,3	42,2	43,2	44,2

(1) Puissance acoustique: calculée sur la base des mesures effectuées en accord avec la norme UNI EN ISO 9614-2, conformément aux conditions requises de la certification Eurovent.; Pression sonore mesurée en champ libre, à 10 m de la surface externe de l'unité , (conformément à la norme UNI EN ISO 3744)

Ventilateurs

Taille			0280	0300	0330	0350
Ventilateur						
Type	E	Type		Axial		
Nombre	E	n°	6	6	8	8

Taille			0280	0300	0330	0350
Ventilateurs: M						
Ventilateur majoré						
Moteur ventilateur	E	Type		Asynchrone avec coupure de phase		
Sans hauteurs manométriques						
Dèbit d'air	E	m^3/h	-	-	-	-
Pression statique utile	E	Pa	-	-	-	-
Niveau de puissance sonore	E	dB(A)	-	-	-	-
À hauteurs manométriques						
Dèbit d'air	E	m^3/h	22000	22000	27000	27000
Pression statique utile	E	Pa	50	50	50	50
Niveau de puissance sonore	E	dB(A)	74,0	74,0	75,0	76,0

Taille			0280	0300	0330	0350
Ventilateurs: J						
Ventilateur inverter						
Moteur ventilateur	E	Type		Inverter		
Dèbit d'air	E	m^3/h	22000	22000	27000	27000
Pression statique utile	E	Pa	80	80	80	80
Données sonores calculées en mode refroidissement (1)						
Niveau de puissance sonore	E	dB(A)	74,0	74,0	75,0	76,0

(1) Puissance acoustique: calculée sur la base des mesures effectuées en accord avec la norme UNI EN ISO 9614-2, conformément aux conditions requises de la certification Eurovent. Pression sonore mesurée en champ libre (conformément à la norme UNI EN ISO 3744).

DIMENSIONS

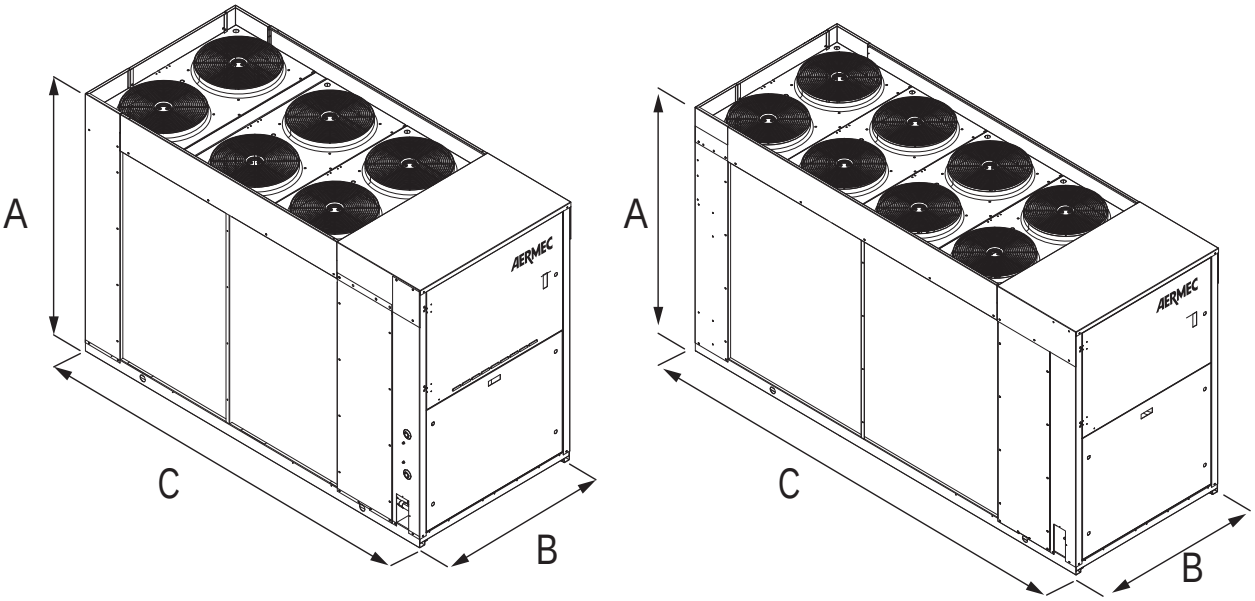

Dimensions et poids

Taille			0280	0300	0330	0350
Dimensions et poids						
A	E	mm	1606	1606	1606	1606
B	E	mm	1100	1100	1100	1100
C	E	mm	2450	2950	2950	2950
Dimensions et poids sans kit hydraulique						
Poids à vide	E	kg	686	751	761	767

Aermec se réserve la faculté d'apporter, à tout instant, toute modification retenue nécessaire à l'amélioration du produit, avec variation éventuelle des données techniques correspondantes.

Aermec S.p.A.
Via Roma, 996 - 37040 Bevilacqua (VR) - Italia
Tel. 0442633111 - Telefax 044293577
www.aermec.com

NRL 0280H-0350H

Pompe à chaleur réversible à condensation par air

Puissance frigorifique 51 ÷ 76 kW
Puissance thermique 58 ÷ 86 kW

- **Rendements élevés aux charges partielles**
- **Dimensions compactes**
- **Facilité et rapidité d'installation**



EUROVENT CERTIFIED PERFORMANCE
www.eurovent-certification.com

DESCRIPTION

Pompes à chaleur réversibles d'extérieur pour la production d'eau glacée/chaude, conçues pour satisfaire les exigences des complexes résidentiels et commerciaux ou pour les applications industrielles.
Le socle, la structure et les panneaux sont en acier traité avec des peintures de polyester RAL 9003.

VERSIONS

E A haute efficacité silencieuse
L Standard silenceuse

CARACTÉRISTIQUES

Champ de fonctionnement

Fonctionnement à pleine charge jusqu'à une température de l'air extérieur de -15 °C durant l'hiver, jusqu'à 46 °C durant l'été. L'unité peut produire eau chaude jusqu'à 60°C (pour plus d'informations se référer à la documentation technique).

bi-circuit

Les unités sont bi-circuit, pour assurer la meilleure efficacité à pleine charge comme aux charges partielles.

Vanne d'expansion électronique

La possibilité d'utiliser le détendeur thermostatique électronique, disponible dans le configurateur, apporte d'importants bénéfices, particulièrement lorsque le réfrigérateur travaille aux charges partielles pour l'avantage du rendement énergétique de l'unité.

Option de kit hydraulique intégré

Le groupe hydraulique intégré optionnel contient les composants hydrauliques principaux ; il est disponible dans différentes configurations avec une ou deux pompes, à faible ou grande hauteur d'élévation et une accumulation inertielle, pour avoir aussi une solution d'économie et un'installation finale simple .

CONTRÔLE

Réglage par microprocesseur équipé de clavier et écran LCD, qui permet une consultation facile et une intervention sur l'unité grâce au menu disponible en plusieurs langues.

- La présence d'une horloge de programmation permet de définir des tranches horaires de fonctionnement et un éventuel deuxième point de consigne.
- La thermorégulation s'effectue avec la logique proportionnelle intégrale, sur la base de la température de sortie de l'eau.
- **Contrôle HP flottant :** fonction pouvant être activée avec des ventilateurs inverter ou avec DCPX qui permet d'optimiser le fonctionnement de l'unité dans n'importe quel point de travail par la modulation continue de la vitesse des ventilateurs. De plus, l'utilisation des ventilateurs inverter permet d'augmenter le rendement énergétique aux charges partielles.
- **Modalité Night Mode:** il est possible de configurer un profil de fonctionnement silencieux. Option parfaite, par exemple, pour le fonctionnement nocturne, parce qu'elle garantit un plus grand confort acoustique pendant les heures du soir, et un rendement élevé pendant les heures de plus grande charge.

ACCESSOIRES

AER485P1: Interface RS-485 pour systèmes de supervision avec protocole MODBUS
AERBACP: Interface de communication Ethernet pour les protocoles Bacnet/IP, Modbus TCP/IP, SNMP
AERLINK: Passerelle WiFi avec un port série RS485 installable sur toutes les machines ou sur tous les contrôleurs qui présentent à leur tour un port série RS485. Le module est en mesure de tenir activées simultanément la fonction d'AP WIFI (Access point) et la fonction de WIFI Station, cette dernière permet de se connecter au réseau LAN domestique ou d'entreprise avec VMF-E5 et E6. Pour faciliter certaines opérations de gestion et de contrôle de l'unité est disponible l'application AERAPP pour les systèmes Android et iOS.
AERNET: Le dispositif permet d'effectuer le contrôle, la gestion et le suivi à distance d'un groupe d'eau glacée avec un PC, un smartphone ou une tablette via une connexion Cloud. AERNET remplit la fonction de Master tandis que chaque unité connectée est configurée en Slave, jusqu'à un maximum de 6 unités ; avec un simple clic, il est également possible d'enregistrer, sur son propre terminal, un fichier journal contenant toutes les données des unités connectées pour d'éventuelles analyses postérieures.

BMConverter: L'accessoire BMConverter consiste en un dispositif de réseau FPC-N54 qui permet aux unités, communiquant via le protocole Modbus RTU sur RS485, d'être contrôlées par un système BMS de tierces parties via le protocole BACNet TCP-IP.
MULTICHILLER_EVO: Système de contrôle pour la commande, l'allumage et l'extinction de chaque groupe d'eau glacée dans un système où plusieurs appareils sont installés en parallèle, en assurant toujours un débit constant de l'évaporateur.
PGD1: il permet d'exécuter à distance les opérations de commande de l'unité.
DCPX: Dispositif pour contrôler la température de condensation, avec modulation en continu de la vitesse du ventilateur par le transducteur de pression.
GP: Grille anti-intrusion.
VT: Supports antivibratiles

ACCESSOIRES MONTÉS EN USINE

DRE: Dispositif électronique de réduction de l'intensité de démarrage.
RIF: Resynchroniseur de courant. Branché en parallèle au moteur, il permet une réduction de l'intensité de fonctionnement (environ 10%).
C-TOUCH: Clavier à écran tactile de 7" qui permet de naviguer de manière intuitive parmi les différents écrans, pour modifier les paramètres de fonctionnement et afficher de manière graphique le comportement de certaines tailles en temps réel.

COMPATIBILITÉ AVEC LE SYSTÈME VMF

Pour de plus amples informations concernant le système VMF, consulter la documentation correspondante.

COMPATIBILITÉ DES ACCESSOIRES

Modèle	Ver	0280	0300	0330	0350
AER485P1	E,L	•	•	•	•
AERBACP	E,L	•	•	•	•
AERLINK	E,L	•	•	•	•
AERNET	E,L	•	•	•	•
BMConverter	E,L	•	•	•	•
MULTICHILLER_EVO	E,L	•	•	•	•
PGD1	E,L	•	•	•	•

Modèle	Ver	0280	0300	0330	0350
C-TOUCH	E,L	•	•	•	•

Contrôle la température de condensation

Ver	0280	0300	0330	0350
Ventilateurs: M				
E,L	DCPX63	DCPX63	DCPX63	DCPX63

Support antivibratoires

Ver	0280	0300	0330	0350
Kit hydraulique intégré: 00, P1, P2, P3, P4				
E,L	VT17	VT17	VT17	VT17
Kit hydraulique intégré: 01, 02, 03, 04, 05, 06, 07, 08, 09				
E,L	VT13	VT13	VT13	VT13

Grilles anti-intrusion

Ver	0280	0300	0330	0350
E	GP3	GP4	GP4	GP4
L	GP3	GP3	GP3	GP3

Modèle	Ver	0280	0300	0330	0350
C-TOUCH	E,L	•	•	•	•

Dispositif de réduction de l'intensité de démarrage

Ver	0280	0300	0330	0350
E,L	DRE281 (1)	DRE301 (1)	DRE331 (1)	DRE351 (1)

(1) Uniquement pour alimentations 400 V 3N ~ 50 Hz et 400 V 3 ~ 50 Hz. La présence de x 2 ou x 3 indique la quantité à commander.
Le fond gris indique les accessoires montés en usine

Resynchroniseur de courant

Ver	0280	0300	0330	0350
E,L	RIF50	RIF50	RIF50	RIF51

Le fond gris indique les accessoires montés en usine

CONFIGURATEUR

Champ		Description
1,2,3		**NRL**
4,5,6,7		**Taille** 0280, 0300, 0330, 0350
8		**Champ d'utilisation**
	°	Détendeur thermostatique mécanique standard
	X	Détendeur thermostatique électronique
9		**Modèle**
	H	Pompe à chaleur
10		**Récupération de chaleur**
	°	Sans récupération de chaleur
	D	Avec désurchauffeur (1)
11		**Version**
	E	A haute efficacité silencieuse
	L	Standard silenceuse
12		**Batteries**
	°	En cuivre - aluminium
	R	Cuivre - cuivre
	S	Cuivre - cuivre étamé
	V	En cuivre - aluminium verni
13		**Ventilateurs**
	J	Inverter (2)
	M	Majoré
14		**Alimentation**
	°	400V ~ 3 50Hz avec disjoncteurs magnétothermiques
	1	220V ~ 3 50Hz avec disjoncteurs magnétothermiques
15,16		**Kit hydraulique intégré**
	00	Sans kit hydraulique

Champ		Description
		Kit avec ballon tampon et pompe/s
	01	Ballon tampon et pompe à faible hauteur manométrique
	02	Ballon tampon et pompe à faible hauteur manométrique + pompe de réserve
	03	Ballon tampon et pompe à grande hauteur manométrique
	04	Ballon tampon et pompe à grande hauteur manométrique + pompe de réserve
		Kit avec pompe(s) et ballon tampon avec trous pour les éventuelles résistances électriques
	05	Ballon tampon avec trous pour résistance d'appoint et pompe à faible hauteur manométrique (3)
	06	Ballon tampon avec trous pour résistance d'appoint et pompe à faible hauteur manométrique + pompe de réserve (3)
	07	Ballon tampon avec trous pour résistance d'appoint et pompe à grande hauteur manométrique (3)
	08	Ballon tampon avec trous pour résistance d'appoint et pompe à faible hauteur manométrique + pompe de réserve (3)
		Double anneau
	09	Double anneau
		Kit avec pompe/s
	P1	pompe simple à faible hauteur manométrique
	P2	pompe à faible hauteur manométrique + pompe de réserve
	P3	pompe simple à grande hauteur manométrique
	P4	pompe à grande hauteur manométrique + pompe de réserve

(1) Le désurchauffeur doit être intercepté pendant le fonctionnement à chaud. Pendant le fonctionnement à froid, il est nécessaire de garantir en permanence une température de l'eau non inférieure à 35 °C à l'entrée de l'échangeur.
(2) De série pour les tailles de 0280 ÷ 0350, sans pression statique utile, option pour d'autres tailles avec pression statique utile.
(3) Les ballons tampon avec trous pour résistances d'intégration (non fournies) quittent l'usine avec des bouchons en plastique de protection. Avant le chargement de l'installation, s'il n'est pas prévu d'installer une ou toutes les résistances, il est obligatoire de remplacer les bouchons en plastique par des bouchons appropriés, disponibles dans le commerce.

DONNÉES TECHNIQUES

NRL HL

Taille		0280	0300	0330	0350
Performances en mode refroidissement 12 °C / 7 °C (1)					
Puissance frigorifique	kW	50,8	60,8	65,9	72,8
Puissance absorbée	kW	20,4	22,8	26,4	31,4
Courant total absorbé froid	A	36,0	40,0	44,0	51,0
EER	W/W	2,49	2,67	2,49	2,32
Débit eau côté installation	l/h	8762	10480	11340	12542
Pertes de charge côté installation	kPa	47	43	29	45
Performances en chauffage 40 °C / 45 °C (2)					
Puissance thermique	kW	58,2	68,2	75,2	82,3
Puissance absorbée	kW	19,0	21,7	24,6	28,3
Courant total absorbé chaud	A	33,0	38,0	41,0	50,0
COP	W/W	3,06	3,14	3,05	2,91
Débit eau côté installation	l/h	10080	11818	13035	14252
Pertes de charge côté installation	kPa	61	54	36	56

(1) Données EN 14511:2022 ; Eau échangeur côté installation 12 °C / 7 °C ; Air extérieur 35 °C
(2) Données EN 14511:2022 ; Eau échangeur côté installation 40 °C / 45 °C ; Air extérieur 7 °C b.s. / 6 °C b.h.

NRL HE

Taille		0280	0300	0330	0350
Performances en mode refroidissement 12 °C / 7 °C (1)					
Puissance frigorifique	kW	52,9	61,9	68,8	76,8
Puissance absorbée	kW	18,1	20,2	23,4	26,9
Courant total absorbé froid	A	30,0	34,0	37,0	45,0
EER	W/W	2,93	3,06	2,94	2,86
Débit eau côté installation	l/h	9106	10652	11855	13229
Pertes de charge côté installation	kPa	27	27	51	29
Performances en chauffage 40 °C / 45 °C (2)					
Puissance thermique	kW	59,1	69,2	76,3	86,2
Puissance absorbée	kW	17,5	20,6	23,1	26,1
Courant total absorbé chaud	A	35,0	39,0	43,0	49,0
COP	W/W	3,38	3,36	3,31	3,30
Débit eau côté installation	l/h	10254	11992	13209	14947
Pertes de charge côté installation	kPa	25	34	66	34

(1) Données EN 14511:2022 ; Eau échangeur côté installation 12 °C / 7 °C ; Air extérieur 35 °C
(2) Données EN 14511:2022 ; Eau échangeur côté installation 40 °C / 45 °C ; Air extérieur 7 °C b.s. / 6 °C b.h.

DONNÉES ÉLECTRIQUES

Taille			0280	0300	0330	0350
Données électriques						
Courant maximal (FLA)	E	A	46,0	53,0	58,0	63,0
	L	A	46,0	53,0	53,0	63,0
Courant de démarrage (LRA)	E	A	155,0	184,0	190,0	200,0
	L	A	155,0	184,0	184,0	200,0

DONNÉES ÉNERGÉTIQUES

Taille			0280	0300	0330	0350
Prestations à froid avec basses températures (UE n° 2016/2281)						
SEER	E	W/W	3,74	3,71	3,80	3,71
	L	W/W	2,96	3,19	3,01	3,28
ηsc	E	%	146,50	145,20	148,90	145,30
	L	%	115,30	124,40	117,30	128,30
UE 811/2013 performances en conditions climatiques moyennes (average) - 35 °C - Pdesignh ≤ 70 kW (1)						
Classe d'efficacité énergétique	E,L		A+	A+	A+	-
Pdesignh	E	kW	50	58	64	73
	L	kW	49	58	64	71
ηsh	E	%	138,00	137,00	137,00	135,00
	L	%	125,00	128,00	125,00	125,00
SCOP	E	W/W	3,53	3,50	3,50	3,45
	L	W/W	3,20	3,28	3,20	3,20

(1) Efficacités dans des applications pour basse température (35 °C)

DONNÉES TECHNIQUES GÉNÉRALES

Taille			0280	0300	0330	0350
Compresseur						
Type	E,L	Type		Scroll		
Réglage compresseur	E,L	Type		On-Off		
Nombre	E,L	n°	2	2	2	2
Circuits	E,L	n°	2	2	2	2
Réfrigérant	E,L	Type		R410A		
Échangeur côté installation						
Type	E,L	Type		Plaques		
Nombre	E,L	n°	1	1	1	1
Raccords hydrauliques côté installation						
Raccords (in/out)	E,L	Type		Joints rainuré		
Raccords (in/out)	E,L	Ø		2"1/2		
Ventilateur						
Type	E,L	Type		Axiaux		
Nombre	E	n°	6	8	8	8
	L	n°	4	6	6	6
Dèbit d'air	E	m^3/h	20000	26000	26000	26000
	L	m^3/h	14000	20000	20000	20000
Données sonores calculées en mode refroidissement (1)						
Niveau de puissance sonore	E	dB(A)	74,0	75,0	75,0	76,0
	L	dB(A)	73,0	74,0	74,0	75,0
Niveau de pression sonore (10 m)	E	dB(A)	42,3	43,2	43,2	44,2
	L	dB(A)	41,3	42,3	42,3	43,3

(1) Puissance acoustique: calculée sur la base des mesures effectuées en accord avec la norme UNI EN ISO 9614-2, conformément aux conditions requises de la certification Eurovent.; Pression sonore mesurée en champ libre, à 10 m de la surface externe de l'unité , (conformément à la norme UNI EN ISO 3744)

DIMENSIONS

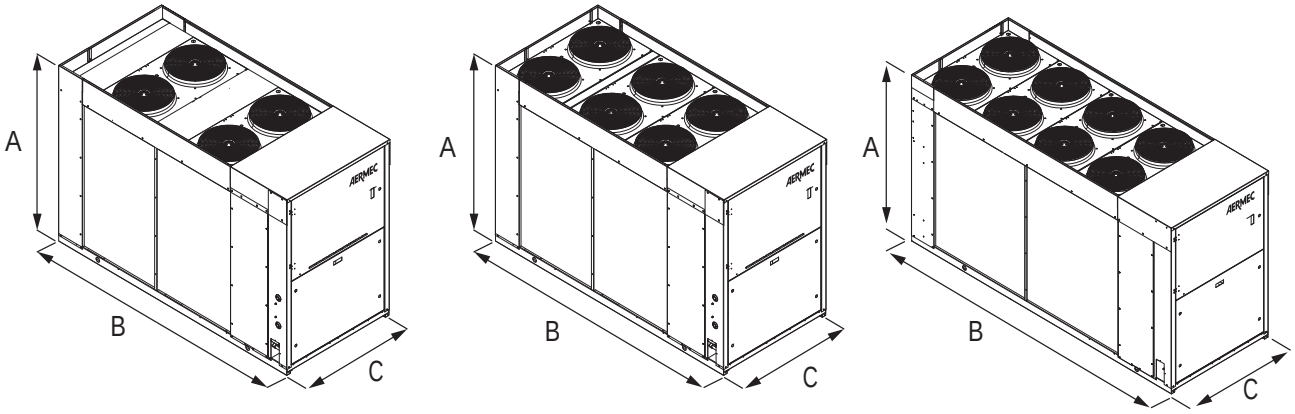

Taille			0280	0300	0330	0350
Dimensions et poids						
A	E,L	mm	1606	1606	1606	1606
B	E,L	mm	1100	1100	1100	1100
C	E	mm	-	2950	2950	2950
	L	mm	2450	2450	2450	2450
Poids						
Sans kit hydraulique	E	kg	730	795	805	811
	L	kg	713	724	731	740

Aermec se réserve la faculté d'apporter, à tout instant, toute modification retenue nécessaire à l'amélioration du produit, avec variation éventuelle des données techniques correspondantes.

Aermec S.p.A.
Via Roma, 996 - 37040 Bevilacqua (VR) - Italia
Tel. 0442633111 - Telefax 044293577
www.aermec.com

NRB 0282-0754

Groupe d'eau glacée à condensation par air

Puissance frigorifique 56 ÷ 202 kW

- **Hautes efficacités saisonnières**
- **Modalité night mode**
- **Quantités de fluide frigorigène réduites**
- **Dimensions compactes**



EUROVENT CERTIFIED PERFORMANCE
www.eurovent-certification.com

DESCRIPTION

Unité extérieure pour la production d'eau glacée pour satisfaire les besoins de climatisation dans les ensembles résidentiels , commerciales ou industrielles .
Le socle la structure et les panneaux sont en acier traité avec des peintures de polyester RAL 9003.

VERSIONS

° Standard
A A haute efficacité
E A haute efficacité silencieuse
L Standard silenceuse
N A très haute efficacité, silencieuse
U A très haute efficacité

CARACTÉRISTIQUES

Champ de fonctionnement

Le fonctionnement à pleine charge est garantit jusqu'à une température de l'air extérieur de 50 °C. L'unité peut produire de l'eau glacée à une température négative (jusqu'à –10 °C pour l'eau produite par certaines versions).

bi-circuit

En fonction de la taille, les unités sont mono-circuit ou bi-circuit, pour assurer la meilleure efficacité à pleine charge comme aux charges partielles.

Nouvelles batteries de condensation

Toute la gamme utilise des batteries de condensation cuivre - aluminium avec les rangs à diamètre réduit, permettant d'utiliser une moindre quantité de gaz par rapport aux batteries traditionnelles.

Détendeur thermostatique électronique

La possibilité d'utiliser le détendeur thermostatique électronique, disponible dans le configurateur, apporte d'importants bénéfices, particulièrement lorsque le réfrigérateur travaille aux charges partielles pour l'avantage du rendement énergétique de l'unité.

Kit hydraulique intégré

Le groupe hydraulique intégré optionnel contient les composants hydrauliques principaux ; il est disponible dans différentes configurations avec une ou deux pompes, à faible ou grande hauteur d'élévation et une accumulation inertielle, pour avoir aussi une solution d'économie et un installation finale simple .

CONTRÔLE

Réglage par microprocesseur équipé de clavier et écran LCD, qui permet une consultation facile et une intervention sur l'unité grâce au menu disponible en plusieurs langues.

— La présence d'une horloge de programmation permet de définir des tranches horaires de fonctionnement et un éventuel deuxième point de consigne.
— La thermorégulation s'effectue avec la logique proportionnelle intégrale, sur la base de la température de sortie de l'eau.
— **Contrôle HP flottant :** disponible pour tous les modèles avec les ventilateurs inverter ou avec DPCX. Permet avec la modulation continue des ventilateurs d'optimiser le fonctionnement de l'unité à n'importe quel point de travail, en garantissant une augmentation de l'efficacité énergétique aux charges partielles
— **Modalité Night Mode:** il est possible de configurer un profil de fonctionnement silencieux. Option parfaite, par exemple, pour le fonctionnement nocturne, parce qu'elle garantit un plus grand confort acoustique pendant les heures du soir, et un rendement élevé pendant les heures de plus grande charge. **Pour la modalité Night Mode, dans les versions standard, l'accessoire DCPX (de série dans les versions silencieuses) ou le ventilateur inverseur « J » sont obligatoires "J".**

ACCESSOIRES

DCPX: Dispositif pour contrôler la température de condensation, avec modulation en continu de la vitesse du ventilateur par le transducteur de pression.
GP: Grille anti-intrusion.
VT: Supports antivibratiles.

ACCESSOIRES MONTÉS EN USINE

DRE: Dispositif électronique de réduction de l'intensité de démarrage.
RIF: Resynchroniseur de courant. Branché en parallèle au moteur, il permet une réduction de l'intensité de fonctionnement (environ 10%).
T6: Double valve de sécurité avec robinet de commutation.

C-TOUCH: Clavier à écran tactile de 7" qui permet de naviguer de manière intuitive parmi les différents écrans, pour modifier les paramètres de fonctionnement et afficher de manière graphique le comportement de certaines tailles en temps réel.

COMPATIBILITÉ AVEC LE SYSTÈME VMF

Pour de plus amples informations concernant le système VMF, consulter la documentation correspondante.

COMPATIBILITÉ DES ACCESSOIRES

Modèle	Ver	0282	0302	0332	0352	0502	0552	0602	0604	0652	0654	0682	0702	0704	0752	0754
AER485P1	°,A					•	•	•	•	•	•	•	•	•	•	•
	E,L,N	•	•	•	•	•	•	•	•	•	•	•	•	•	•	•
	U				•	•	•	•	•	•	•	•	•	•	•	•
AERNET	°,A					•	•	•	•	•	•	•	•	•	•	•
	E,L,N	•	•	•	•	•	•	•	•	•	•	•	•	•	•	•
	U				•	•	•	•	•	•	•	•	•	•	•	•
MULTICHILLER_EVO	°,A					•	•	•	•	•	•	•	•	•	•	•
	E,L,N	•	•	•	•	•	•	•	•	•	•	•	•	•	•	•
	U				•	•	•	•	•	•	•	•	•	•	•	•
PGD1	°,A					•	•	•	•	•	•	•	•	•	•	•
	E,L,N	•	•	•	•	•	•	•	•	•	•	•	•	•	•	•
	U				•	•	•	•	•	•	•	•	•	•	•	•

Contrôle la température de condensation

Ver	0282	0302	0332	0352	0502	0552	0602	0604	0652	0654	0682	0702	0704	0752	0754
Ventilateurs: °															
°	-	-	-	-	DCPX142	DCPX142	DCPX142	DCPX142	DCPX142	DCPX142	DCPX143	DCPX143	DCPX143	DCPX143	DCPX143
A	-	-	-	-	DCPX142	DCPX142	DCPX142	DCPX142	DCPX142	DCPX143	DCPX143	DCPX143	DCPX143	DCPX143	DCPX143
E,L	DCPX140	DCPX140	DCPX140	DCPX140	De Série	De Série	De Série	De Série	De Série	De Série	De Série	De Série	De Série	De Série	De Série
N	DCPX140	DCPX140	DCPX140	De Série	De Série	De Série	De Série	De Série	De Série	De Série	De Série	De Série	De Série	De Série	De Série
U	-	-	-	DCPX142	DCPX142	DCPX142	DCPX143	DCPX143	DCPX143	DCPX143	DCPX143	DCPX143	DCPX143	DCPX143	DCPX143
Ventilateurs: M															
°	-	-	-	-	DCPX142	DCPX142	DCPX142	DCPX142	DCPX142	DCPX142	DCPX143	DCPX143	DCPX143	DCPX143	DCPX143
A	-	-	-	-	DCPX142	DCPX142	DCPX142	DCPX142	DCPX142	DCPX143	DCPX143	DCPX143	DCPX143	DCPX143	DCPX143
E	DCPX141	DCPX141	DCPX141	DCPX141	De Série	De Série	De Série	De Série	De Série	De Série	De Série	De Série	De Série	De Série	De Série
L	DCPX140	DCPX141	DCPX141	DCPX141	De Série	De Série	De Série	De Série	De Série	De Série	De Série	De Série	De Série	De Série	De Série
N	DCPX141	DCPX141	DCPX141	De Série	De Série	De Série	De Série	De Série	De Série	De Série	De Série	De Série	De Série	De Série	De Série
U	-	-	-	DCPX142	DCPX142	DCPX142	DCPX143	DCPX143	DCPX143	DCPX143	DCPX143	DCPX143	DCPX143	DCPX143	DCPX143

L'accessoire ne peut pas être monté sur les configurations indiquées avec -

Support antivibratoires

Ver	0282	0302	0332	0352	0502	0552	0602	0604	0652	0654	0682	0702	0704	0752	0754
Kit hydraulique intégré: 00															
°	-	-	-	-	VT11	VT11	VT11	VT11	VT11	VT11	VT22	VT22	VT22	VT22	VT22
A	-	-	-	-	VT11	VT11	VT11	VT11	VT11	VT22	VT22	VT22	VT22	VT22	VT22
E	VT17	VT17	VT17	VT17	VT11	VT11	VT11	VT11	VT11	VT22	VT22	VT22	VT22	VT22	VT22
L	VT17	VT17	VT17	VT17	VT11	VT11	VT11	VT11	VT11	VT11	VT22	VT22	VT22	VT22	VT22
N	VT17	VT17	VT17	VT11	VT11	VT11	VT22	VT22	VT22	VT22	VT22	VT23	VT23	VT23	VT23
U	-	-	-	VT11	VT11	VT11	VT22	VT22	VT22	VT22	VT22	VT23	VT23	VT23	VT23
Kit hydraulique intégré: 01, 02, 03, 04, 05, 06, 07, 08, 09															
°	-	-	-	-	VT11	VT11	VT11	VT11	VT11	VT11	VT22	VT22	VT22	VT22	VT22
A	-	-	-	-	VT11	VT11	VT11	VT11	VT11	VT22	VT22	VT22	VT22	VT22	VT22
E	VT13	VT13	VT13	VT13	VT11	VT11	VT11	VT11	VT11	VT22	VT22	VT22	VT22	VT22	VT22
L	VT13	VT13	VT13	VT13	VT11	VT11	VT11	VT11	VT11	VT11	VT22	VT22	VT22	VT22	VT22
N	VT13	VT13	VT13	VT11	VT11	VT11	VT22	VT22	VT22	VT22	VT22	VT23	VT23	VT23	VT23
U	-	-	-	VT11	VT11	VT11	VT22	VT22	VT22	VT22	VT22	VT23	VT23	VT23	VT23
Kit hydraulique intégré: I1, I2, I3, I4															
°	-	-	-	-	VT11	VT11	VT11	VT11	VT11	VT11	VT22	VT22	VT22	VT22	VT22
A	-	-	-	-	VT11	VT11	VT11	VT11	VT11	VT22	VT22	VT22	VT22	VT22	VT22
E	VT17	VT17	VT17	VT17	VT11	VT11	VT11	VT11	VT11	VT22	VT22	VT22	VT22	VT22	VT22
L	VT17	VT17	VT17	VT17	VT11	VT11	VT11	VT11	VT11	VT11	VT22	VT22	VT22	VT22	VT22
N	VT17	VT17	VT17	VT11	VT11	VT11	VT22	VT22	VT22	VT22	VT22	VT23	VT23	VT23	VT23
U	-	-	-	VT11	VT11	VT11	VT22	VT22	VT22	VT22	VT22	VT23	VT23	VT23	VT23
Kit hydraulique intégré: K1, K2, K3, K4															
°	-	-	-	-	VT11	VT11	VT11	VT11	VT11	VT11	VT22	VT22	VT22	VT22	VT22
A	-	-	-	-	VT11	VT11	VT11	VT11	VT11	VT22	VT22	VT22	VT22	VT22	VT22
E	VT13	VT13	VT13	VT13	VT11	VT11	VT11	VT11	VT11	VT22	VT22	VT22	VT22	VT22	VT22
L	VT13	VT13	VT13	VT13	VT11	VT11	VT11	VT11	VT11	VT11	VT22	VT22	VT22	VT22	VT22
N	VT13	VT13	VT13	VT11	VT11	VT11	VT22	VT22	VT22	VT22	VT22	VT23	VT23	VT23	VT23
U	-	-	-	VT11	VT11	VT11	VT22	VT22	VT22	VT22	VT22	VT23	VT23	VT23	VT23
Kit hydraulique intégré: P1, P2, P3, P4															
°	-	-	-	-	VT11	VT11	VT11	VT11	VT11	VT11	VT22	VT22	VT22	VT22	VT22
A	-	-	-	-	VT11	VT11	VT11	VT11	VT11	VT22	VT22	VT22	VT22	VT22	VT22
E	VT17	VT17	VT17	VT17	VT11	VT11	VT11	VT11	VT11	VT22	VT22	VT22	VT22	VT22	VT22
L	VT17	VT17	VT17	VT17	VT11	VT11	VT11	VT11	VT11	VT11	VT22	VT22	VT22	VT22	VT22

Ver	0282	0302	0332	0352	0502	0552	0602	0604	0652	0654	0682	0702	0704	0752	0754
N	VT17	VT17	VT17	VT11	VT11	VT11	VT22	VT22	VT22	VT22	VT22	VT23	VT23	VT23	VT23
U	-	-	-	VT11	VT11	VT11	VT22	VT22	VT22	VT22	VT22	VT23	VT23	VT23	VT23

L'accessoire ne peut pas être monté sur les configurations indiquées avec -

Grilles anti-intrusion

Ver	0282	0302	0332	0352	0502	0552	0602	0604	0652	0654	0682	0702	0704	0752	0754
°	-	-	-	-	GP2 x 2 (1)	GP2 x 2 (1)	GP2 x 2 (1)	GP2 x 2 (1)	GP2 x 2 (1)	GP2 x 2 (1)	GP2 x 3 (1)	GP2 x 3 (1)	GP2 x 3 (1)	GP2 x 3 (1)	GP2 x 3 (1)
A	-	-	-	-	GP2 x 2 (1)	GP2 x 2 (1)	GP2 x 2 (1)	GP2 x 2 (1)	GP2 x 2 (1)	GP2 x 3 (1)	GP2 x 3 (1)	GP2 x 3 (1)	GP2 x 3 (1)	GP2 x 3 (1)	GP2 x 3 (1)
E	GP3	GP4	GP4	GP4	GP2 x 2 (1)	GP2 x 2 (1)	GP2 x 2 (1)	GP2 x 2 (1)	GP2 x 2 (1)	GP2 x 3 (1)	GP2 x 3 (1)	GP2 x 3 (1)	GP2 x 3 (1)	GP2 x 3 (1)	GP2 x 3 (1)
L	GP3	GP3	GP4	GP4	GP2 x 2 (1)	GP2 x 2 (1)	GP2 x 2 (1)	GP2 x 2 (1)	GP2 x 2 (1)	GP2 x 2 (1)	GP2 x 3 (1)	GP2 x 3 (1)	GP2 x 3 (1)	GP2 x 3 (1)	GP2 x 3 (1)
N	GP4	GP4	GP4	GP2 x 2 (1)	GP2 x 2 (1)	GP2 x 2 (1)	GP2 x 3 (1)	GP2 x 3 (1)	GP2 x 3 (1)	GP2 x 3 (1)	GP2 x 3 (1)	GP14 x 4 (1)	GP14 x 4 (1)	GP14 x 4 (1)	GP14 x 4 (1)
U	-	-	-	GP2 x 2 (1)	GP2 x 2 (1)	GP2 x 2 (1)	GP2 x 3 (1)	GP2 x 3 (1)	GP2 x 3 (1)	GP2 x 3 (1)	GP2 x 3 (1)	GP14 x 4 (1)	GP14 x 4 (1)	GP14 x 4 (1)	GP14 x 4 (1)

(1) x _ indique la quantité à acheter
L'accessoire ne peut pas être monté sur les configurations indiquées avec -

Resynchroniseur de courant

Ver	0282	0302	0332	0352	0502	0552	0602	0604
°,A	-	-	-	-	RIF0502	RIF0552	RIF0602	RIF0604
E,L,N	RIF0282	RIF0302	RIF0332	RIF0352	RIF0502	RIF0552	RIF0602	RIF0604
U	-	-	-	RIF0352	RIF0502	RIF0552	RIF0602	RIF0604

L'accessoire ne peut pas être monté sur les configurations indiquées avec -
Le fond gris indique les accessoires montés en usine

Ver	0652	0654	0682	0702	0704	0752	0754
°,A,E,L,N,U	RIF0652	RIF0652	RIF0682	RIF0702	RIF0704	RIF0752	RIF0754

Le fond gris indique les accessoires montés en usine

Dispositif de réduction de l'intensité de démarrage

Ver	0282	0302	0332	0352	0502	0552	0602	0604
°,A	-	-	-	-	DRENRB502 (1)	DRENRB552 (1)	DRENRB602 (1)	DRENRB604 (1)
E,L,N	DRENRB282 (1)	DRENRB302 (1)	DRENRB332 (1)	DRENRB352 (1)	DRENRB502 (1)	DRENRB552 (1)	DRENRB602 (1)	DRENRB604 (1)
U	-	-	-	DRENRB352 (1)	DRENRB502 (1)	DRENRB552 (1)	DRENRB602 (1)	DRENRB604 (1)

(1) Uniquement pour alimentations 400 V 3N ~ 50 Hz et 400 V 3 ~ 50 Hz. La présence de x 2 ou x 3 indique la quantité à commander.
L'accessoire ne peut pas être monté sur les configurations indiquées avec -
Le fond gris indique les accessoires montés en usine

Ver	0652	0654	0682	0702	0704	0752	0754
°,A,E,L,N,U	DRENRB652 (1)	DRENRB654 (1)	DRENRB682 (1)	DRENRB702 (1)	DRENRB704 (1)	DRENRB752 (1)	DRENRB754 (1)

(1) Uniquement pour alimentations 400 V 3N ~ 50 Hz et 400 V 3 ~ 50 Hz. La présence de x 2 ou x 3 indique la quantité à commander.
Le fond gris indique les accessoires montés en usine

Doubles soupapes de sécurité

Ver	0282	0302	0332	0352	0502	0552	0602	0604	0652	0654	0682	0702	0704	0752	0754
°,A	-	-	-	-	T6NRB8	T6NRB8	T6NRB8	T6NRB11	T6NRB8	T6NRB11	T6NRB9	T6NRB10	T6NRB12	T6NRB10	T6NRB12
E,N	T6NRB6	T6NRB6	T6NRB6	T6NRB8	T6NRB8	T6NRB8	T6NRB8	T6NRB11	T6NRB8	T6NRB11	T6NRB9	T6NRB10	T6NRB12	T6NRB10	T6NRB12
L	T6NRB6	T6NRB6	T6NRB6	T6NRB6	T6NRB8	T6NRB8	T6NRB8	T6NRB11	T6NRB8	T6NRB11	T6NRB9	T6NRB10	T6NRB12	T6NRB10	T6NRB12
U	-	-	-	T6NRB8	T6NRB8	T6NRB8	T6NRB8	T6NRB11	T6NRB8	T6NRB11	T6NRB9	T6NRB10	T6NRB12	T6NRB10	T6NRB12

L'accessoire ne peut pas être monté sur les configurations indiquées avec -
Le fond gris indique les accessoires montés en usine

Clavier à écran tactile

Ver	0282	0302	0332	0352	0502	0552	0602	0604	0652	0654	0682	0702	0704	0752	0754
°,A,E,L,N,U	C-TOUCH	C-TOUCH	C-TOUCH	C-TOUCH	C-TOUCH	C-TOUCH	C-TOUCH	C-TOUCH	C-TOUCH	C-TOUCH	C-TOUCH	C-TOUCH	C-TOUCH	C-TOUCH	C-TOUCH

Le fond gris indique les accessoires montés en usine

CONFIGURATEUR

Champ		Description
1,2,3		**NRB**
4,5,6,7		**Taille** 0282, 0302, 0332, 0352, 0502, 0552, 0602, 0604, 0652, 0654, 0682, 0702, 0704, 0752, 0754
8		**Champ d'utilisation**
	°	Détendeur thermostatique mécanique standard (1)
	X	Détendeur thermostatique électronique (1)
	Y	Double détendeur thermostatique mécanique pour basse température (2)
	Z	Détendeur thermostatique électronique pour basse température (3)
9		**Modèle**
	°	Seul froid
	C	Unité de condensation
10		**Récupération de chaleur (4)**
	°	Sans récupération de chaleur
	D	Avec désurchauffeur
	T	Avec récupération total
11		**Version**
	°	Standard
	A	A haute efficacité
	E	A haute efficacité silencieuse
	L	Standard silenceuse
	N	A très haute efficacité, silencieuse
	U	A très haute efficacité
12		**Batteries**
	°	En cuivre - aluminium
	R	Cuivre - cuivre
	S	Cuivre - cuivre étamé
	V	En cuivre - aluminium verni
13		**Ventilateurs**
	°	Standard
	J	Inverter
	M	Majoré
14		**Alimentation**
	°	400V ~ 3N 50Hz avec disjoncteurs magnétothermiques
	1	220V ~ 3 50Hz avec disjoncteurs magnétothermiques
15,16		**Kit hydraulique intégré**
		Sans kit hydraulique
	00	Sans kit hydraulique
		Kit avec ballon tampon et pompe/s
	01	Ballon tampon et pompe à faible hauteur manométrique
	02	Ballon tampon et pompe à faible hauteur manométrique + pompe de réserve
	03	Ballon tampon et pompe à grande hauteur manométrique
	04	Ballon tampon et pompe à grande hauteur manométrique + pompe de réserve
		Kit avec pompe(s) et ballon tampon avec trous pour les éventuelles résistances électriques
	05	Ballon tampon avec trous pour résistance d'appoint et pompe à faible hauteur manométrique (5)
	06	Ballon tampon avec trous pour résistance d'appoint et pompe à faible hauteur manométrique + pompe de réserve (5)
	07	Ballon tampon avec trous pour résistance d'appoint et pompe à grande hauteur manométrique (5)
	08	Ballon tampon avec trous pour résistance d'appoint et pompe à faible hauteur manométrique + pompe de réserve (5)
		Double anneau
	09	Double anneau
		Kit avec pompe/s
	P1	pompe simple à faible hauteur manométrique
	P2	pompe à faible hauteur manométrique + pompe de réserve
	P3	pompe simple à grande hauteur manométrique
	P4	pompe à grande hauteur manométrique + pompe de réserve
		Kit avec pompe/s avec inverter à vitesse fixe
	I1	Pompe simple à faible hauteur manométrique avec inverter vitesse fixe
	I2	Pompe simple à faible hauteur manométrique avec inverter vitesse fixe + pompe de réserve
	I3	Pompe simple à grande hauteur manométrique avec inverter vitesse fixe
	I4	Pompe simple à grande hauteur manométrique avec inverter vitesse fixe + pompe de réserve
		Kit avec ballon tampon et pompe/s avec inverter à vitesse fixe
	K1	Ballon tampon et pompe à faible hauteur manométrique avec inverter vitesse fixe
	K2	Ballon tampon et pompe à faible hauteur manométrique avec inverter vitesse fixe + pompe de réserve
	K3	Ballon tampon et pompe à grande hauteur manométrique avec inverter vitesse fixe
	K4	Ballon tampon et pompe à grande hauteur manométrique avec inverter vitesse fixe + pompe de réserve
		Kit avec ballon tampon et pompe/s avec inverter à vitesse variable
	W1	Ballon tampon et pompe à faible hauteur manométrique avec inverter vitesse variable (6)
	W2	Ballon tampon et pompe à faible hauteur manométrique avec inverter vitesse variable + pompe de réserve (6)
	W3	Ballon tampon et pompe à grande hauteur manométrique avec inverter vitesse variable (6)
	W4	Ballon tampon et pompe à grande hauteur manométrique avec inverter vitesse variable + pompe de réserve (6)

(1) Eau produite de 4 °C ÷ 18 °C
(2) Eau produite de -10 °C ÷ 18 °C
(3) Eau produite entre 4 ° C et -8 ° C pour la version °, -10 ° C pour les autres versions
(4) Pour les versions récupération « YT » - « ZT » - « YD » et « ZD », contacter le siège ; Attention : sur le côté récupération, il est nécessaire de toujours garantir une température minimum d'entrée dans l'échangeur de 35 °C. Pour plus d'informations sur la plage de fonctionnement, consulter le programme de sélection Magellano
(5) Les ballons tampon avec trous pour résistances d'intégration (non fournies) quittent l'usine avec des bouchons en plastique de protection. Avant le chargement de l'installation, s'il n'est pas prévu d'installer une ou toutes les résistances, il est obligatoire de remplacer les bouchons en plastique par des bouchons appropriés, disponibles dans le commerce.
(6) L'opzione Y e Z non è compatibile con W1/W2/W3/W4

DONNÉES TECHNIQUES

NRB - °

Taille		0282	0302	0332	0352	0502	0552	0602	0604	0652	0654	0682	0702	0704	0752	0754
Performances en mode refroidissement 12 °C / 7 °C (1)																
Puissance frigorifique	kW	-	-	-	-	98,4	107,0	125,9	125,5	135,1	141,0	159,7	178,9	170,7	195,7	193,5
Puissance absorbée	kW	-	-	-	-	33,2	37,5	41,6	45,6	47,4	52,2	54,8	60,8	58,3	71,8	67,2
Courant total absorbée froid	A	-	-	-	-	59,0	65,0	71,0	80,0	81,0	92,0	93,0	102,0	104,0	117,0	117,0
EER	W/W	-	-	-	-	2,96	2,85	3,03	2,75	2,85	2,70	2,92	2,95	2,93	2,73	2,88
Débit eau côté installation	l/h	-	-	-	-	16941	18444	21694	21620	23270	24282	27502	30805	29385	33700	33309
Pertes de charge côté installation	kPa	-	-	-	-	39	46	42	50	49	48	52	66	71	78	65

(1) Données 14511:2018; Eau échangeur côté installation 12 °C / 7 °C; Air extérieur 35 °C

NRB - L

Taille		0282	0302	0332	0352	0502	0552	0602	0604	0652	0654	0682	0702	0704	0752	0754
Performances en mode refroidissement 12 °C / 7 °C (1)																
Puissance frigorifique	kW	56,5	64,3	73,9	85,5	96,3	104,5	122,6	121,5	131,1	134,8	156,1	174,3	166,4	189,9	187,4
Puissance absorbée	kW	19,8	22,2	24,8	29,6	34,0	38,6	42,9	47,6	49,2	55,0	56,0	62,5	60,0	74,7	69,5
Courant total absorbée froid	A	35,0	41,0	46,0	54,0	59,0	65,0	72,0	82,0	82,0	95,0	93,0	102,0	105,0	119,0	119,0
EER	W/W	2,85	2,90	2,98	2,89	2,83	2,71	2,86	2,55	2,67	2,45	2,79	2,79	2,78	2,54	2,70
Débit eau côté installation	l/h	9734	11090	12722	14734	16583	18007	21114	20937	22592	23230	26870	30010	28645	32685	32255
Pertes de charge côté installation	kPa	37	48	39	52	37	43	40	46	45	44	50	62	66	73	61

(1) Données 14511:2018; Eau échangeur côté installation 12 °C / 7 °C; Air extérieur 35 °C

NRB - A

Taille		0282	0302	0332	0352	0502	0552	0602	0604	0652	0654	0682	0702	0704	0752	0754
Performances en mode refroidissement 12 °C / 7 °C (1)																
Puissance frigorifique	kW	-	-	-	-	103,9	114,8	130,1	129,7	140,0	150,2	167,9	186,9	176,8	207,6	198,8
Puissance absorbée	kW	-	-	-	-	31,4	35,4	40,3	43,5	45,0	47,6	51,9	59,2	56,6	69,6	63,8
Courant total absorbée froid	A	-	-	-	-	55,0	59,0	68,0	73,0	74,0	77,0	86,0	94,0	98,0	103,0	107,0
EER	W/W	-	-	-	-	3,31	3,24	3,23	2,98	3,11	3,16	3,24	3,16	3,12	2,98	3,11
Débit eau côté installation	l/h	-	-	-	-	17889	19764	22404	22344	24116	25867	28897	32172	30430	35736	34210
Pertes de charge côté installation	kPa	-	-	-	-	30	36	35	42	40	57	46	56	55	60	58

(1) Données 14511:2018; Eau échangeur côté installation 12 °C / 7 °C; Air extérieur 35 °C

NRB - E

Taille		0282	0302	0332	0352	0502	0552	0602	0604	0652	0654	0682	0702	0704	0752	0754
Performances en mode refroidissement 12 °C / 7 °C (1)																
Puissance frigorifique	kW	60,6	68,4	77,0	89,2	100,4	110,5	123,9	122,2	132,4	144,8	161,4	178,0	168,2	195,9	187,7
Puissance absorbée	kW	18,6	21,1	23,8	28,3	32,5	36,9	42,7	46,6	48,2	49,4	54,0	62,6	59,7	74,7	68,0
Courant total absorbée froid	A	32,0	36,0	41,0	46,0	54,0	59,0	69,0	75,0	77,0	77,0	86,0	95,0	100,0	107,0	110,0
EER	W/W	3,26	3,24	3,23	3,16	3,09	3,00	2,90	2,62	2,75	2,93	2,99	2,84	2,82	2,62	2,76
Débit eau côté installation	l/h	10429	11774	13258	15372	17275	19020	21329	21052	22807	24939	27779	30648	28950	33719	32307
Pertes de charge côté installation	kPa	26	33	30	40	27	33	32	36	36	52	42	51	49	53	52

(1) Données 14511:2018; Eau échangeur côté installation 12 °C / 7 °C; Air extérieur 35 °C

NRB - U

Taille		0282	0302	0332	0352	0502	0552	0602	0604	0652	0654	0682	0702	0704	0752	0754
Performances en mode refroidissement 12 °C / 7 °C (1)																
Puissance frigorifique	kW	-	-	-	92,7	104,5	117,2	132,1	137,9	146,8	152,9	171,6	191,4	180,5	209,6	202,9
Puissance absorbée	kW	-	-	-	27,1	30,8	34,5	38,8	41,3	44,2	45,5	50,7	59,3	56,2	67,2	63,1
Courant total absorbée froid	A	-	-	-	51,0	56,0	61,0	68,0	76,0	76,0	86,0	88,0	101,0	104,0	116,0	115,0
EER	W/W	-	-	-	3,42	3,39	3,40	3,40	3,34	3,32	3,36	3,39	3,23	3,21	3,12	3,21
Débit eau côté installation	l/h	-	-	-	15945	17984	20172	22745	23741	25275	26327	29532	32945	31067	36076	34915
Pertes de charge côté installation	kPa	-	-	-	24	30	29	38	34	36	42	41	51	48	61	56

(1) Données 14511:2018; Eau échangeur côté installation 12 °C / 7 °C; Air extérieur 35 °C

NRB - N

Taille		0282	0302	0332	0352	0502	0552	0602	0604	0652	0654	0682	0702	0704	0752	0754
Performances en mode refroidissement 12 °C / 7 °C (1)																
Puissance frigorifique	kW	60,8	69,0	76,9	89,7	100,8	112,4	128,6	133,5	142,2	147,1	164,5	185,1	174,5	201,1	195,1
Puissance absorbée	kW	17,8	20,5	22,9	27,8	31,9	36,1	39,4	42,4	45,3	47,2	52,9	60,9	57,5	70,2	65,3
Courant total absorbée froid	A	33,0	39,0	44,0	50,0	55,0	62,0	66,0	74,0	75,0	85,0	88,0	100,0	102,0	116,0	114,0
EER	W/W	3,42	3,37	3,36	3,23	3,16	3,12	3,26	3,15	3,14	3,11	3,11	3,04	3,03	2,87	2,99
Débit eau côté installation	l/h	10460	11884	13249	15444	17352	19347	22150	22978	24481	25334	28325	31856	30031	34611	33586
Pertes de charge côté installation	kPa	27	25	31	22	28	27	36	32	34	39	38	48	45	56	52

(1) Données 14511:2018; Eau échangeur côté installation 12 °C / 7 °C; Air extérieur 35 °C

INDICES ÉNERGÉTIQUES (RÈG. (UE) 2016/2281)

NRB °

Taille		0282	0302	0332	0352	0502	0552	0602	0604	0652	0654	0682	0702	0704	0752	0754
SEER - 12/7 (EN14825:2018) avec ventilateurs standard (1)																
SEER	W/W	-	-	-	-	4,23	4,13	4,29	- (2)	4,16	- (2)	4,18	4,16	- (2)	4,14	- (2)
Efficacité saisonnière	%	-	-	-	-	166,2%	162,2%	168,4%	- (2)	163,4%	- (2)	164,1%	163,4%	- (2)	162,5%	- (2)
SEER - 12/7 (EN14825:2018) avec ventilateurs inverter (3)																
SEER	W/W	-	-	-	-	4,34	4,23	4,39	4,12	4,26	4,11	4,28	4,26	4,13	4,24	4,12
Efficacité saisonnière	%	-	-	-	-	170,6%	166,2%	172,6%	161,8%	167,3%	161,4%	168,2%	167,4%	162,2%	166,6%	161,8%
SEER - 23/18 (EN14825: 2018) avec ventilateurs standard (4)																
SEER	W/W	-	-	-	-	5,17	4,95	5,16	4,77	4,95	4,80	5,01	4,99	4,86	4,82	4,90
Efficacité saisonnière	%	-	-	-	-	203,9%	194,8%	203,3%	187,7%	195,1%	189,0%	197,3%	196,7%	191,5%	189,9%	193,0%
SEER - 23/18 (EN14825: 2018) avec ventilateurs inverter																
SEER	W/W	-	-	-	-	5,31	5,07	5,29	4,89	5,04	4,93	5,13	5,12	5,01	4,99	4,95
Efficacité saisonnière	%	-	-	-	-	209,3%	199,6%	208,4%	192,7%	198,5%	194,2%	202,2%	201,6%	197,5%	196,5%	194,8%
SEPR - (EN14825:2018) Haute températurea avec ventilateurs standard (4)																
SEPR	W/W	-	-	-	-	5,79	5,61	5,74	5,62	5,66	5,57	5,59	5,84	5,94	5,45	5,76
SEPR - (EN14825:2018) Haute températurea avec ventilateurs inverter (4)																
SEPR	W/W	-	-	-	-	5,79	5,61	5,74	5,62	5,66	5,57	5,59	5,84	5,94	5,45	5,76

(1) Calcul effectué avec un débit d'eau FIXE et une température de sortie VARIABLE.
(2) Non conforme à la réglementation UE 2016/2281 pour les applications de confort 12°C / 7°C
(3) Calcul effectué avec un débit d'eau FIXE/VARIABLE et une température de sortie FIXE/VARIABLE.
(4) Calcul effectué avec un débit d'eau FIXE.

NRB L

Taille		0282	0302	0332	0352	0502	0552	0602	0604	0652	0654	0682	0702	0704	0752	0754
SEER - 12/7 (EN14825:2018) avec ventilateurs standard (1)																
SEER	W/W	4,28	4,27	4,35	4,25	4,25	4,14	4,27	- (2)	4,11	- (2)	4,22	4,13	- (2)	4,11	- (2)
Efficacité saisonnière	%	168,1%	167,8%	171,1%	167,0%	167,0%	162,5%	167,8%	- (2)	161,2%	- (2)	165,7%	162,1%	- (2)	161,3%	- (2)
SEER - 12/7 (EN14825:2018) avec ventilateurs inverter (3)																
SEER	W/W	4,38	4,37	4,46	4,35	4,36	4,24	4,38	4,11	4,18	4,12	4,32	4,23	4,13	4,19	4,11
Efficacité saisonnière	%	172,2%	171,8%	175,4%	171,0%	171,4%	166,6%	172,2%	161,4%	164,2%	161,8%	169,8%	166,2%	162,2%	164,6%	161,4%
SEER - 23/18 (EN14825: 2018) avec ventilateurs standard (4)																
SEER	W/W	5,05	5,10	5,21	5,09	5,13	4,88	4,99	4,65	4,77	4,52	5,00	4,79	4,78	4,67	4,74
Efficacité saisonnière	%	199,0%	201,1%	205,3%	200,7%	202,3%	192,3%	196,6%	183,1%	187,9%	177,6%	197,1%	188,7%	188,1%	183,8%	186,4%
SEER - 23/18 (EN14825: 2018) avec ventilateurs inverter																
SEER	W/W	5,17	5,22	5,34	5,22	5,27	5,00	5,12	4,81	4,89	4,82	5,13	4,92	4,91	4,83	4,84
Efficacité saisonnière	%	203,8%	205,9%	210,6%	205,6%	207,7%	197,1%	201,7%	189,4%	192,7%	189,7%	202,0%	193,6%	193,2%	190,0%	190,4%
SEPR - (EN14825:2018) Haute températurea avec ventilateurs standard (4)																
SEPR	W/W	6,15	6,00	5,97	6,07	5,79	5,65	5,61	5,31	5,55	5,28	5,58	5,60	5,77	5,37	5,53
SEPR - (EN14825:2018) Haute températurea avec ventilateurs inverter (4)																
SEPR	W/W	6,15	6,00	5,97	6,07	5,79	5,65	5,61	5,31	5,55	5,28	5,58	5,60	5,77	5,37	5,53

(1) Calcul effectué avec un débit d'eau FIXE et une température de sortie VARIABLE.
(2) Non conforme à la réglementation UE 2016/2281 pour les applications de confort 12°C / 7°C
(3) Calcul effectué avec un débit d'eau FIXE/VARIABLE et une température de sortie FIXE/VARIABLE.
(4) Calcul effectué avec un débit d'eau FIXE.

NRB A

Taille		0282	0302	0332	0352	0502	0552	0602	0604	0652	0654	0682	0702	0704	0752	0754
SEER - 12/7 (EN14825:2018) avec ventilateurs standard (1)																
SEER	W/W	-	-	-	-	4,37	4,37	4,48	- (2)	4,37	- (2)	4,38	4,29	- (2)	4,33	- (2)
Efficacité saisonnière	%	-	-	-	-	171,9%	171,6%	176,1%	- (2)	171,7%	- (2)	172,2%	168,7%	- (2)	170,2%	- (2)
SEER - 12/7 (EN14825:2018) avec ventilateurs inverter (3)																
SEER	W/W	-	-	-	-	4,48	4,48	4,59	4,48	4,49	4,40	4,44	4,20	4,13	4,34	4,16
Efficacité saisonnière	%	-	-	-	-	176,2%	176,2%	180,6%	165,0%	176,2%	162,2%	176,6%	173,0%	170,6%	174,6%	163,4%
SEER - 23/18 (EN14825: 2018) avec ventilateurs standard (4)																
SEER	W/W	-	-	-	-	5,42	5,28	5,40	4,91	5,22	4,94	5,29	5,10	4,95	5,11	4,99
Efficacité saisonnière	%	-	-	-	-	213,6%	208,3%	213,1%	193,5%	205,8%	194,6%	208,7%	201,1%	194,9%	201,3%	196,7%
SEER - 23/18 (EN14825: 2018) avec ventilateurs inverter																
SEER	W/W	-	-	-	-	5,55	5,42	5,54	5,06	5,36	5,11	5,43	5,23	5,30	5,24	5,03
Efficacité saisonnière	%	-	-	-	-	219,0%	213,9%	218,6%	199,5%	211,3%	201,3%	214,1%	206,3%	208,8%	206,6%	198,2%
SEPR - (EN14825:2018) Haute températurea avec ventilateurs standard (4)																
SEPR	W/W	-	-	-	-	6,10	5,97	6,00	5,73	5,97	5,74	5,92	5,79	5,89	5,75	5,78
SEPR - (EN14825:2018) Haute températurea avec ventilateurs inverter (4)																
SEPR	W/W	-	-	-	-	6,10	5,97	6,00	5,73	5,97	5,74	5,92	5,79	5,89	5,75	5,78

(1) Calcul effectué avec un débit d'eau FIXE et une température de sortie VARIABLE.
(2) Non conforme à la réglementation UE 2016/2281 pour les applications de confort 12°C / 7°C
(3) Calcul effectué avec un débit d'eau FIXE/VARIABLE et une température de sortie FIXE/VARIABLE.
(4) Calcul effectué avec un débit d'eau FIXE.

NRB E

Taille		0282	0302	0332	0352	0502	0552	0602	0604	0652	0654	0682	0702	0704	0752	0754
SEER - 12/7 (EN14825:2018) avec ventilateurs standard (1)																
SEER	W/W	4,48	4,58	4,49	4,42	4,37	4,35	4,42	- (2)	4,24	- (2)	4,40	4,21	- (2)	4,23	- (2)
Efficacité saisonnière	%	176,2%	180,2%	176,4%	173,6%	171,7%	171,0%	173,8%	- (2)	166,5%	- (2)	172,8%	165,5%	- (2)	166,0%	- (2)
SEER - 12/7 (EN14825:2018) avec ventilateurs inverter (3)																
SEER	W/W	4,59	4,69	4,60	4,52	4,48	4,46	4,53	4,16	4,34	4,18	4,51	4,32	4,13	4,33	4,11
Efficacité saisonnière	%	180,6%	184,6%	181,0%	177,8%	176,2%	175,4%	178,2%	163,4%	170,6%	164,2%	177,4%	169,8%	162,2%	170,2%	161,4%
SEER - 23/18 (EN14825: 2018) avec ventilateurs standard (4)																
SEER	W/W	5,36	5,48	5,40	5,44	5,33	5,27	5,24	4,68	4,97	4,93	5,23	4,93	4,81	4,90	4,74
Efficacité saisonnière	%	211,4%	216,3%	213,1%	214,7%	210,2%	207,9%	206,5%	184,0%	195,9%	194,0%	206,1%	194,2%	189,2%	193,0%	186,5%
SEER - 23/18 (EN14825: 2018) avec ventilateurs inverter																
SEER	W/W	5,50	5,62	5,55	5,58	5,47	5,41	5,37	4,88	5,10	5,05	5,37	5,06	4,93	5,02	4,88
Efficacité saisonnière	%	216,8%	221,6%	218,8%	220,0%	215,7%	213,3%	211,8%	192,0%	200,8%	199,1%	211,6%	199,3%	194,0%	197,9%	192,2%
SEPR - (EN14825:2018) Haute températurea avec ventilateurs standard (4)																
SEPR	W/W	6,46	6,42	6,13	6,36	5,98	5,95	5,79	5,41	5,72	5,68	5,83	5,67	5,69	5,51	5,47
SEPR - (EN14825:2018) Haute températurea avec ventilateurs inverter (4)																
SEPR	W/W	6,46	6,42	6,13	6,36	5,98	5,95	5,79	5,41	5,72	5,68	5,83	5,67	5,69	5,51	5,47

(1) Calcul effectué avec un débit d'eau FIXE et une température de sortie VARIABLE.
(2) Non conforme à la réglementation UE 2016/2281 pour les applications de confort 12°C / 7°C
(3) Calcul effectué avec un débit d'eau FIXE/VARIABLE et une température de sortie FIXE/VARIABLE.
(4) Calcul effectué avec un débit d'eau FIXE.

NRB U

Taille		0282	0302	0332	0352	0502	0552	0602	0604	0652	0654	0682	0702	0704	0752	0754
SEER - 12/7 (EN14825:2018) avec ventilateurs standard (1)																
SEER	W/W	-	-	-	4,62	4,59	4,71	4,54	4,22	4,54	4,20	4,64	4,42	4,11	4,41	4,18
Efficacité saisonnière	%	-	-	-	181,7%	180,6%	185,2%	178,5%	165,6%	178,7%	165,1%	182,5%	173,8%	161,4%	173,3%	164,3%
SEER - 12/7 (EN14825:2018) avec ventilateurs inverter (2)																
SEER	W/W	-	-	-	4,74	4,71	4,82	4,65	4,33	4,66	4,31	4,76	4,53	4,22	4,52	4,29
Efficacité saisonnière	%	-	-	-	186,6%	185,4%	189,8%	183,0%	170,2%	183,4%	169,4%	187,4%	178,2%	165,8%	177,8%	168,6%
SEER - 23/18 (EN14825: 2018) avec ventilateurs standard (3)																
SEER	W/W	-	-	-	5,77	5,71	5,71	5,58	5,18	5,53	5,17	5,64	5,32	5,08	5,27	5,07
Efficacité saisonnière	%	-	-	-	227,6%	225,5%	225,4%	220,3%	204,0%	218,3%	203,6%	222,7%	209,6%	200,0%	207,9%	199,9%
SEER - 23/18 (EN14825: 2018) avec ventilateurs inverter																
SEER	W/W	-	-	-	5,92	5,86	5,85	5,72	5,32	5,68	5,30	5,79	5,45	5,22	5,41	5,21
Efficacité saisonnière	%	-	-	-	233,8%	231,4%	231,1%	225,8%	209,6%	224,0%	209,0%	228,7%	214,9%	205,7%	213,4%	205,4%
SEPR - (EN14825:2018) Haute températurea avec ventilateurs standard (3)																
SEPR	W/W	-	-	-	6,43	6,30	6,31	6,01	6,15	6,09	5,88	6,19	5,88	6,05	5,85	6,07
SEPR - (EN14825:2018) Haute températurea avec ventilateurs inverter (3)																
SEPR	W/W	-	-	-	6,43	6,30	6,31	6,01	6,15	6,09	5,88	6,19	5,88	6,05	5,85	6,07

(1) Calcul effectué avec un débit d'eau FIXE et une température de sortie VARIABLE.
(2) Calcul effectué avec un débit d'eau FIXE/VARIABLE et une température de sortie FIXE/VARIABLE.
(3) Calcul effectué avec un débit d'eau FIXE.

NRB N

Taille		0282	0302	0332	0352	0502	0552	0602	0604	0652	0654	0682	0702	0704	0752	0754
SEER - 12/7 (EN14825:2018) avec ventilateurs standard (1)																
SEER	W/W	4,68	4,72	4,62	4,69	4,56	4,65	4,72	4,42	4,61	4,28	4,65	4,49	4,24	4,45	4,20
Efficacité saisonnière	%	184,0%	185,7%	181,7%	184,7%	179,5%	182,9%	185,9%	173,7%	181,2%	168,2%	182,9%	176,4%	166,7%	174,9%	165,1%
SEER - 12/7 (EN14825:2018) avec ventilateurs inverter (2)																
SEER	W/W	4,79	4,84	4,73	4,81	4,68	4,76	4,84	4,53	4,72	4,39	4,77	4,60	4,35	4,56	4,31
Efficacité saisonnière	%	188,6%	190,6%	186,2%	189,4%	184,2%	187,4%	190,6%	178,2%	185,8%	172,6%	187,8%	181,0%	171,0%	179,4%	169,4%
SEER - 23/18 (EN14825: 2018) avec ventilateurs standard (3)																
SEER	W/W	5,61	5,67	5,59	5,76	5,58	5,54	5,74	5,35	5,53	5,15	5,56	5,32	5,13	5,24	5,07
Efficacité saisonnière	%	221,4%	223,8%	220,6%	227,5%	220,0%	218,7%	226,6%	210,9%	218,2%	203,0%	219,5%	209,7%	202,2%	206,7%	199,9%
SEER - 23/18 (EN14825: 2018) avec ventilateurs inverter																
SEER	W/W	5,75	5,82	5,73	5,91	5,72	5,68	5,88	5,49	5,67	5,29	5,71	5,46	5,27	5,38	5,21
Efficacité saisonnière	%	227,0%	229,8%	226,3%	233,3%	225,8%	224,1%	232,3%	216,4%	223,7%	208,5%	225,3%	215,3%	207,6%	212,1%	205,2%
SEPR - (EN14825:2018) Haute températurea avec ventilateurs standard (3)																
SEPR	W/W	6,71	6,53	6,23	6,54	6,22	6,21	6,16	6,12	6,14	5,93	6,09	5,97	6,08	5,83	5,90
SEPR - (EN14825:2018) Haute températurea avec ventilateurs inverter (3)																
SEPR	W/W	6,71	6,53	6,23	6,54	6,22	6,21	6,16	6,12	6,14	5,93	6,09	5,97	6,08	5,83	5,90

(1) Calcul effectué avec un débit d'eau FIXE et une température de sortie VARIABLE.
(2) Calcul effectué avec un débit d'eau FIXE/VARIABLE et une température de sortie FIXE/VARIABLE.
(3) Calcul effectué avec un débit d'eau FIXE.

DONNÉES ÉLECTRIQUES

Taille			0282	0302	0332	0352	0502	0552	0602	0604	0652	0654	0682	0702	0704	0752	0754
Données électriques																	
Courant maximal (FLA)	°	A	-	-	-	-	72,2	77,1	86,0	98,2	94,9	111,3	112,7	127,3	131,4	144,0	141,2
	A	A	-	-	-	-	72,2	77,1	86,0	98,2	94,9	114,5	112,7	127,3	131,4	144,0	141,2
	E	A	42,6	49,2	56,9	65,3	72,2	77,1	86,0	98,2	94,9	114,5	112,7	127,3	131,4	144,0	141,2
	L	A	41,5	49,2	55,8	65,3	72,2	77,1	86,0	98,2	94,9	111,3	112,7	127,3	131,4	144,0	141,2
	N	A	42,6	50,3	56,9	67,3	72,2	77,1	89,2	101,3	98,1	114,5	112,7	130,5	134,6	147,2	144,4
	U	A	-	-	-	67,3	72,2	77,1	89,2	101,3	98,1	114,5	112,7	130,5	134,6	147,2	144,4
Courant de démarrage (LRA)	°	A	-	-	-	-	277,6	282,5	329,2	211,9	338,1	225,1	363,8	378,4	274,9	476,4	346,6
	A	A	-	-	-	-	277,6	282,5	329,2	211,9	338,1	228,3	363,8	378,4	274,9	476,4	346,6
	E	A	148,0	163,0	170,6	208,9	277,6	282,5	329,2	211,9	338,1	228,3	363,8	378,4	274,9	476,4	346,6
	L	A	146,9	163,0	169,5	208,9	277,6	282,5	329,2	211,9	338,1	225,1	363,8	378,4	274,9	476,4	346,6
	N	A	148,0	164,1	170,6	210,8	277,6	282,5	332,4	215,1	341,3	228,3	363,8	381,6	278,1	479,6	349,8
	U	A	-	-	-	210,8	277,6	282,5	332,4	215,1	341,3	228,3	363,8	381,6	278,1	479,6	349,8

DONNÉES TECHNIQUES GÉNÉRALES

Taille			0282	0302	0332	0352	0502	0552	0602	0604	0652	0654	0682	0702	0704	0752	0754
Compresseur																	
Type	°,A,E,L,N,U	Type								Scroll							
Nombre	°,A	n°	-	-	-	-	2	2	2	4	2	4	2	2	4	2	4
	E,L,N	n°	2	2	2	2	2	2	2	4	2	4	2	2	4	2	4
	U	n°	-	-	-	2	2	2	2	4	2	4	2	2	4	2	4
Circuits	°,A	n°	-	-	-	-	1	1	1	2	1	2	1	1	2	1	2
	E,L,N	n°	1	1	1	1	1	1	1	2	1	2	1	1	2	1	2
	U	n°	-	-	-	1	1	1	1	2	1	2	1	1	2	1	2
Réfrigérant	°,A,E,L,N,U	Type								R410A							
Échangeur côté installation																	
Type	°,A,E,L,N,U	Type								Plaques							
Nombre	°,A	n°	-	-	-	-	1	1	1	1	1	1	1	1	1	1	1
	E,L,N	n°	1	1	1	1	1	1	1	1	1	1	1	1	1	1	1
	U	n°	-	-	-	1	1	1	1	1	1	1	1	1	1	1	1
Raccords hydrauliques																	
Raccords (in/out)	°,A	Ø	-	-	-	-	2″1/2	2″1/2	2″1/2	2″1/2	2″1/2	2″1/2	2″1/2	2″1/2	2″1/2	2″1/2	2″1/2
	E,L,N	Ø								2″1/2							
	U	Ø	-	-	-	2″1/2	2″1/2	2″1/2	2″1/2	2″1/2	2″1/2	2″1/2	2″1/2	2″1/2	2″1/2	2″1/2	2″1/2
Ventilateur																	
Type	°,A,E,L,N,U	Type								Axial							
Moteur ventilateur	°,A,U	Type								Asynchrone							
	E,L	Type	Asynchrone				Asynchrone avec coupure de phase										
	N	Type	Asynchrone				Asynchrone avec coupure de phase										
Nombre	°	n°	-	-	-	-	2	2	2	2	3	3	3	2	2	3	3
	A	n°	-	-	-	-	2	2	2	2	3	3	3	2	3	3	3
	E	n°	6	6	8	8	2	2	2	2	3	3	3	2	3	3	3
	L	n°	4	6	6	8	2	2	2	2	3	3	3	2	2	3	3
	N	n°	6	8	8	2	2	2	3	3	3	4	4	3	3	4	4
	U	n°	-	-	-	2	2	2	3	3	3	4	4	3	3	4	4
Dèbit d'air	°	m^3/h	-	-	-	-	36600	36600	35100	35100	55200	53100	53100	35100	33700	53100	53100
	A	m^3/h	-	-	-	-	35100	35100	33800	33700	53100	51100	51100	33800	53100	51100	51100
	E	m^3/h	20700	22200	27500	24800	26800	26800	25600	25600	40500	38800	38800	25600	40500	38800	38800
	L	m^3/h	15200	20700	22200	27500	30900	30900	29500	29500	46500	44600	44600	29500	28300	44600	44600
	N	m^3/h	22200	27500	24800	26800	25600	25600	40500	40500	38800	54600	54600	40500	38800	54600	54600
	U	m^3/h	-	-	-	35100	33700	33700	53100	53100	51100	71200	71200	53100	51100	71200	71200
Données sonores calculées en mode refroidissement (1)																	
Niveau de puissance sonore	°	dB(A)	-	-	-	-	85,0	85,0	85,0	84,0	86,0	84,0	87,0	87,0	86,0	88,0	88,0
	A	dB(A)	-	-	-		85,0	85,0	85,0	84,0	86,0	86,0	87,0	87,0	86,0	88,0	88,0
	E	dB(A)	72,0	73,0	74,0	74,0	81,0	82,0	82,0	76,0	83,0	77,0	84,0	84,0	77,0	85,0	83,0
	L	dB(A)	72,0	73,0	73,0	74,0	81,0	82,0	82,0	76,0	83,0	77,0	84,0	84,0	77,0	85,0	83,0
	N	dB(A)	72,0	73,0	74,0	80,0	81,0	82,0	83,0	77,0	83,0	77,0	84,0	84,0	78,0	85,0	83,0
	U	dB(A)	-	-	-	84,0	85,0	85,0	87,0	86,0	87,0	86,0	87,0	88,0	87,0	89,0	89,0

(1) Puissance acoustique: calculée sur la base des mesures effectuées en accord avec la norme UNI EN ISO 9614-2, conformément aux conditions requises de la certification Eurovent.; Pression sonore mesurée en champ libre, à 10 m de la surface externe de l'unité , (conformément à la norme UNI EN ISO 3744)

G.s. = Joint Rainuré

DIMENSIONS

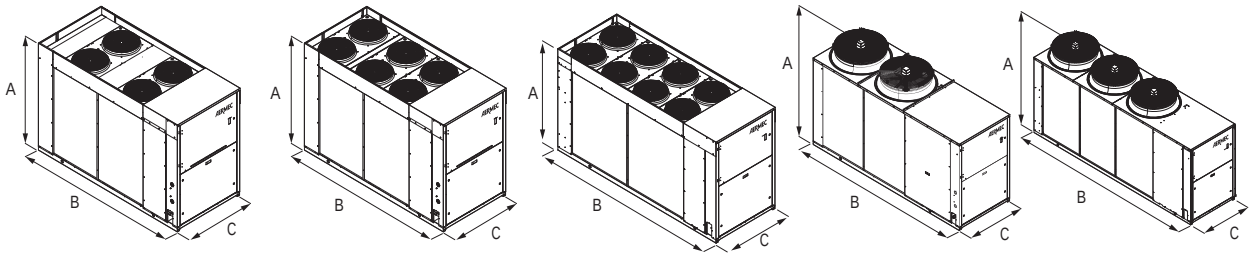

Taille			0282	0302	0332	0352	0502	0552	0602	0604	0652	0654	0682	0702	0704	0752	0754
Dimensions et poids																	
A	°,A	mm	-	-	-	-	1898	1898	1898	1898	1898	1898	1898	1898	1898	1898	1898
	E,L	mm	1680	1680	1680	1680	1898	1898	1898	1898	1898	1898	1898	1898	1898	1898	1898
	N	mm	1680	1680	1680	1898	1898	1898	1898	1898	1898	1898	1898	1898	1898	1898	1898
	U	mm	-	-	-	1898	1898	1898	1898	1898	1898	1898	1898	1898	1898	1898	1898
B	°	mm	-	-	-	-	3200	3200	3200	3200	3200	3200	4010	4010	4010	4010	4010
	A	mm	-	-	-	-	3200	3200	3200	3200	3200	4010	4010	4010	4010	4010	4010
	E	mm	2450	2950	2950	2950	3200	3200	3200	3200	3200	4010	4010	4010	4010	4010	4010
	L	mm	2450	2450	2950	2950	3200	3200	3200	3200	3200	3200	4010	4010	4010	4010	4010
	N	mm	2950	2950	2950	3200	3200	3200	4010	4010	4010	4010	4010	5200	5200	5200	5200
	U	mm	-	-	-	3200	3200	3200	4010	4010	4010	4010	4010	5200	5200	5200	5200
C	°,A	mm	-	-	-	-	1100	1100	1100	1100	1100	1100	1100	1100	1100	1100	1100
	E,L,N	mm	1100	1100	1100	1100	1100	1100	1100	1100	1100	1100	1100	1100	1100	1100	1100
	U	mm	-	-	-	1100	1100	1100	1100	1100	1100	1100	1100	1100	1100	1100	1100
Poids																	
Sans kit hydraulique	°	kg	-	-	-	-	993	1018	1075	1160	1075	1210	1267	1427	1331	1440	1392
	A	kg	-	-	-	-	1046	1072	1116	1200	1116	1325	1347	1507	1410	1531	1471
	E	kg	828	889	912	962	1046	1072	1116	1116	1347	1507	1531	1200	1325	1410	1471
	L	kg	810	828	894	907	993	1018	1075	1160	1075	1210	1267	1427	1331	1440	1392
	N	kg	884	907	957	1020	1076	1109	1232	1243	1426	1647	1660	1327	1415	1549	1607
	U	kg	-	-	-	1020	1076	1109	1232	1243	1426	1647	1660	1327	1415	1549	1607

Aermec se réserve la faculté d'apporter, à tout instant, toute modification retenue nécessaire à l'amélioration du produit, avec variation éventuelle des données techniques correspondantes.

Aermec S.p.A.
Via Roma, 996 - 37040 Bevilacqua (VR) - Italia
Tel. 0442633111 - Telefax 044293577
www.aermec.com

NRB 0282H-0754H

Pompe à chaleur réversible à condensation par air

Puissance frigorifique 52 ÷ 261 kW
Puissance thermique 57 ÷ 193 kW

- **Rendements élevés aux charges partielles**
- **Redondance des composants pour une plus grande sécurité**
- **Quantités de fluide frigorigène réduites**
- **Dimensions compactes**



DESCRIPTION

Pompes à chaleur réversibles d'extérieur pour la production d'eau glacée/chaude, conçues pour satisfaire les exigences des complexes résidentiels et commerciaux ou pour les applications industrielles.
Le socle, la structure et les panneaux sont en acier traité avec des peintures de polyester RAL 9003.

VERSIONS

° Standard
A A haute efficacité
E A haute efficacité silencieuse
L Standard silenceuse

CARACTÉRISTIQUES

Champ de fonctionnement

Fonctionnement à pleine charge jusqu'à une température de l'air extérieur de -15 °C durant l'hiver, jusqu'à 48 °C durant l'été. L'unité peut produire eau chaude jusqu'à 55 °C (pour plus d'informations se référer à la documentation technique).

Unité mono et bi-circuit

Les unités sont mono et bi-circuit pour assurer l'efficacité maximale tant à pleine charge qu'aux charges partielles.

Nouvelles batteries de condensation

Toute la gamme utilise des batteries de condensation cuivre - aluminium avec les rangs à diamètre réduit, permettant d'utiliser une moindre quantité de gaz par rapport aux batteries traditionnelles.

Vanne d'expansion électronique

La possibilité d'utiliser le détendeur thermostatique électronique, disponible dans le configurateur, apporte d'importants bénéfices, particulièrement lorsque le réfrigérateur travaille aux charges partielles pour l'avantage du rendement énergétique de l'unité.

Option de kit hydraulique intégré

Possibilité de kit hydraulique intégré qui contient les principaux composants hydrauliques, pour avoir également une solution économique et facilitant l'installation finale.

Il est disponible dans différentes configurations avec ballon tampon ou avec pompes même à inverter avec vitesse fixe ou variable.

- *DÉBIT VARIABLE : Régler correctement a vitesse des pompes commandées par un Inverter selon la charge requise par l'installation permet de réduire la consommation d'électricité.*

CONTRÔLE

Réglage par microprocesseur équipé de clavier et écran LCD, qui permet une consultation facile et une intervention sur l'unité grâce au menu disponible en plusieurs langues.

— La présence d'une horloge de programmation permet de définir des tranches horaires de fonctionnement et un éventuel deuxième point de consigne.
— La thermorégulation s'effectue avec la logique proportionnelle intégrale, sur la base de la température de sortie de l'eau.
— **Contrôle HP flottant :** fonction pouvant être activée avec des ventilateurs inverter ou avec DCPX qui permet d'optimiser le fonctionnement de l'unité dans n'importe quel point de travail par la modulation continue de la vitesse des ventilateurs. De plus, l'utilisation des ventilateurs inverter permet d'augmenter le rendement énergétique aux charges partielles.
— **Modalité Night Mode:** il est possible de configurer un profil de fonctionnement silencieux. Option parfaite, par exemple, pour le fonctionnement nocturne, parce qu'elle garantit un plus grand confort acoustique pendant les heures du soir, et un rendement élevé pendant les heures de plus grande charge. **Pour la modalité Night Mode, dans les versions standard, l'accessoire DCPX (de série dans les versions silencieuses) ou le ventilateur inverseur « J » sont obligatoires "J".**

ACCESSOIRES

AER485P1: Interface RS-485 pour systèmes de supervision avec protocole MODBUS
AERBACP: Interface de communication Ethernet pour les protocoles Bacnet/IP, Modbus TCP/IP, SNMP
AERLINK: Passerelle WiFi avec un port série RS485 installable sur toutes les machines ou sur tous les contrôleurs qui présentent à leur tour un port série RS485. Le module est en mesure de tenir activées simultanément la fonction

d'AP WIFI (Access point) et la fonction de WIFI Station, cette dernière permet de se connecter au réseau LAN domestique ou d'entreprise avec VMF-E5 et E6. Pour faciliter certaines opérations de gestion et de contrôle de l'unité est disponible l'application AERAPP pour les systèmes Android et iOS.

AERNET: Le dispositif permet d'effectuer le contrôle, la gestion et le suivi à distance d'un groupe d'eau glacée avec un PC, un smartphone ou une tablette via une connexion Cloud. AERNET remplit la fonction de Master tandis que chaque unité connectée est configurée en Slave, jusqu'à un maximum de 6 unités ; avec un simple clic, il est également possible d'enregistrer, sur son propre terminal, un fichier journal contenant toutes les données des unités connectées pour d'éventuelles analyses postérieures.

MULTICHILLER_EVO: Système de contrôle pour la commande, l'allumage et l'extinction de chaque groupe d'eau glacée dans un système où plusieurs appareils sont installés en parallèle, en assurant toujours un débit constant de l'évaporateur.

PGD1: il permet d'exécuter à distance les opérations de commande de l'unité.

DCPX: Dispositif pour contrôler la température de condensation, avec modulation en continu de la vitesse du ventilateur par le transducteur de pression.

GP: Grille anti-intrusion.

VT: Supports antivibratiles

ACCESSOIRES MONTÉS EN USINE

DRE: Dispositif électronique de réduction de l'intensité de démarrage.

RIF: Resynchroniseur de courant. Branché en parallèle au moteur, il permet une réduction de l'intensité de fonctionnement (environ 10%).

C-TOUCH: Clavier à écran tactile de 7" qui permet de naviguer de manière intuitive parmi les différents écrans, pour modifier les paramètres de fonctionnement et afficher de manière graphique le comportement de certaines tailles en temps réel.

AERCALM: L'accessoire installé à l'intérieur du boîtier électrique de l'unité est destiné à mettre à disposition un contact propre pour commander, en fonction de la température de l'air extérieur, une chaudière en remplacement de la pompe à chaleur. Aercalm doit être demandé lors de la commande car il est installé en usine.

COMPATIBILITÉ AVEC LE SYSTÈME VMF

Pour de plus amples informations concernant le système VMF, consulter la documentation correspondante.

COMPATIBILITÉ DES ACCESSOIRES

Modèle	Ver	0282	0302	0332	0352	0502	0552	0602	0604	0652	0654	0682	0702	0704	0752	0754
AER485P1	°,A					•	•	•	•	•	•	•	•	•	•	•
	E,L	•	•	•	•	•	•	•	•	•	•	•	•	•	•	•
AERBACP	°,A					•	•	•	•	•	•	•	•	•	•	•
	E,L	•	•	•	•	•	•	•	•	•	•	•	•	•	•	•
AERLINK	°,A					•	•	•	•	•	•	•	•	•	•	•
	E,L	•	•	•	•	•	•	•	•	•	•	•	•	•	•	•
AERNET	°,A					•	•	•	•	•	•	•	•	•	•	•
	E,L	•	•	•	•	•	•	•	•	•	•	•	•	•	•	•
MULTICHILLER_EVO	°,A					•	•	•	•	•	•	•	•	•	•	•
	E,L	•	•	•	•	•	•	•	•	•	•	•	•	•	•	•
PGD1	°,A					•	•	•	•	•	•	•	•	•	•	•
	E,L	•	•	•	•	•	•	•	•	•	•	•	•	•	•	•

Contrôle la température de condensation

Ver	0282	0302	0332	0352	0502	0552	0602	0604	0652	0654	0682	0702	0704	0752	0754
Ventilateurs: °															
°	-	-	-	-	DCPX142	DCPX142	DCPX142	DCPX142	DCPX142	DCPX142	DCPX143	DCPX143	DCPX143	DCPX143	DCPX143
A	-	-	-	-	DCPX142	DCPX142	DCPX142	DCPX142	DCPX142	DCPX143	DCPX143	DCPX143	DCPX143	DCPX143	DCPX143
E,L	DCPX140	DCPX140	DCPX140	DCPX140	De Série	De Série	De Série	De Série	De Série	De Série	De Série	De Série	De Série	De Série	De Série
Ventilateurs: M															
E,L	DCPX141	DCPX141	DCPX141	DCPX141	-	-	-	-	-	-	-	-	-	-	-

Support antivibratoires

Ver	0282	0302	0332	0352	0502	0552	0602	0604	0652	0654	0682	0702	0704	0752	0754
Kit hydraulique intégré: 00, I1, I2, I3, I4, P1, P2, P3, P4															
°	-	-	-	-	VT11	VT11	VT11	VT11	VT11	VT11	VT22	VT22	VT22	VT22	VT22
A	-	-	-	-	VT11	VT11	VT11	VT11	VT11	VT22	VT22	VT22	VT22	VT22	VT22
E	VT17	VT17	VT17	VT17	VT11	VT11	VT11	VT11	VT11	VT22	VT22	VT22	VT22	VT22	VT22
L	VT17	VT17	VT17	VT17	VT11	VT11	VT11	VT11	VT11	VT11	VT22	VT22	VT22	VT22	VT22
Kit hydraulique intégré: 01, 02, 03, 04, 05, 06, 07, 08, K1, K2, K3, K4, W1, W2, W3, W4															
°	-	-	-	-	VT11	VT11	VT11	VT11	VT11	VT11	VT22	VT22	VT22	VT22	VT22
A	-	-	-	-	VT11	VT11	VT11	VT11	VT11	VT22	VT22	VT22	VT22	VT22	VT22
E	VT13	VT13	VT13	VT13	VT11	VT11	VT11	VT11	VT11	VT22	VT22	VT22	VT22	VT22	VT22
L	VT13	VT13	VT13	VT13	VT11	VT11	VT11	VT11	VT11	VT11	VT22	VT22	VT22	VT22	VT22

Grilles anti-intrusion

Ver	0282	0302	0332	0352	0502	0552	0602	0604	0652	0654	0682	0702	0704	0752	0754
°	-	-	-	-	GP2 x 2 (1)	GP2 x 2 (1)	GP2 x 2 (1)	GP2 x 2 (1)	GP2 x 2 (1)	GP2 x 2 (1)	GP2 x 3 (1)	GP2 x 3 (1)	GP2 x 3 (1)	GP2 x 3 (1)	GP2 x 3 (1)
A	-	-	-	-	GP2 x 2 (1)	GP2 x 2 (1)	GP2 x 2 (1)	GP2 x 2 (1)	GP2 x 2 (1)	GP2 x 3 (1)	GP2 x 3 (1)	GP2 x 3 (1)	GP2 x 3 (1)	GP2 x 3 (1)	GP2 x 3 (1)
E	GP3	GP4	GP4	GP4	GP2 x 2 (1)	GP2 x 2 (1)	GP2 x 2 (1)	GP2 x 2 (1)	GP2 x 2 (1)	GP2 x 3 (1)	GP2 x 3 (1)	GP2 x 3 (1)	GP2 x 3 (1)	GP2 x 3 (1)	GP2 x 3 (1)
L	GP3	GP3	GP4	GP4	GP2 x 2 (1)	GP2 x 2 (1)	GP2 x 2 (1)	GP2 x 2 (1)	GP2 x 2 (1)	GP2 x 2 (1)	GP2 x 3 (1)	GP2 x 3 (1)	GP2 x 3 (1)	GP2 x 3 (1)	GP2 x 3 (1)

(1) x _ indique la quantité à acheter
L'accessoire ne peut pas être monté sur les configurations indiquées avec -

Dispositif de réduction de l'intensité de démarrage

Ver	0282	0302	0332	0352	0502	0552	0602	0604
°,A	-	-	-	-	DRENRB502 (1)	DRENRB552 (1)	DRENRB602 (1)	DRENRB604 (1)
E,L	DRENRB282 (1)	DRENRB302 (1)	DRENRB332 (1)	DRENRB352 (1)	DRENRB502 (1)	DRENRB552 (1)	DRENRB602 (1)	DRENRB604 (1)

(1) Uniquement pour alimentations 400 V 3N ~ 50 Hz et 400 V 3 ~ 50 Hz. La présence de x 2 ou x 3 indique la quantité à commander.
L'accessoire ne peut pas être monté sur les configurations indiquées avec -
Le fond gris indique les accessoires montés en usine

Ver	0652	0654	0682	0702	0704	0752	0754
°,A,E,L	DRENRB652 (1)	DRENRB654 (1)	DRENRB682 (1)	DRENRB702 (1)	DRENRB704 (1)	DRENRB752 (1)	DRENRB754 (1)

(1) Uniquement pour alimentations 400 V 3N ~ 50 Hz et 400 V 3 ~ 50 Hz. La présence de x 2 ou x 3 indique la quantité à commander.
Le fond gris indique les accessoires montés en usine

Resynchroniseur de courant

Ver	0282	0302	0332	0352	0502	0552	0602	0604	0652	0654	0682	0702	0704	0752	0754
°,A	-	-	-	-	RIF0502	RIF0552	RIF0602	RIF0604	RIF0652	RIF0654	RIF0682	RIF0702	RIF0704	RIF0752	RIF0754
E,L	RIF0282	RIF0302	RIF0332	RIF0352	RIF0502	RIF0552	RIF0602	RIF0604	RIF0652	RIF0654	RIF0682	RIF0702	RIF0704	RIF0752	RIF0754

L'accessoire ne peut pas être monté sur les configurations indiquées avec -
Le fond gris indique les accessoires montés en usine

Clavier à écran tactile

Ver	0282	0302	0332	0352	0502	0552	0602	0604	0652	0654	0682	0702	0704	0752	0754
°,A,E,L	C-TOUCH	C-TOUCH	C-TOUCH	C-TOUCH	C-TOUCH	C-TOUCH	C-TOUCH	C-TOUCH	C-TOUCH	C-TOUCH	C-TOUCH	C-TOUCH	C-TOUCH	C-TOUCH	C-TOUCH

Le fond gris indique les accessoires montés en usine

Contact propre pour le contrôle d'une chaudière.

Modèle	Ver	0282	0302	0332	0352	0502	0552	0602	0604	0652	0654	0682	0702	0704	0752	0754
AERCALM	°,A,E,L								•		•			•		•

CONFIGURATEUR

Champ		Description
1,2,3		**NRB**
4,5,6,7		**Taille** 0282, 0302, 0332, 0352, 0502, 0552, 0602, 0604, 0652, 0654, 0682, 0702, 0704, 0752, 0754
8		**Champ d'utilisation**
	°	Détendeur thermostatique mécanique standard (1)
	X	Détendeur thermostatique électronique (1)
	Y	Double détendeur thermostatique mécanique pour basse température (2)
	Z	Détendeur thermostatique électronique pour basse température (3)
9		**Modèle**
	H	Pompe à chaleur
10		**Récupération de chaleur**
	°	Sans récupération de chaleur
	D	Avec désurchauffeur (4)
11		**Version**
	°	Standard
	A	A haute efficacité
	E	A haute efficacité silencieuse (5)
	L	Standard silenceuse (5)
12		**Batteries**
	°	En cuivre - aluminium
	R	Cuivre - cuivre
	S	Cuivre - cuivre étamé
	V	En cuivre - aluminium verni
13		**Ventilateurs**
	°	Standard
	J	Inverter
	M	Majoré (6)
14		**Alimentation**
	°	400V ~ 3N 50Hz avec disjoncteurs magnétothermiques
15,16		**Kit hydraulique intégré**
		Sans kit hydraulique
	00	Sans kit hydraulique
		Kit avec ballon tampon et pompe/s
	01	Ballon tampon et pompe à faible hauteur manométrique
	02	Ballon tampon et pompe à faible hauteur manométrique + pompe de réserve
	03	Ballon tampon et pompe à grande hauteur manométrique
	04	Ballon tampon et pompe à grande hauteur manométrique + pompe de réserve
		Kit avec pompe(s) et ballon tampon avec trous pour les éventuelles résistances électriques
	05	Ballon tampon avec trous pour résistance d'appoint et pompe à faible hauteur manométrique (7)
	06	Ballon tampon avec trous pour résistance d'appoint et pompe à faible hauteur manométrique + pompe de réserve (7)
	07	Ballon tampon avec trous pour résistance d'appoint et pompe à grande hauteur manométrique (7)
	08	Ballon tampon avec trous pour résistance d'appoint et pompe à faible hauteur manométrique + pompe de réserve (7)
		Double anneau
	09	Double anneau
		Kit avec pompe/s
	P1	pompe simple à faible hauteur manométrique
	P2	pompe à faible hauteur manométrique + pompe de réserve
	P3	pompe simple à grande hauteur manométrique
	P4	pompe à grande hauteur manométrique + pompe de réserve
		Kit avec pompe/s avec inverter à vitesse fixe
	I1	Pompe simple à faible hauteur manométrique avec inverter vitesse fixe
	I2	Pompe simple à faible hauteur manométrique avec inverter vitesse fixe + pompe de réserve
	I3	Pompe simple à grande hauteur manométrique avec inverter vitesse fixe
	I4	Pompe simple à grande hauteur manométrique avec inverter vitesse fixe + pompe de réserve
		Kit avec ballon tampon et pompe/s avec inverter à vitesse fixe
	K1	Ballon tampon et pompe à faible hauteur manométrique avec inverter vitesse fixe
	K2	Ballon tampon et pompe à faible hauteur manométrique avec inverter vitesse fixe + pompe de réserve
	K3	Ballon tampon et pompe à grande hauteur manométrique avec inverter vitesse fixe
	K4	Ballon tampon et pompe à grande hauteur manométrique avec inverter vitesse fixe + pompe de réserve
		Kit avec ballon tampon et pompe/s avec inverter à vitesse variable
	W1	Ballon tampon et pompe à faible hauteur manométrique avec inverter vitesse variable
	W2	Ballon tampon et pompe à faible hauteur manométrique avec inverter vitesse variable + pompe de réserve
	W3	Ballon tampon et pompe à grande hauteur manométrique avec inverter vitesse variable
	W4	Ballon tampon et pompe à grande hauteur manométrique avec inverter vitesse variable + pompe de réserve

(1) Eau produite de 4 °C ÷ 18 °C
(2) Eau produite de -10 °C ÷ 18 °C
(3) Eau produite entre 4 ° C et -8 ° C pour la version °, -10 ° C pour les autres versions
(4) Le désurchauffeur doit être intercepté pendant le fonctionnement à chaud. Pendant le fonctionnement à froid, il est nécessaire de garantir en permanence une température de l'eau non inférieure à 35 °C à l'entrée de l'échangeur.
(5) Les tailles 0282-0302-0332-0352 sont uniquement en modèle silencieux « HL/HE »
(6) Seulement pour les tailles 0282 ÷ 0352
(7) Les ballons tampon avec trous pour résistances d'intégration (non fournies) quittent l'usine avec des bouchons en plastique de protection. Avant le chargement de l'installation, s'il n'est pas prévu d'installer une ou toutes les résistances, il est obligatoire de remplacer les bouchons en plastique par des bouchons appropriés, disponibles dans le commerce.

DONNÉES TECHNIQUES 12 °C/ 7 °C - 40 °C/ 45 °C

NRB H°

Taille		0282	0302	0332	0352	0502	0552	0602	0604	0652	0654	0682	0702	0704	0752	0754
Performances en mode refroidissement 12 °C / 7 °C (1)																
Puissance frigorifique	kW	-	-	-	-	91,2	99,7	116,0	115,4	124,7	133,4	151,0	169,9	159,9	187,2	180,8
Puissance absorbée	kW	-	-	-	-	33,5	37,5	42,6	46,2	47,8	51,2	51,7	60,0	58,0	69,8	65,7
Courant total absorbé froid	A	-	-	-	-	61,0	67,0	74,0	83,0	83,0	92,0	90,0	102,0	105,0	116,0	116,0
EER	W/W	-	-	-	-	2,72	2,66	2,72	2,50	2,61	2,60	2,92	2,83	2,76	2,68	2,75
Débit eau côté installation	l/h	-	-	-	-	15705	17177	19972	19876	21484	22988	25997	29247	27534	32236	31116
Pertes de charge côté installation	kPa	-	-	-	-	35	42	37	44	43	44	50	61	65	74	59
Performances en chauffage 40 °C / 45 °C (2)																
Puissance thermique	kW	-	-	-	-	96,8	105,8	123,7	129,0	136,1	143,4	158,7	178,4	171,8	198,7	188,6
Puissance absorbée	kW	-	-	-	-	31,0	33,8	38,7	42,7	43,3	47,7	51,2	58,2	57,3	66,0	61,8
Courant total absorbé chaud	A	-	-	-	-	56,0	60,0	68,0	77,0	76,0	87,0	89,0	99,0	104,0	110,0	111,0
COP	W/W	-	-	-	-	3,12	3,13	3,20	3,03	3,15	3,01	3,10	3,07	3,00	3,01	3,05
Débit eau côté installation	l/h	-	-	-	-	16773	18334	21443	22371	23594	24863	27527	30948	29797	34460	32710
Pertes de charge côté installation	kPa	-	-	-	-	40	48	43	56	52	52	56	69	76	84	65

(1) Données EN 14511:2022 ; Eau échangeur côté installation 12 °C / 7 °C ; Air extérieur 35 °C
(2) Données EN 14511:2022 ; Eau échangeur côté installation 40 °C / 45 °C ; Air extérieur 7 °C b.s. / 6 °C b.h.

NRB HL

Taille		0282	0302	0332	0352	0502	0552	0602	0604	0652	0654	0682	0702	0704	0752	0754
Performances en mode refroidissement 12 °C / 7 °C (1)																
Puissance frigorifique	kW	52,1	59,2	67,3	78,1	88,5	96,5	111,5	110,4	119,3	126,4	147,0	164,5	154,9	180,5	174,0
Puissance absorbée	kW	19,5	22,0	24,8	29,5	34,1	38,3	44,1	48,4	49,9	54,2	52,3	61,5	59,2	72,5	67,8
Courant total absorbé froid	A	35,0	41,0	47,0	55,0	59,0	66,0	74,0	84,0	84,0	94,0	87,0	100,0	103,0	116,0	116,0
EER	W/W	2,67	2,69	2,71	2,65	2,60	2,52	2,53	2,28	2,39	2,33	2,81	2,68	2,62	2,49	2,57
Débit eau côté installation	l/h	8974	10197	11584	13455	15234	16630	19200	19020	20540	21776	25312	28324	26677	31068	29958
Pertes de charge côté installation	kPa	33	42	33	45	33	39	34	40	39	40	48	58	60	69	55
Performances en chauffage 40 °C / 45 °C (2)																
Puissance thermique	kW	57,5	65,7	75,3	84,9	96,8	105,8	123,7	129,0	136,1	143,4	158,7	178,4	171,8	198,7	188,6
Puissance absorbée	kW	17,6	20,7	23,1	26,9	31,0	33,8	38,7	42,6	43,3	47,7	51,2	58,2	57,3	66,0	61,8
Courant total absorbé chaud	A	32,0	38,0	43,0	51,0	56,0	60,0	68,0	77,0	76,0	87,0	89,0	99,0	104,0	110,0	111,0
COP	W/W	3,27	3,17	3,26	3,16	3,12	3,13	3,20	3,03	3,15	3,01	3,10	3,07	3,00	3,01	3,05
Débit eau côté installation	l/h	9973	11376	13056	14711	16773	18334	21443	22371	23594	24863	27527	30948	29797	34460	32710
Pertes de charge côté installation	kPa	41	53	42	54	40	47	43	55	52	52	56	69	75	84	65

(1) Données EN 14511:2022 ; Eau échangeur côté installation 12 °C / 7 °C ; Air extérieur 35 °C
(2) Données EN 14511:2022 ; Eau échangeur côté installation 40 °C / 45 °C ; Air extérieur 7 °C b.s. / 6 °C b.h.

NRB HA

Taille		0282	0302	0332	0352	0502	0552	0602	0604	0652	0654	0682	0702	0704	0752	0754
Performances en mode refroidissement 12 °C / 7 °C (1)																
Puissance frigorifique	kW	-	-	-	-	96,9	106,5	123,6	123,1	133,6	142,1	163,9	178,5	168,0	199,9	190,0
Puissance absorbée	kW	-	-	-	-	32,3	36,1	39,5	43,3	45,0	47,2	50,7	57,0	55,4	66,5	62,8
Courant total absorbé froid	A	-	-	-	-	57,0	61,0	68,0	73,0	74,0	79,0	85,0	94,0	99,0	102,0	106,0
EER	W/W	-	-	-	-	3,00	2,95	3,13	2,84	2,97	3,01	3,23	3,13	3,03	3,01	3,03
Débit eau côté installation	l/h	-	-	-	-	16684	18331	21277	21205	23007	24462	28216	30726	28924	34406	32698
Pertes de charge côté installation	kPa	-	-	-	-	26	31	32	38	38	50	44	52	50	56	54
Performances en chauffage 40 °C / 45 °C (2)																
Puissance thermique	kW	-	-	-	-	100,3	110,9	124,3	129,7	138,2	149,4	164,1	179,7	172,3	200,6	190,0
Puissance absorbée	kW	-	-	-	-	30,7	33,5	37,6	40,5	42,0	46,7	50,2	56,3	54,3	62,9	59,5
Courant total absorbé chaud	A	-	-	-	-	56,0	60,0	67,0	73,0	74,0	86,0	87,0	96,0	99,0	106,0	107,0
COP	W/W	-	-	-	-	3,27	3,31	3,31	3,20	3,29	3,20	3,27	3,19	3,17	3,19	3,19
Débit eau côté installation	l/h	-	-	-	-	17406	19230	21553	22489	23953	25914	28469	31171	29889	34800	32956
Pertes de charge côté installation	kPa	-	-	-	-	28	34	33	42	41	56	45	54	54	57	55

(1) Données EN 14511:2022 ; Eau échangeur côté installation 12 °C / 7 °C ; Air extérieur 35 °C
(2) Données EN 14511:2022 ; Eau échangeur côté installation 40 °C / 45 °C ; Air extérieur 7 °C b.s. / 6 °C b.h.

NRB HE

Taille		0282	0302	0332	0352	0502	0552	0602	0604	0652	0654	0682	0702	0704	0752	0754
Performances en mode refroidissement 12 °C / 7 °C (1)																
Puissance frigorifique	kW	55,4	62,1	70,0	81,2	94,0	103,0	119,1	117,6	128,0	138,3	159,4	172,5	162,3	191,7	182,6
Puissance absorbée	kW	18,5	21,0	23,7	28,3	32,8	36,9	40,7	44,7	46,9	47,7	51,4	58,5	56,7	69,3	64,9
Courant total absorbé froid	A	32,0	37,0	42,0	47,0	56,0	61,0	68,0	74,0	75,0	76,0	83,0	93,0	98,0	102,0	106,0
EER	W/W	3,00	2,96	2,95	2,86	2,86	2,79	2,92	2,63	2,73	2,90	3,10	2,95	2,87	2,77	2,81
Débit eau côté installation	l/h	9530	10696	12052	13983	16181	17722	20498	20255	22037	23819	27431	29692	27947	33000	31425
Pertes de charge côté installation	kPa	23	29	26	35	24	29	30	34	34	48	41	49	47	51	50
Performances en chauffage 40 °C / 45 °C (2)																
Puissance thermique	kW	59,0	68,2	76,6	87,1	100,3	110,9	124,3	129,7	138,2	149,4	164,1	179,7	172,3	200,6	190,0
Puissance absorbée	kW	17,5	20,3	22,9	26,4	30,7	33,5	37,6	40,5	42,0	46,7	50,2	56,3	54,3	62,9	59,5
Courant total absorbé chaud	A	33,0	38,0	44,0	50,0	56,0	60,0	67,0	73,0	74,0	86,0	87,0	96,0	99,0	106,0	107,0
COP	W/W	3,37	3,36	3,35	3,30	3,27	3,31	3,31	3,20	3,29	3,20	3,27	3,19	3,17	3,19	3,19
Débit eau côté installation	l/h	10227	11816	13289	15100	17406	19230	21553	22489	23953	25914	28469	31171	29889	34800	32956
Pertes de charge côté installation	kPa	26	35	31	41	28	34	33	42	41	56	45	54	54	57	55

(1) Données EN 14511:2022 ; Eau échangeur côté installation 12 °C / 7 °C ; Air extérieur 35 °C
(2) Données EN 14511:2022 ; Eau échangeur côté installation 40 °C / 45 °C ; Air extérieur 7 °C b.s. / 6 °C b.h.

DONNÉES TECHNIQUES 23 °C/ 18 °C - 30 °C/ 35 °C

NRB H°

Taille		0282	0302	0332	0352	0502	0552	0602	0604	0652	0654	0682	0702	0704	0752	0754
Performances en mode refroidissement 23 °C / 18 °C (1)																
Puissance frigorifique	kW	-	-	-	-	122,6	133,3	155,1	154,9	165,6	183,4	203,5	227,9	218,9	248,3	247,3
Puissance absorbée	kW	-	-	-	-	36,3	41,0	46,5	50,2	52,2	55,9	55,8	65,6	62,6	77,0	72,2
Courant total absorbé froid	A	-	-	-	-	65,0	72,0	80,0	89,0	90,0	99,0	96,0	110,0	112,0	126,0	126,0
EER	W/W	-	-	-	-	3,38	3,25	3,33	3,08	3,17	3,28	3,65	3,48	3,50	3,23	3,42
Débit eau côté installation	l/h	-	-	-	-	21190	23054	26805	26775	28622	31700	35175	39395	37837	42931	42743
Pertes de charge côté installation	kPa	-	-	-	-	63	75	67	81	76	84	92	111	123	131	112
Performances en chauffage 30 °C / 35 °C (2)																
Puissance thermique	kW	-	-	-	-	98,8	107,2	127,4	132,8	139,6	146,7	163,5	182,9	176,8	201,7	192,4
Puissance absorbée	kW	-	-	-	-	25,4	27,7	31,8	34,3	35,5	38,4	42,0	47,3	46,5	53,2	50,4
Courant total absorbé chaud	A	-	-	-	-	46,0	49,0	56,0	61,0	62,0	70,0	72,0	80,0	84,0	88,0	90,0
COP	W/W	-	-	-	-	3,89	3,87	4,01	3,87	3,93	3,82	3,90	3,87	3,80	3,79	3,82
Débit eau côté installation	l/h	-	-	-	-	17058	18508	21998	22936	24118	25357	28248	31616	30551	34851	33261
Pertes de charge côté installation	kPa	-	-	-	-	41	49	45	59	54	54	59	72	80	86	68

(1) Données EN 14511:2022 ; Eau échangeur côté installation 23 °C / 18 °C ; Air extérieur 35 °C
(2) Données EN 14511:2022 ; Eau échangeur côté installation 30 °C / 35 °C ; Air extérieur 7 °C b.s. / 6 °C b.h.

NRB HL

Taille		0282	0302	0332	0352	0502	0552	0602	0604	0652	0654	0682	0702	0704	0752	0754
Performances en mode refroidissement 23 °C / 18 °C (1)																
Puissance frigorifique	kW	69,6	79,3	92,2	105,6	118,1	128,2	147,6	146,8	156,6	170,9	196,8	218,8	210,1	237,3	235,3
Puissance absorbée	kW	21,9	24,2	27,3	32,5	37,3	42,4	48,9	53,8	55,5	60,7	57,2	68,1	64,8	81,0	75,7
Courant total absorbé froid	A	39,0	44,0	51,0	60,0	64,0	72,0	81,0	92,0	93,0	104,0	94,0	110,0	111,0	128,0	128,0
EER	W/W	3,18	3,27	3,37	3,25	3,17	3,02	3,02	2,73	2,82	2,82	3,44	3,22	3,24	2,93	3,11
Débit eau côté installation	l/h	12041	13740	15960	18270	20427	22163	25508	25376	27064	29542	34006	37824	36327	41017	40668
Pertes de charge côté installation	kPa	59	77	63	83	59	69	61	70	68	73	86	103	112	120	101
Performances en chauffage 30 °C / 35 °C (2)																
Puissance thermique	kW	58,9	66,7	77,1	86,8	98,8	107,2	127,4	132,8	139,6	146,7	163,5	182,9	176,8	201,7	192,4
Puissance absorbée	kW	13,9	16,5	18,4	21,5	25,4	27,7	31,8	34,3	35,5	38,4	42,0	47,3	46,5	53,2	50,4
Courant total absorbé chaud	A	25,0	30,0	34,0	40,0	46,0	49,0	56,0	61,0	62,0	70,0	72,0	80,0	84,0	88,0	90,0
COP	W/W	4,25	4,06	4,19	4,03	3,89	3,87	4,01	3,87	3,93	3,82	3,90	3,87	3,80	3,79	3,82
Débit eau côté installation	l/h	10168	11516	13317	14972	17058	18508	21998	22936	24118	25357	28248	31616	30551	34851	33261
Pertes de charge côté installation	kPa	42	54	44	56	41	48	45	57	54	54	59	72	79	86	68

(1) Données EN 14511:2022 ; Eau échangeur côté installation 23 °C / 18 °C ; Air extérieur 35 °C
(2) Données EN 14511:2022 ; Eau échangeur côté installation 30 °C / 35 °C ; Air extérieur 7 °C b.s. / 6 °C b.h.

NRB HA

Taille		0282	0302	0332	0352	0502	0552	0602	0604	0652	0654	0682	0702	0704	0752	0754
Performances en mode refroidissement 23 °C / 18 °C (1)																
Puissance frigorifique	kW	-	-	-	-	131,3	143,6	166,5	170,4	178,7	198,2	222,3	241,2	231,6	268,1	261,3
Puissance absorbée	kW	-	-	-	-	34,9	39,4	42,9	47,2	49,0	50,3	54,8	62,4	59,6	73,6	68,8
Courant total absorbé froid	A	-	-	-	-	61,0	66,0	74,0	79,0	80,0	82,0	91,0	101,0	105,0	112,0	115,0
EER	W/W	-	-	-	-	3,77	3,65	3,88	3,61	3,65	3,94	4,06	3,86	3,88	3,65	3,80
Débit eau côté installation	l/h	-	-	-	-	22699	24821	28771	29452	30874	34255	38412	41683	40019	46336	45163
Pertes de charge côté installation	kPa	-	-	-	-	48	57	59	73	68	98	81	97	96	102	103
Performances en chauffage 30 °C / 35 °C (2)																
Puissance thermique	kW	-	-	-	-	104,2	114,6	128,1	133,6	141,8	154,4	169,0	184,0	177,3	203,5	193,6
Puissance absorbée	kW	-	-	-	-	25,2	27,6	30,9	32,6	34,4	38,0	41,2	45,8	44,1	50,7	48,5
Courant total absorbé chaud	A	-	-	-	-	46,0	49,0	54,0	59,0	60,0	69,0	71,0	78,0	80,0	85,0	87,0
COP	W/W	-	-	-	-	4,14	4,16	4,15	4,10	4,12	4,07	4,10	4,02	4,02	4,01	3,99
Débit eau côté installation	l/h	-	-	-	-	18004	19795	22128	23077	24492	26674	29206	31801	30649	35173	33469
Pertes de charge côté installation	kPa	-	-	-	-	30	36	35	45	43	60	47	56	56	58	57

(1) Données EN 14511:2022 ; Eau échangeur côté installation 23 °C / 18 °C ; Air extérieur 35 °C
(2) Données EN 14511:2022 ; Eau échangeur côté installation 30 °C / 35 °C ; Air extérieur 7 °C b.s. / 6 °C b.h.

NRB HE

Taille		0282	0302	0332	0352	0502	0552	0602	0604	0652	0654	0682	0702	0704	0752	0754
Performances en mode refroidissement 23 °C / 18 °C (1)																
Puissance frigorifique	kW	76,4	85,7	96,8	111,4	126,2	137,5	158,5	160,4	168,9	191,5	214,3	230,5	221,2	253,2	247,4
Puissance absorbée	kW	20,4	23,1	25,7	31,2	35,9	41,0	45,2	49,8	52,2	51,4	56,4	65,1	62,1	78,2	72,6
Courant total absorbé froid	A	35,0	40,0	45,0	51,0	61,0	67,0	75,0	81,0	82,0	81,0	90,0	102,0	106,0	114,0	117,0
EER	W/W	3,74	3,72	3,77	3,57	3,51	3,36	3,51	3,22	3,24	3,72	3,80	3,54	3,56	3,24	3,41
Débit eau côté installation	l/h	13219	14836	16740	19268	21829	23767	27392	27721	29185	33098	37025	39827	38232	43759	42750
Pertes de charge côté installation	kPa	43	55	50	66	44	52	53	64	60	92	75	88	88	91	92
Performances en chauffage 30 °C / 35 °C (2)																
Puissance thermique	kW	60,5	70,2	78,9	90,4	104,2	114,6	128,1	133,6	141,8	154,4	169,0	184,0	177,3	203,5	193,6
Puissance absorbée	kW	13,8	16,1	18,2	21,1	25,2	27,6	30,9	32,6	34,4	38,0	41,2	45,8	44,1	50,7	48,5
Courant total absorbé chaud	A	26,0	30,0	35,0	40,0	46,0	49,0	54,0	59,0	60,0	69,0	71,0	78,0	80,0	85,0	87,0
COP	W/W	4,38	4,36	4,34	4,28	4,14	4,16	4,15	4,10	4,12	4,07	4,10	4,02	4,02	4,01	3,99
Débit eau côté installation	l/h	10456	12125	13636	15617	18004	19795	22128	23077	24492	26674	29206	31801	30649	35173	33469
Pertes de charge côté installation	kPa	27	37	33	43	30	36	35	45	43	60	47	56	56	58	57

(1) Données EN 14511:2022 ; Eau échangeur côté installation 23 °C / 18 °C ; Air extérieur 35 °C
(2) Données EN 14511:2022 ; Eau échangeur côté installation 30 °C / 35 °C ; Air extérieur 7 °C b.s. / 6 °C b.h.

DONNÉES ÉNERGÉTIQUES

Taille			0282	0302	0332	0352	0502	0552	0602	0604	0652	0654	0682	0702	0704	0752	0754
Prestations à froid avec basses températures (UE n° 2016/2281)																	
SEER	°	W/W	-	-	-	-	3,92	3,83	3,99	3,70	3,91	3,67	4,14	3,97	3,73	3,88	3,76
	A	W/W	-	-	-	-	4,21	4,14	4,39	3,93	4,20	3,92	4,38	4,27	3,99	4,24	4,06
	E	W/W	4,28	4,32	4,22	4,24	4,17	4,10	4,33	3,86	4,12	3,93	4,35	4,21	3,98	4,16	3,92
	L	W/W	4,10	4,11	4,11	4,00	3,88	3,83	3,93	3,68	3,89	3,64	4,08	3,89	3,70	3,81	3,71
ηsc	°	%	-	-	-	-	154,00	150,00	157,00	145,00	153,00	144,00	163,00	156,00	146,00	152,00	147,00
	A	%	-	-	-	-	165,00	163,00	173,00	154,00	165,00	154,00	172,00	168,00	157,00	167,00	160,00
	E	%	168,00	170,00	166,00	167,00	164,00	161,00	170,00	151,00	162,00	154,00	171,00	165,00	156,00	163,00	154,00
	L	%	161,00	161,00	161,00	157,00	152,00	150,00	154,00	144,00	153,00	143,00	160,00	153,00	145,00	149,00	145,00
UE 813/2013 performances en conditions climatiques moyennes (average) - 35 °C - Pdesignh ≤ 400 kW (1)																	
Pdesignh	°	kW	-	-	-	-	88,80	97,30	112,20	116,80	124,50	129,90	144,90	162,80	157,50	182,70	172,10
	A	kW	-	-	-	-	90,20	99,60	112,20	116,80	125,80	135,00	149,00	164,10	157,00	183,30	173,60
	E	kW	53,46	53,46	53,46	78,80	90,20	99,60	112,20	116,80	125,80	135,00	149,00	164,10	157,00	183,30	173,60
	L	kW	52,20	60,22	68,44	78,20	88,80	97,30	112,20	116,80	124,50	129,90	144,90	162,80	157,50	182,70	172,10
ηsh	°	%	-	-	-	-	135,90	139,50	140,40	130,40	140,30	129,50	134,00	137,30	126,30	138,40	128,50
	A	%	-	-	-	-	138,00	142,80	143,20	133,00	143,10	132,10	139,80	141,30	128,00	142,00	133,00
	E	%	158,26	158,26	158,26	152,70	138,50	142,80	143,20	133,00	143,10	132,10	139,80	141,30	128,40	142,00	133,00
	L	%	156,16	152,79	152,22	150,00	135,90	139,50	140,40	130,50	140,30	129,50	134,00	137,30	126,30	138,40	128,50
SCOP	°	W/W	-	-	-	-	3,47	3,56	3,58	3,34	3,58	3,31	3,43	3,51	3,23	3,54	3,29
	A	W/W	-	-	-	-	3,53	3,65	3,66	3,40	3,65	3,38	3,57	3,61	3,29	3,63	3,40
	E	W/W	4,03	4,04	4,03	3,89	3,54	3,65	3,65	3,40	3,66	3,38	3,57	3,61	3,29	3,62	3,40
	L	W/W	3,98	3,89	3,88	3,83	3,47	3,56	3,59	3,34	3,58	3,31	3,43	3,51	3,23	3,54	3,29

(1) Efficacités dans des applications pour basse température (35 °C)

DONNÉES ÉLECTRIQUES

Taille			0282	0302	0332	0352	0502	0552	0602	0604	0652	0654	0682	0702	0704	0752	0754
Données électriques																	
Courant maximal (FLA)	°	A	-	-	-	-	74,3	79,2	88,1	100,3	97,0	113,5	115,9	130,5	134,6	147,2	144,4
	A	A	-	-	-	-	74,3	79,2	88,1	100,3	97,0	117,7	115,9	130,5	134,6	147,2	144,4
	E	A	42,6	49,2	56,9	65,3	74,3	79,2	88,1	100,3	97,0	117,7	115,9	130,5	134,6	147,2	144,4
	L	A	41,5	49,2	55,8	65,3	74,3	79,2	88,1	100,3	97,0	113,5	115,9	130,5	134,6	147,2	144,4
Courant de démarrage (LRA)	°	A	-	-	-	-	279,8	284,7	331,4	214,1	340,3	227,2	367,0	381,6	278,1	479,6	349,8
	A	A	-	-	-	-	279,8	284,7	331,4	214,1	340,3	231,5	367,0	381,6	278,1	479,6	349,8
	E	A	148,0	163,0	170,6	208,9	279,8	284,7	331,4	214,1	340,3	231,5	367,0	381,6	278,1	479,6	349,8
	L	A	146,9	163,0	169,5	208,9	279,8	284,7	331,4	214,1	340,3	227,2	367,0	381,6	278,1	479,6	349,8

DONNÉES TECHNIQUES GÉNÉRALES

Taille			0282	0302	0332	0352	0502	0552	0602	0604	0652	0654	0682	0702	0704	0752	0754
Compresseur																	
Type	°,A,E,L	Type								Scroll							
Réglage compresseur	°,A,E,L	Type								On-Off							
Nombre	°,A	n°	-	-	-	-	2	2	2	4	2	4	2	2	4	2	4
	E,L	n°	2	2	2	2	2	2	2	4	2	4	2	2	4	2	4
Circuits	°,A	n°	-	-	-	-	1	1	1	2	1	2	1	1	2	1	2
	E,L	n°	1	1	1	1	1	1	1	2	1	2	1	1	2	1	2
Réfrigérant	°,A,E,L	Type								R410A							
Charge en fluide frigorigène (1)	°	kg	-	-	-	-	12,2	12,2	16,8	17,6	16,8	20,0	24,5	24,5	23,0	24,5	23,0
	A	kg	-	-	-	-	15,9	15,8	17,8	19,8	18,4	21,6	28,6	28,6	27,0	28,6	27,0
	E	kg	9,1	10,7	11,1	12,5	15,9	15,8	17,8	19,8	18,4	21,6	28,6	28,6	27,0	28,6	27,0
	L	kg	8,8	9,4	10,3	11,0	12,2	12,2	16,8	17,6	16,8	20,0	24,5	24,5	23,0	24,5	23,0
Échangeur côté installation																	
Type	°,A,E,L	Type								Plaques							
Nombre	°,A	n°	-	-	-	-	1	1	1	1	1	1	1	1	1	1	1
	E,L	n°	1	1	1	1	1	1	1	1	1	1	1	1	1	1	1
Raccords hydrauliques																	
Raccords (in/out)	°,A,E,L	Type								Joints rainuré							
Raccords (in/out)	°,A,E,L	Ø								2" 1/2							
Ventilateur																	
Type	°,A,E,L	Type								Axial							
Nombre	°	n°	-	-	-	-	2	2	2	2	2	2	3	3	3	3	3
	A	n°	-	-	-	-	2	2	2	2	3	3	3	2	3	3	3
	E	n°	6	6	8	8	2	2	2	2	2	3	3	3	3	3	3
	L	n°	4	6	6	8	2	2	2	2	2	2	3	3	3	3	3
Dèbit d'air	°	m^3/h	-	-	-	-	42785	42785	41094	41065	41094	39542	62015	61936	61936	61936	61936
	A	m^3/h	-	-	-	-	41080	41080	39461	39461	59701	59684	59684	39461	61963	59684	59684
	E	m^3/h	21230	22746	28176	25787	31149	31149	29855	29855	29855	47085	45202	45187	45187	45187	45187
	L	m^3/h	15574	21226	22732	28156	32650	32650	31613	31169	31161	29823	47087	47125	47125	47125	47125
Données sonores calculées en mode refroidissement (2)																	
Niveau de puissance sonore	°	dB(A)	-	-	-	-	86,6	86,9	87,1	86,5	87,3	86,5	88,8	88,9	88,2	89,4	89,5
	A	dB(A)	-	-	-	-	86,6	86,9	87,1	86,5	87,3	88,2	88,8	88,9	88,2	89,4	89,5
	E	dB(A)	73,0	73,5	74,3	74,5	82,2	82,9	83,3	76,7	83,7	77,8	84,9	85,0	78,0	86,1	84,0
	L	dB(A)	72,4	73,5	73,9	74,5	82,2	82,9	83,3	76,7	83,7	77,1	84,9	85,0	78,0	86,1	84,0
Niveau de pression sonore (10 m)	°	dB(A)	-	-	-	-	54,8	55,0	55,2	54,6	55,4	54,6	56,8	56,9	56,2	57,4	57,5
	A	dB(A)	-	-	-	-	54,8	55,0	55,2	54,6	55,4	56,2	56,8	56,9	56,2	57,4	57,5
	E	dB(A)	41,3	41,7	42,5	42,7	50,3	51,0	51,4	44,8	51,8	45,8	52,9	53,1	46,0	54,1	52,0
	L	dB(A)	40,7	41,7	42,1	42,7	50,3	51,0	51,4	44,8	51,8	45,3	52,9	53,1	46,0	54,1	52,0

(1) La charge indiquée dans le tableau est une valeur estimée et préliminaire. La valeur finale de la charge de réfrigérant est indiquée sur la plaquette technique de l'unité. Pour plus d'informations, contacter le siège.
(2) Puissance acoustique: calculée sur la base des mesures effectuées en accord avec la norme UNI EN ISO 9614-2, conformément aux conditions requises de la certification Eurovent.; Pression sonore mesurée en champ libre, à 10 m de la surface externe de l'unité , (conformément à la norme UNI EN ISO 3744)

DIMENSIONS

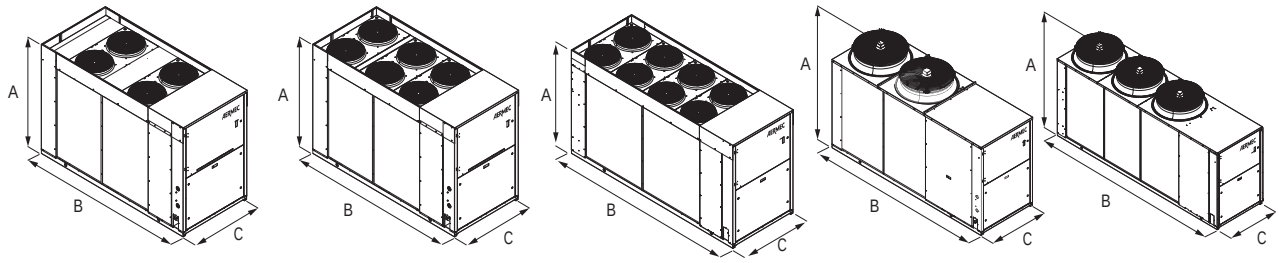

Taille			0282	0302	0332	0352	0502	0552	0602	0604	0652	0654	0682	0702	0704	0752	0754
Dimensions et poids																	
A	°,A	mm	-	-	-	-	1898	1898	1898	1898	1898	1898	1898	1898	1898	1898	1898
	E,L	mm	1680	1680	1680	1680	1898	1898	1898	1898	1898	1898	1898	1898	1898	1898	1898
B	°	mm	-	-	-	-	3200	3200	3200	3200	3200	3200	4010	4010	4010	4010	4010
	A	mm	-	-	-	-	3200	3200	3200	3200	3200	4010	4010	4010	4010	4010	4010
	E	mm	2450	2950	2950	2950	3200	3200	3200	3200	3200	4010	4010	4010	4010	4010	4010
	L	mm	2450	2450	2950	2950	3200	3200	3200	3200	3200	3200	4010	4010	4010	4010	4010
C	°,A	mm	-	-	-	-	1100	1100	1100	1100	1100	1100	1100	1100	1100	1100	1100
	E,L	mm	1100	1100	1100	1100	1100	1100	1100	1100	1100	1100	1100	1100	1100	1100	1100

Aermec se réserve la faculté d'apporter, à tout instant, toute modification retenue nécessaire à l'amélioration du produit, avec variation éventuelle des données techniques correspondantes.

Aermec S.p.A.
Via Roma, 996 - 37040 Bevilacqua (VR) - Italia
Tel. 0442633111 - Telefax 044293577
www.aermec.com

NRG 0282-0804

Groupe d'eau glacée à condensation par air

Puissance frigorifique 55,8 ÷ 224,6 kW

- **Rendements élevés aux charges partielles**
- **Quantités de fluide frigorigène réduites**
- **Dimensions compactes**



DESCRIPTION

Unité extérieure pour la production d'eau glacée pour satisfaire les besoins de climatisation dans les ensembles résidentiels , commerciales ou industrielles .
Il s'agit d'unités à installer à l'extérieur équipées de compresseurs Scroll optimisés pour l'utilisation du gaz R32 (A2L).
Batterie de condensation dotée de tubes en cuivre et d'ailettes en aluminium, d'un échangeur à plaques.
Le socle, la structure et les panneaux sont en acier traité avec des peintures de polyester RAL 9003.

VERSIONS

° Standard
A A haute efficacité
E A haute efficacité silencieuse
L Standard silenceuse
N A très haute efficacité, silencieuse
U A très haute efficacité

CARACTÉRISTIQUES

Champ de fonctionnement

Le fonctionnement à pleine charge est garanti jusqu'à 50 °C de température d'air extérieur . L'unité peut produire eau glacée à une température négative jusqu'à -10 ° C pour l'eau produite.
Pour plus d'informations, se référer au programme de sélection et à la documentation technique.

Unité mono et bi-circuit

Les unités sont mono et bi-circuit pour assurer l'efficacité maximale tant à pleine charge qu'aux charges partielles.

Réfrigérant HFC R32

L'impact environnemental est considérablement réduit grâce au réfrigérant R32 de nouvelle génération.
En combinant une charge de réfrigérant réduite à un faible potentiel de réchauffement global (PRG), ces unités affichent de faibles valeurs d'« équivalent CO_2 ».

■ *Le leak detecto disponible de série.*

Nouvelles batteries de condensation

Toute la gamme utilise des batteries de condensation cuivre - aluminium dotées de tubes au diamètre réduit,ce qui permet d'utiliser une plus petite quantité de gaz par rapport aux batteries traditionnelles.

Vanne d'expansion électronique

La possibilité d'utiliser le détendeur thermostatique électronique, apporte d'importants bénéfices, particulièrement lorsque le réfrigérateur travaille aux charges partielles pour l'avantage du rendement énergétique de l'unité.

Option de kit hydraulique intégré

Possibilité de kit hydraulique intégré qui contient les principaux composants hydrauliques, pour avoir également une solution économique et facilitant l'installation finale.
Il est disponible dans différentes configurations avec ballon tampon ou avec pompes même à inverter avec vitesse fixe ou variable.

■ *DÉBIT VARIABLE : Régler correctement a vitesse des pompes commandées par un Inverter selon la charge requise par l'installation permet de réduire la consommation d'électricité et de garantir le fonctionnement de l'unité, même dans des conditions critiques.*

CONTRÔLE

Réglage par microprocesseur équipé de clavier et écran LCD, qui permet une consultation facile et une intervention sur l'unité grâce au menu disponible en plusieurs langues.

— La présence d'une horloge de programmation permet de définir des tranches horaires de fonctionnement et un éventuel deuxième point de consigne.
— La thermorégulation s'effectue avec la logique proportionnelle intégrale, sur la base de la température de sortie de l'eau.
— **Contrôle HP flottant :** fonction pouvant être activée avec des ventilateurs inverter ou avec DCPX qui permet d'optimiser le fonctionnement de l'unité dans n'importe quel point de travail par la modulation continue de la vitesse des ventilateurs. De plus, l'utilisation des ventilateurs inverter permet d'augmenter le rendement énergétique aux charges partielles.
— **Modalité Night Mode:** il est possible de configurer un profil de fonctionnement silencieux. Option parfaite, par exemple, pour le fonctionnement

nocturne, parce qu'elle garantit un plus grand confort acoustique pendant les heures du soir, et un rendement élevé pendant les heures de plus grande charge.

ACCESSOIRES

AER485P1: Interface RS-485 pour systèmes de supervision avec protocole MODBUS

AERBACP: Interface de communication Ethernet pour les protocoles Bacnet/IP, Modbus TCP/IP, SNMP

AERNET: Le dispositif permet d'effectuer le contrôle, la gestion et le suivi à distance d'un groupe d'eau glacée avec un PC, un smartphone ou une tablette via une connexion Cloud. AERNET remplit la fonction de Master tandis que chaque unité connectée est configurée en Slave, jusqu'à un maximum de 6 unités ; avec un simple clic, il est également possible d'enregistrer, sur son propre terminal, un fichier journal contenant toutes les données des unités connectées pour d'éventuelles analyses postérieures.

MULTICHILLER_EVO: Système de contrôle pour la commande, l'allumage et l'extinction de chaque groupe d'eau glacée dans un système où plusieurs appareils sont installés en parallèle, en assurant toujours un débit constant de l'évaporateur.

PGD1: il permet d'exécuter à distance les opérations de commande de l'unité.

VT: Supports antivibratiles

GP: Grille anti-intrusion.

DCPX: Dispositif pour contrôler la température de condensation, avec modulation en continu de la vitesse du ventilateur par le transducteur de pression.

ACCESSOIRES MONTÉS EN USINE

RIF: Resynchroniseur de courant. Branché en parallèle au moteur, il permet une réduction de l'intensité de fonctionnement (environ 10%).

T6: Double vanne de sécurité avec robinet d'échange, tant sur la branche de haute pression que sur la branche basse pression.

DRE: Dispositif électronique de réduction de l'intensité de démarrage.

COMPATIBILITÉ DES ACCESSOIRES

Accessoires

Modèle	Ver	0282	0302	0332	0352	0502	0552	0554	0602	0604	0652	0654	0682	0702	0704	0752	0754	0802	0804
AER485P1	°,A					•	•	•	•	•	•	•	•	•	•	•	•	•	•
	E,N	•	•	•	•	•	•	•	•	•	•	•	•	•	•	•	•	•	•
	L	•	•	•	•	•	•	•	•	•	•	•	•	•	•	•	•		
	U				•	•	•	•	•	•	•	•	•	•	•	•	•	•	•
AERBACP	°,A					•	•	•	•	•	•	•	•	•	•	•	•	•	•
	E,N	•	•	•	•	•	•	•	•	•	•	•	•	•	•	•	•	•	•
	L	•	•	•	•	•	•	•	•	•	•	•	•	•	•	•	•		
	U				•	•	•	•	•	•	•	•	•	•	•	•	•	•	•
AERNET	°,A					•	•	•	•	•	•	•	•	•	•	•	•	•	•
	E,N	•	•	•	•	•	•	•	•	•	•	•	•	•	•	•	•	•	•
	L	•	•	•	•	•	•	•	•	•	•	•	•	•	•	•	•		
	U				•	•	•	•	•	•	•	•	•	•	•	•	•	•	•
MULTICHILLER_EVO	°,A					•	•	•	•	•	•	•	•	•	•	•	•	•	•
	E,N	•	•	•	•	•	•	•	•	•	•	•	•	•	•	•	•	•	•
	L	•	•	•	•	•	•	•	•	•	•	•	•	•	•	•	•		
	U				•	•	•	•	•	•	•	•	•	•	•	•	•	•	•
PGD1	°,A					•	•	•	•	•	•	•	•	•	•	•	•	•	•
	E,N	•	•	•	•	•	•	•	•	•	•	•	•	•	•	•	•	•	•
	L	•	•	•	•	•	•	•	•	•	•	•	•	•	•	•	•		
	U				•	•	•	•	•	•	•	•	•	•	•	•	•	•	•

Contrôle la température de condensation

Ver	0282	0302	0332	0352	0502	0552	0554	0602	0604
Ventilateurs: °									
E,L	DCPX145	DCPX145	DCPX145	DCPX145	-	-	-	-	-
N	DCPX145	DCPX145	DCPX145	-	-	-	-	-	-
Ventilateurs: M									
°,A	-	-	-	-	DCPX146	DCPX146	DCPX147	DCPX146	DCPX147
E,L	-	-	-	-	De Série	De Série	De Série	De Série	De Série
N	-	-	-	De Série	De Série	De Série	De Série	De Série	De Série
U	-	-	-	DCPX146	DCPX146	DCPX146	DCPX147	DCPX147	DCPX147

Ver	0652	0654	0682	0702	0704	0752	0754	0802	0804
Ventilateurs: M									
°,A	DCPX146	DCPX147	DCPX147	DCPX147	DCPX147	DCPX147	DCPX147	DCPX147	DCPX147
E	De Série	De Série	De Série	De Série	De Série	De Série	De Série	De Série	De Série
L	De Série	De Série	De Série	De Série	De Série	De Série	De Série	-	-
N	De Série	De Série	De Série	-	-	-	-	-	-
U	DCPX147	DCPX147	DCPX147	-	-	-	-	-	-

Support antivibratoires

Ver	0282	0302	0332	0352	0502	0552	0554	0602	0604	0652	0654	0682	0702	0704	0752	0754	0802	0804
Kit hydraulique intégré: 00, I1, I2, I3, I4, P1, P2, P3, P4																		
°	-	-	-	-	VT11	VT11	VT11	VT11	VT11	VT11	VT11	VT22	VT22	VT22	VT22	VT22	VT22	VT22
A	-	-	-	-	VT11	VT11	VT11	VT11	VT11	VT11	VT22	VT22	VT22	VT22	VT22	VT22	VT22	VT22
E	VT17	VT13	VT13	VT13	VT11	VT11	VT11	VT11	VT11	VT11	VT22	VT22	VT22	VT22	VT22	VT22	VT22	VT22
L	VT17	VT17	VT13	VT13	VT11	VT11	VT11	VT11	VT11	VT11	VT11	VT22	VT22	VT22	VT22	VT22	-	-
N	VT13	VT13	VT13	VT11	VT11	VT11	VT22	VT22	VT22	VT22	VT22	VT22	VT22	VT22	VT22	VT22	VT22	VT22
U	-	-	-	VT11	VT11	VT11	VT22	VT22	VT22	VT22	VT22	VT22	VT22	VT22	VT22	VT22	VT22	VT22
Kit hydraulique intégré: 01, 02, 03, 04, 05, 06, 07, 08, K1, K2, K3, K4, W1, W2, W3, W4																		
°	-	-	-	-	VT11	VT11	VT11	VT11	VT11	VT11	VT11	VT22	VT22	VT22	VT22	VT22	VT22	VT22
A	-	-	-	-	VT11	VT11	VT11	VT11	VT11	VT11	VT22	VT22	VT22	VT22	VT22	VT22	VT22	VT22
E	VT13	VT13	VT13	VT13	VT11	VT11	VT11	VT11	VT11	VT11	VT22	VT22	VT22	VT22	VT22	VT22	VT22	VT22

Ver	0282	0302	0332	0352	0502	0552	0554	0602	0604	0652	0654	0682	0702	0704	0752	0754	0802	0804
L	VT13	VT13	VT13	VT13	VT11	VT11	VT11	VT11	VT11	VT11	VT11	VT22	VT22	VT22	VT22	VT22	-	-
N	VT13	VT13	VT13	VT11	VT11	VT11	VT22	VT22	VT22	VT22	VT22	VT22	VT22	VT22	VT22	VT22	VT22	VT22
U	-	-	-	VT11	VT11	VT11	VT22	VT22	VT22	VT22	VT22	VT22	VT22	VT22	VT22	VT22	VT22	VT22

Grilles anti-intrusion

Ver	0282	0302	0332	0352	0502	0552	0554	0602	0604
°,A	-	-	-	-	GP2 x 2 (1)	GP2 x 2 (1)	GP2 x 2 (1)	GP2 x 2 (1)	GP2 x 2 (1)
E,L	GP3	GP3	GP4	GP4	GP2 x 2 (1)	GP2 x 2 (1)	GP2 x 2 (1)	GP2 x 2 (1)	GP2 x 2 (1)
N	GP4	GP4	GP4	GP2 x 2 (1)	GP2 x 2 (1)	GP2 x 2 (1)	GP2 x 2 (1)	GP2 x 3 (1)	GP2 x 3 (1)
U	-	-	-	GP2 x 2 (1)	GP2 x 2 (1)	GP2 x 2 (1)	GP2 x 2 (1)	GP2 x 3 (1)	GP2 x 3 (1)

(1) x _ indique la quantité à acheter
L'accessoire ne peut pas être monté sur les configurations indiquées avec -

Ver	0652	0654	0682	0702	0704	0752	0754	0802	0804
°	GP2 x 2 (1)	GP2 x 2 (1)	GP2 x 3 (1)	GP2 x 3 (1)	GP2 x 3 (1)	GP2 x 3 (1)	GP2 x 3 (1)	GP2 x 3 (1)	GP2 x 3 (1)
A,E	GP2 x 2 (1)	GP2 x 3 (1)	GP2 x 3 (1)	GP2 x 3 (1)	GP2 x 3 (1)	GP2 x 3 (1)	GP2 x 3 (1)	GP2 x 3 (1)	GP2 x 3 (1)
L	GP2 x 2 (1)	GP2 x 2 (1)	GP2 x 3 (1)	GP2 x 3 (1)	GP2 x 3 (1)	GP2 x 3 (1)	GP2 x 3 (1)	-	-
N,U	GP2 x 3 (1)	GP2 x 3 (1)	GP2 x 3 (1)	GP2 x 3 (1)	GP2 x 3 (1)	GP2 x 3 (1)	GP2 x 3 (1)	GP2 x 3 (1)	GP2 x 3 (1)

(1) x _ indique la quantité à acheter

Dispositif de réduction de l'intensité de démarrage

Ver	0282	0302	0332	0352	0502	0552	0554	0602	0604	0652
°,A	-	-	DRENRG332N	-	DRENRG502	DRENRG552	DRENRG554	DRENRG602	DRENRG604	DRENRG652
E,L,N	DRENRG282	DRENRG302	DRENRG332N	DRENRG352	DRENRG502	DRENRG552	DRENRG554	DRENRG602	DRENRG604	DRENRG652
U	-	-	DRENRG332N	DRENRG352	DRENRG502	DRENRG552	DRENRG554	DRENRG602	DRENRG604	DRENRG652

L'accessoire ne peut pas être monté sur les configurations indiquées avec -
Le fond gris indique les accessoires montés en usine

Ver	0654	0682	0702	0704	0752	0754	0802	0804
°,A,E,N,U	DRENRG654N	DRENRG682	DRENRG702	DRENRG704	DRENRG752	DRENRG754	DRENRG802	DRENRG804
L	DRENRG654N	DRENRG682	DRENRG702	DRENRG704	DRENRG752	DRENRG754	-	-

Le fond gris indique les accessoires montés en usine

Resynchroniseur de courant

Ver	0282	0302	0332	0352	0502	0552	0554	0602	0604	0652
°,A	-	-	RIFNRG332N	-	RIFNRG502	RIFNRG552	RIFNRG554	RIFNRG602	RIFNRG604	RIFNRG652
E,L,N	RIFNRG282	RIFNRG302	RIFNRG332N	RIFNRG352	RIFNRG502	RIFNRG552	RIFNRG554	RIFNRG602	RIFNRG604	RIFNRG652
U	-	-	RIFNRG332N	RIFNRG352	RIFNRG502	RIFNRG552	RIFNRG554	RIFNRG602	RIFNRG604	RIFNRG652

L'accessoire ne peut pas être monté sur les configurations indiquées avec -
Le fond gris indique les accessoires montés en usine

Ver	0654	0682	0702	0704	0752	0754	0802	0804
°,A,E,N,U	RIFNRG654N	RIFNRG682	RIFNRG702	RIFNRG704	RIFNRG752	RIFNRG754	RIFNRG802	RIFNRG804
L	RIFNRG654N	RIFNRG682	RIFNRG702	RIFNRG704	RIFNRG752	RIFNRG754	-	-

Le fond gris indique les accessoires montés en usine

Doubles soupapes de sécurité

Ver	0282	0302	0332	0352	0502	0552	0554	0602	0604	0652	0654	0682	0702	0704	0752	0754	0802	0804
°,A,E,N,U	T6NRG1	T6NRG1	T6NRG1	T6NRG1	T6NRG1	T6NRG1	T6NRG2	T6NRG1	T6NRG2	T6NRG1	T6NRG2	T6NRG1	T6NRG1	T6NRG2	T6NRG1	T6NRG2	T6NRG1	T6NRG2
L	T6NRG1	T6NRG1	T6NRG1	T6NRG1	T6NRG1	T6NRG1	T6NRG2	T6NRG1	T6NRG2	T6NRG1	T6NRG2	T6NRG1	T6NRG1	T6NRG2	T6NRG1	T6NRG2	-	-

Le fond gris indique les accessoires montés en usine

CONFIGURATEUR

Champ	Description
1,2,3	**NRG**
4,5,6,7	**Taille** 0282, 0302, 0332, 0352, 0502, 0552, 0554, 0602, 0604, 0652, 0654, 0682, 0702, 0704, 0752, 0754, 0802, 0804
8	**Champ d'utilisation**
X	Détendeur thermostatique électronique (1)
Z	Détendeur thermostatique électronique pour basse température (2)
9	**Modèle**
°	Seul froid
10	**Récupération de chaleur**
°	Sans récupération de chaleur
D	Avec désurchauffeur (3)
T	Avec récupération total
11	**Version**
°	Standard
A	A haute efficacité
E	A haute efficacité silencieuse (4)
L	Standard silenceuse (4)
N	A très haute efficacité, silencieuse (4)
U	A très haute efficacité
12	**Batteries**
°	En cuivre - aluminium
R	Cuivre - cuivre
S	Cuivre - cuivre étamé
V	En cuivre - aluminium verni
13	**Ventilateurs**
°	Standard (5)
J	Inverter (6)
M	Majoré (7)
14	**Alimentation**
°	400V ~ 3N 50Hz avec disjoncteurs magnétothermiques
15,16	**Kit hydraulique intégré**
00	Sans kit hydraulique
	Kit avec ballon tampon et pompe/s
01	Ballon tampon et pompe à faible hauteur manométrique
02	Ballon tampon et pompe à faible hauteur manométrique + pompe de réserve
03	Ballon tampon et pompe à grande hauteur manométrique
04	Ballon tampon et pompe à grande hauteur manométrique + pompe de réserve
	Kit avec pompe(s) et ballon tampon avec trous pour les éventuelles résistances électriques
05	Ballon tampon avec trous pour résistance d'appoint et pompe à faible hauteur manométrique (8)
06	Ballon tampon avec trous pour résistance d'appoint et pompe à faible hauteur manométrique + pompe de réserve (8)
07	Ballon tampon avec trous pour résistance d'appoint et pompe à grande hauteur manométrique (8)
08	Ballon tampon avec trous pour résistance d'appoint et pompe à faible hauteur manométrique + pompe de réserve (8)
	Double anneau
09	Double anneau
	Kit avec pompe/s
P1	pompe simple à faible hauteur manométrique
P2	pompe à faible hauteur manométrique + pompe de réserve
P3	pompe simple à grande hauteur manométrique
P4	pompe à grande hauteur manométrique + pompe de réserve
	Kit avec pompe/s avec inverter à vitesse fixe
I1	Pompe simple à faible hauteur manométrique avec inverter vitesse fixe
I2	Pompe simple à faible hauteur manométrique avec inverter vitesse fixe + pompe de réserve
I3	Pompe simple à grande hauteur manométrique avec inverter vitesse fixe
I4	Pompe simple à grande hauteur manométrique avec inverter vitesse fixe + pompe de réserve
	Kit avec ballon tampon et pompe/s avec inverter à vitesse fixe
K1	Ballon tampon et pompe à faible hauteur manométrique avec inverter vitesse fixe
K2	Ballon tampon et pompe à faible hauteur manométrique avec inverter vitesse fixe + pompe de réserve
K3	Ballon tampon et pompe à grande hauteur manométrique avec inverter vitesse fixe
K4	Ballon tampon et pompe à grande hauteur manométrique avec inverter vitesse fixe + pompe de réserve
	Kit avec ballon tampon et pompe/s avec inverter à vitesse variable
W1	Ballon tampon et pompe à faible hauteur manométrique avec inverter vitesse variable
W2	Ballon tampon et pompe à faible hauteur manométrique avec inverter vitesse variable + pompe de réserve
W3	Ballon tampon et pompe à grande hauteur manométrique avec inverter vitesse variable
W4	Ballon tampon et pompe à grande hauteur manométrique avec inverter vitesse variable + pompe de réserve

(1) Eau produite de 4 °C ÷ 20 °C
(2) Eau produite de 8 °C ÷ -10 °C. L'option n'est pas compatible avec les kits hydroniques W1-W2-W3-W4.
(3) Attention : sur le côté récupération, il est nécessaire de toujours garantir une température minimum d'entrée dans l'échangeur de 35 °C. Pour plus d'informations sur la plage de fonctionnement, consulter le programme de sélection Magellano
(4) Les tailles 0282-0302-0332-0352 sont seulement en version silencieux.
(5) De série pour les tailles de 0282 à 0352 version E - L et pour le tailles de 0282 à 0332 version N
(6) De série dans les tailles 0702-0704-0752-0754-0802-0804 en version U et N.
(7) De série pour les tailles de 0502 à 0804 version ° - L - A - E et pour les tailles de 0352 à 0682 et de 0554 à 0654 version N - U.
(8) Les ballons tampon avec trous pour résistances d'intégration (non fournies) quittent l'usine avec des bouchons en plastique de protection. Avant le chargement de l'installation, s'il n'est pas prévu d'installer une ou toutes les résistances, il est obligatoire de remplacer les bouchons en plastique par des bouchons appropriés, disponibles dans le commerce.

DONNÉES TECHNIQUES

NRG - °

Taille		0282	0302	0332	0352	0502	0552	0554	0602	0604	0652	0654	0682	0702	0704	0752	0754	0802	0804
Performances en mode refroidissement 12 °C / 7 °C (1)																			
Puissance frigorifique	kW	-	-	-	-	100,8	110,6	117,6	127,1	130,0	138,5	143,5	161,9	182,0	171,7	203,9	194,0	222,4	212,3
Puissance absorbée	kW	-	-	-	-	33,4	37,8	37,8	39,7	44,2	45,1	50,7	52,5	59,4	57,4	69,6	66,5	80,4	74,8
Courant total absorbé froid	A	-	-	-	-	59,0	64,0	59,0	68,0	79,0	77,0	91,0	88,0	95,0	108,0	111,0	117,0	127,0	126,0
EER	W/W	-	-	-	-	3,02	2,92	3,11	3,20	2,94	3,07	2,83	3,08	3,06	2,99	2,93	2,92	2,77	2,84
Débit eau côté installation	l/h	-	-	-	-	17363	19059	20268	21893	22383	23841	24712	27874	31338	29554	35100	33389	38287	36547
Pertes de charge côté installation	kPa	-	-	-	-	40	49	46	44	56	53	50	54	69	71	68	67	81	80

(1) Données EN 14511:2022 ; Eau échangeur côté installation 12 °C / 7 °C ; Air extérieur 35 °C

NRG - L

Taille		0282	0302	0332	0352	0502	0552	0554	0602	0604	0652	0654	0682	0702	0704	0752	0754
Performances en mode refroidissement 12 °C / 7 °C (1)																	
Puissance frigorifique	kW	55,8	63,8	73,3	84,5	98,9	108,2	113,4	123,5	123,9	132,9	139,3	159,0	178,5	168,5	198,8	189,6
Puissance absorbée	kW	19,7	22,1	24,4	28,6	33,9	38,6	38,5	40,9	45,2	46,7	53,6	53,5	60,3	59,0	71,8	68,2
Courant total absorbé froid	A	32,0	41,0	45,0	55,0	58,0	63,0	59,0	68,0	79,0	77,0	92,0	88,0	96,0	107,0	112,0	117,0
EER	W/W	2,83	2,88	3,01	2,95	2,92	2,80	2,95	3,02	2,74	2,85	2,60	2,97	2,96	2,85	2,77	2,78
Débit eau côté installation	l/h	9604	10989	12618	14572	17043	18647	19537	21269	21332	22880	23984	27367	30726	29004	34224	32640
Pertes de charge côté installation	kPa	35	46	37	50	39	46	45	43	54	50	47	52	66	69	65	64

(1) Données EN 14511:2022 ; Eau échangeur côté installation 12 °C / 7 °C ; Air extérieur 35 °C

NRG - A

Taille		0282	0302	0332	0352	0502	0552	0554	0602	0604	0652	0654	0682	0702	0704	0752	0754	0802	0804
Performances en mode refroidissement 12 °C / 7 °C (1)																			
Puissance frigorifique	kW	-	-	-	-	105,3	116,3	118,7	129,7	132,2	141,2	151,3	167,9	186,4	177,0	208,8	199,2	228,6	218,5
Puissance absorbée	kW	-	-	-	-	31,0	34,9	37,7	40,1	43,8	45,6	47,8	51,1	57,3	56,2	67,0	64,9	77,2	73,6
Courant total absorbé froid	A	-	-	-	-	56,0	60,0	60,0	69,0	80,0	78,0	88,0	85,0	93,0	106,0	108,0	115,0	124,0	123,0
EER	W/W	-	-	-	-	3,39	3,33	3,14	3,23	3,02	3,09	3,16	3,29	3,25	3,15	3,12	3,07	2,96	2,97
Débit eau côté installation	l/h	-	-	-	-	18133	20029	20437	22332	22778	24316	26053	28900	32076	30475	35940	34279	39342	37605
Pertes de charge côté installation	kPa	-	-	-	-	30	36	34	34	42	41	56	45	57	56	62	59	74	72

(1) Données EN 14511:2022 ; Eau échangeur côté installation 12 °C / 7 °C ; Air extérieur 35 °C

NRG - E

Taille		0282	0302	0332	0352	0502	0552	0554	0602	0604	0652	0654	0682	0702	0704	0752	0754	0802	0804
Performances en mode refroidissement 12 °C / 7 °C (1)																			
Puissance frigorifique	kW	58,7	64,8	74,8	88,1	101,0	112,1	115,3	124,8	126,8	134,9	147,6	161,6	180,1	171,4	201,8	191,5	216,6	208,9
Puissance absorbée	kW	18,7	21,5	23,3	27,6	31,6	35,8	38,6	40,7	45,6	46,8	49,3	52,1	59,4	58,0	70,9	67,4	81,8	77,1
Courant total absorbé froid	A	31,0	41,0	45,0	54,0	55,0	60,0	61,0	70,0	81,0	79,0	87,0	85,0	95,0	106,0	111,0	116,0	129,0	126,0
EER	W/W	3,14	3,02	3,21	3,19	3,20	3,13	2,98	3,07	2,78	2,88	2,99	3,10	3,03	2,96	2,85	2,84	2,65	2,71
Débit eau côté installation	l/h	10097	11156	12874	15166	17382	19311	19858	21482	21840	23238	25406	27822	31004	29499	34739	32965	37282	35953
Pertes de charge côté installation	kPa	24	29	28	37	28	34	32	32	38	37	53	43	53	52	57	55	67	65

(1) Données EN 14511:2022 ; Eau échangeur côté installation 12 °C / 7 °C ; Air extérieur 35 °C

NRG - U

Taille		0282	0302	0332	0352	0502	0552	0554	0602	0604	0652	0654	0682	0702	0704	0752	0754	0802	0804
Performances en mode refroidissement 12 °C / 7 °C (1)																			
Puissance frigorifique	kW	-	-	-	94,0	105,1	116,7	122,4	134,4	135,9	148,2	154,1	170,1	192,0	179,4	215,0	203,9	236,8	224,6
Puissance absorbée	kW	-	-	-	26,8	30,6	34,4	36,1	38,2	41,9	42,9	46,5	49,5	57,5	56,2	66,4	63,6	75,7	72,1
Courant total absorbé froid	A	-	-	-	53,0	57,0	61,0	58,0	68,0	78,0	76,0	87,0	83,0	92,0	106,0	106,0	114,0	120,0	121,0
EER	W/W	-	-	-	3,51	3,43	3,39	3,39	3,52	3,24	3,45	3,32	3,44	3,34	3,19	3,24	3,20	3,13	3,11
Débit eau côté installation	l/h	-	-	-	16172	18095	20096	21081	23146	23408	25528	26524	29288	33054	30884	37012	35090	40762	38655
Pertes de charge côté installation	kPa	-	-	-	24	30	28	37	38	46	36	43	47	53	58	66	59	80	72

(1) Données EN 14511:2022 ; Eau échangeur côté installation 12 °C / 7 °C ; Air extérieur 35 °C

NRG - N

Taille		0282	0302	0332	0352	0502	0552	0554	0602	0604	0652	0654	0682	0702	0704	0752	0754	0802	0804
Performances en mode refroidissement 12 °C / 7 °C (1)																			
Puissance frigorifique	kW	59,7	66,0	76,0	92,0	103,0	114,9	120,1	131,5	132,9	144,6	148,5	163,6	188,0	175,9	209,5	199,0	227,4	218,5
Puissance absorbée	kW	18,1	20,8	23,3	27,9	31,8	36,1	37,0	39,2	43,2	44,5	48,5	52,1	57,9	56,8	67,6	65,1	78,0	74,5
Courant total absorbé froid	A	30,0	41,0	45,0	52,0	57,0	62,0	57,0	67,0	78,0	75,0	88,0	85,0	92,0	106,0	107,0	114,0	123,0	123,0
EER	W/W	3,29	3,17	3,26	3,30	3,24	3,18	3,25	3,35	3,07	3,25	3,06	3,14	3,25	3,10	3,10	3,06	2,92	2,93
Débit eau côté installation	l/h	10270	11372	13087	15837	17726	19768	20680	22650	22893	24895	25579	28156	32351	30273	36062	34256	39138	37603
Pertes de charge côté installation	kPa	25	31	29	23	28	26	36	36	44	34	41	44	50	56	63	57	75	68

(1) Données EN 14511:2022 ; Eau échangeur côté installation 12 °C / 7 °C ; Air extérieur 35 °C

INDICES ÉNERGÉTIQUES (RÈG. (UE) 2016/2281)

Taille			0282	0302	0332	0352	0502	0552	0554	0602	0604	0652	0654	0682	0702	0704	0752	0754	0802	0804
Ventilateurs: °																				
SEER - 12/7 (EN14825: 2018) (1)																				
SEER	°,A,U	W/W	-	-	-	-	-	-	-	-	-	-	-	-	-	-	-	-	-	-
	E	W/W	4,52	4,35	4,51	4,43	-	-	-	-	-	-	-	-	-	-	-	-	-	-
	L	W/W	4,25	4,17	4,39	4,28	-	-	-	-	-	-	-	-	-	-	-	-	-	-
	N	W/W	4,69	4,62	4,65	-	-	-	-	-	-	-	-	-	-	-	-	-	-	-
Efficacité saisonnière	°,A,U	%	-	-	-	-	-	-	-	-	-	-	-	-	-	-	-	-	-	-
	E	%	177,70	171,11	177,59	174,38	-	-	-	-	-	-	-	-	-	-	-	-	-	-
	L	%	166,98	163,66	172,63	168,23	-	-	-	-	-	-	-	-	-	-	-	-	-	-
	N	%	184,57	181,62	183,16	-	-	-	-	-	-	-	-	-	-	-	-	-	-	-
SEER - 23/18 (EN14825: 2018) (2)																				
SEER	°,A,U	W/W	-	-	-	-	-	-	-	-	-	-	-	-	-	-	-	-	-	-
	E	W/W	5,30	5,05	5,28	5,14	-	-	-	-	-	-	-	-	-	-	-	-	-	-
	L	W/W	4,85	4,73	5,05	4,94	-	-	-	-	-	-	-	-	-	-	-	-	-	-
	N	W/W	5,50	5,36	5,44	-	-	-	-	-	-	-	-	-	-	-	-	-	-	-
Efficacité saisonnière	°,A,U	%	-	-	-	-	-	-	-	-	-	-	-	-	-	-	-	-	-	-
	E	%	208,80	199,00	208,00	202,60	-	-	-	-	-	-	-	-	-	-	-	-	-	-
	L	%	190,90	186,10	198,90	194,70	-	-	-	-	-	-	-	-	-	-	-	-	-	-
	N	%	217,10	211,30	214,40	-	-	-	-	-	-	-	-	-	-	-	-	-	-	-
SEPR - (EN 14825: 2018) (2)																				
SEPR	°,A,U	W/W	-	-	-	-	-	-	-	-	-	-	-	-	-	-	-	-	-	-
	E	W/W	6,66	6,39	6,59	6,52	-	-	-	-	-	-	-	-	-	-	-	-	-	-
	L	W/W	6,34	6,26	6,43	6,30	-	-	-	-	-	-	-	-	-	-	-	-	-	-
	N	W/W	6,87	6,70	6,81	-	-	-	-	-	-	-	-	-	-	-	-	-	-	-
Ventilateurs: J																				
SEER - 12/7 (EN14825: 2018) (1)																				
SEER	°	W/W	-	-	-	-	4,30	4,30	4,36	4,44	4,33	4,32	4,31	4,37	4,38	4,28	4,32	4,29	4,23	4,26
	A	W/W	-	-	-	-	4,50	4,55	4,43	4,61	4,38	4,55	4,35	4,60	4,56	4,42	4,53	4,37	4,34	4,27
	E	W/W	4,56	4,40	4,56	4,48	4,54	4,46	4,44	4,53	4,40	4,33	4,37	4,55	4,38	4,40	4,37	4,39	4,25	4,27
	L	W/W	4,29	4,21	4,43	4,32	4,32	4,24	4,35	4,30	4,33	4,23	4,31	4,28	4,24	4,30	4,23	4,30	-	-
	N	W/W	4,74	4,66	4,70	4,78	4,71	4,59	4,54	4,77	4,46	4,69	4,49	4,75	4,63	4,48	4,59	4,48	4,37	4,33
	U	W/W	-	-	-	4,77	4,73	4,77	4,51	4,68	4,44	4,72	4,51	4,82	4,66	4,44	4,64	4,42	4,50	4,30
Efficacité saisonnière	°	%	-	-	-	-	169,07	169,11	171,47	174,48	170,14	169,96	169,32	171,68	172,37	168,37	169,62	168,51	166,33	167,34
	A	%	-	-	-	-	176,81	179,08	174,25	181,27	172,29	179,03	170,93	181,13	179,44	173,98	178,17	171,94	170,64	167,83
	E	%	179,42	172,83	179,43	176,18	178,57	175,52	174,63	178,28	173,17	170,02	171,96	179,14	172,39	172,91	171,65	172,46	166,80	167,89
	L	%	168,77	165,30	174,27	169,95	169,78	166,72	171,12	168,86	170,11	166,28	169,22	168,35	166,67	169,00	166,22	169,06	-	-
	N	%	186,54	183,37	185,00	188,02	185,24	180,46	178,48	187,81	175,31	184,43	176,70	186,89	182,33	176,32	180,67	176,26	171,95	170,07
	U	%	-	-	-	187,91	186,30	188,00	177,39	184,10	174,64	185,66	177,42	189,79	183,53	174,64	182,68	173,97	177,05	169,03
SEER - 23/18 (EN14825: 2018) (2)																				
SEER	°	W/W	-	-	-	-	4,99	4,86	5,09	5,02	5,00	4,85	5,02	4,90	4,97	4,91	4,88	4,88	4,78	4,71
	A	W/W	-	-	-	-	5,27	5,18	5,28	5,27	5,23	4,92	5,10	5,22	5,20	5,15	5,12	5,02	4,90	4,74
	E	W/W	5,34	5,10	5,33	5,19	5,20	4,92	5,24	4,99	5,22	4,69	5,10	5,07	4,82	5,09	4,61	4,99	4,74	4,68
	L	W/W	4,90	4,77	5,09	4,99	4,85	4,59	5,09	4,73	5,03	4,56	5,05	4,81	4,61	4,89	4,58	4,86	-	-
	N	W/W	5,56	5,41	5,49	5,52	5,40	5,07	5,34	5,39	5,23	5,26	5,29	5,28	5,23	5,17	5,10	5,11	4,84	4,94
	U	W/W	-	-	-	5,64	5,56	5,44	5,39	5,33	5,29	5,12	5,37	5,47	5,35	5,16	5,24	5,08	5,07	4,80
Efficacité saisonnière	°	%	-	-	-	-	196,60	191,50	200,50	197,80	197,10	190,80	197,70	193,00	195,90	193,20	192,10	192,30	188,00	185,20
	A	%	-	-	-	-	207,80	204,10	208,30	207,60	206,20	193,90	200,90	205,60	205,00	202,90	201,80	197,80	193,10	186,50
	E	%	210,70	200,80	210,00	204,60	204,90	193,60	206,70	196,40	205,70	184,70	201,00	199,60	189,90	200,40	181,20	196,50	186,70	184,10
	L	%	192,90	187,90	200,70	196,60	191,10	180,50	200,70	186,30	198,30	179,40	199,10	189,20	181,20	192,50	180,20	191,50	-	-
	N	%	219,30	213,20	216,50	217,80	212,90	199,70	210,60	212,40	206,20	207,30	208,70	208,10	206,00	203,70	201,10	201,30	190,40	194,50
	U	%	-	-	-	222,70	219,50	214,60	212,60	210,30	208,40	201,80	211,60	215,60	210,80	203,50	206,70	200,30	199,60	189,00
SEPR - (EN 14825: 2018) (2)																				
SEPR	°	W/W	-	-	-	-	5,78	5,60	6,35	5,79	6,38	5,73	6,34	5,66	6,07	6,34	5,81	6,03	5,78	5,94
	A	W/W	-	-	-	-	6,23	5,98	6,61	5,93	6,60	6,14	6,51	5,98	6,27	6,54	6,05	6,08	5,90	5,90
	E	W/W	6,66	6,39	6,59	6,52	6,30	6,03	6,47	5,93	6,55	5,79	6,41	6,01	6,13	6,44	5,85	6,06	5,21	5,87
	L	W/W	6,34	6,26	6,43	6,30	5,86	5,68	6,35	5,73	6,47	5,69	6,47	5,64	5,95	6,28	5,72	5,92	-	-
	N	W/W	6,87	6,70	6,81	6,88	6,47	6,14	6,58	6,20	6,54	6,21	6,57	6,17	6,54	6,56	6,25	6,19	5,93	6,35
	U	W/W	-	-	-	6,73	6,43	6,14	6,73	6,18	6,68	6,51	6,73	6,26	6,34	6,68	6,18	6,30	6,10	5,99
Ventilateurs: M																				
SEER - 12/7 (EN14825: 2018) (1)																				
SEER	°	W/W	-	-	-	-	4,18	4,18	4,23	4,31	4,20	4,20	4,18	4,24	4,26	4,16	4,19	4,16	4,11	4,14
	A	W/W	-	-	-	-	4,36	4,42	4,30	4,47	4,26	4,42	4,22	4,47	4,43	4,30	4,40	4,25	4,22	4,15
	E	W/W	-	-	-	-	4,41	4,34	4,31	4,40	4,27	4,20	4,25	4,42	4,26	4,27	4,24	4,26	4,12	4,15
	L	W/W	-	-	-	-	4,19	4,12	4,22	4,17	4,20	4,11	4,18	4,16	4,12	4,18	4,11	4,18	-	-
	N	W/W	-	-	-	4,64	4,57	4,45	4,40	4,63	4,33	4,55	4,36	4,61	-	-	-	-	-	-
	U	W/W	-	-	-	4,63	4,60	4,64	4,38	4,54	4,31	4,58	4,38	4,68	-	-	-	-	-	-

(1) Calcul effectué avec un débit d'eau FIXE et une température de sortie VARIABLE.
(2) Calcul effectué avec un débit d'eau FIXE.

Taille			0282	0302	0332	0352	0502	0552	0554	0602	0604	0652	0654	0682	0702	0704	0752	0754	0802	0804
Efficacité saisonnière	°	%	-	-	-	-	164,19	164,24	166,29	169,41	164,99	165,02	164,13	166,59	167,36	163,42	164,59	163,49	161,43	162,48
	A	%	-	-	-	-	171,56	173,79	169,11	175,81	167,34	173,76	166,00	175,82	174,24	168,98	173,01	166,92	165,82	162,95
	E	%	-	-	-	-	173,34	170,47	169,31	173,05	167,98	165,00	166,82	173,83	167,44	167,75	166,62	167,42	161,90	163,00
	L	%	-	-	-	-	164,75	161,78	165,90	163,73	165,02	161,37	164,21	163,40	161,82	164,05	161,39	164,10	-	-
	N	%	-	-	-	182,41	179,82	175,17	173,00	182,25	170,09	178,97	171,51	181,37	-	-	-	-	-	-
	U	%	-	-	-	182,34	180,84	182,53	172,00	178,62	169,50	180,31	172,13	184,18	-	-	-	-	-	-
SEER - 23/18 (EN14825: 2018) (2)																				
SEER	°	W/W	-	-	-	-	4,86	4,73	4,94	4,89	4,86	4,71	4,87	4,77	4,84	4,77	4,74	4,75	4,64	4,58
	A	W/W	-	-	-	-	5,13	5,04	5,13	5,12	5,09	4,79	4,96	5,08	5,06	5,01	4,98	4,88	4,78	4,61
	E	W/W	-	-	-	-	5,06	4,79	5,09	4,85	5,07	4,56	4,95	4,93	4,70	4,94	4,62	4,85	4,48	4,55
	L	W/W	-	-	-	-	4,72	4,46	4,94	4,60	4,89	4,44	4,91	4,68	4,48	4,75	4,45	4,73	-	-
	N	W/W	-	-	-	5,37	5,25	4,93	5,19	5,24	5,08	5,12	5,14	5,14	-	-	-	-	-	-
	U	W/W	-	-	-	5,49	5,41	5,29	5,23	5,19	5,14	4,98	5,21	5,31	-	-	-	-	-	-
Efficacité saisonnière	°	%	-	-	-	-	191,30	186,20	194,50	192,40	191,20	185,50	191,70	187,60	190,40	187,70	186,60	186,80	182,70	180,00
	A	%	-	-	-	-	202,10	198,50	202,20	201,70	200,40	188,50	195,30	200,00	199,40	197,20	196,30	192,20	188,00	181,20
	E	%	-	-	-	-	199,30	188,40	200,50	191,00	199,60	179,50	195,10	194,00	184,80	194,60	181,60	190,90	176,30	178,80
	L	%	-	-	-	-	185,80	175,40	194,70	181,00	192,50	174,40	193,30	184,00	176,20	187,00	175,10	186,10	-	-
	N	%	-	-	-	211,70	207,10	194,20	204,40	206,50	200,30	201,60	202,70	202,40	-	-	-	-	-	-
	U	%	-	-	-	216,60	213,50	208,70	206,30	204,40	202,40	196,20	205,50	209,50	-	-	-	-	-	-
SEPR - (EN 14825: 2018) (2)																				
SEPR	°	W/W	-	-	-	-	5,78	5,60	6,35	5,79	6,38	5,73	6,34	5,66	6,07	6,34	5,81	6,03	5,78	5,94
	A	W/W	-	-	-	-	6,23	5,98	6,61	5,93	6,60	6,14	6,51	5,98	6,27	6,54	6,05	6,08	5,90	5,90
	E	W/W	-	-	-	-	6,30	6,03	6,47	5,93	6,55	5,79	6,41	6,01	6,13	6,44	5,85	6,06	5,21	5,87
	L	W/W	-	-	-	-	5,86	5,68	6,35	5,73	6,47	5,69	6,47	5,64	5,95	6,28	5,72	5,92	-	-
	N	W/W	-	-	-	6,88	6,47	6,14	6,58	6,20	6,54	6,21	6,57	6,17	-	-	-	-	-	-
	U	W/W	-	-	-	6,73	6,43	6,14	6,73	6,18	6,68	6,51	6,73	6,26	-	-	-	-	-	-

(1) Calcul effectué avec un débit d'eau FIXE et une température de sortie VARIABLE.
(2) Calcul effectué avec un débit d'eau FIXE.

DONNÉES ÉLECTRIQUES

Taille			0282	0302	0332	0352	0502	0552	0554	0602	0604	0652	0654	0682	0702	0704	0752	0754	0802	0804
Données électriques																				
Courant maximal (FLA)	°	A	-	-	-	-	73,5	79,1	80,5	88,3	97,2	97,4	113,5	111,5	122,6	132,7	139,4	144,0	156,1	155,3
	A	A	-	-	-	-	73,5	79,1	80,5	88,3	97,2	97,4	111,4	111,5	122,6	132,7	139,4	144,0	156,1	155,3
	E	A	41,6	49,9	51,3	67,6	73,5	79,1	80,5	88,3	97,2	97,4	111,4	111,5	122,6	132,7	139,4	144,0	156,1	155,3
	L	A	40,2	49,9	53,9	67,6	73,5	79,1	80,5	88,3	97,2	97,4	113,5	111,5	122,6	132,7	139,4	144,0	-	-
	N	A	41,6	49,9	51,3	67,6	73,5	79,1	83,4	91,2	100,1	100,3	111,4	111,5	125,6	135,7	142,4	147,0	159,1	158,3
	U	A	-	-	-	67,6	73,5	79,1	83,4	91,2	100,1	100,3	111,4	111,5	125,6	135,7	142,4	147,0	159,1	158,3
Courant de démarrage (LRA)	°	A	-	-	-	-	276,8	282,5	200,8	329,5	221,3	338,6	268,5	396,5	407,7	287,7	601,7	347,4	618,4	358,7
	A	A	-	-	-	-	276,8	282,5	200,8	329,5	221,3	338,6	226,7	396,5	407,7	287,7	601,7	347,4	618,4	358,7
	E	A	161,9	174,0	172,3	222,6	276,8	282,5	200,8	329,5	221,3	338,6	226,7	396,5	407,7	287,7	601,7	347,4	618,4	358,7
	L	A	160,5	174,0	213,0	222,6	276,8	282,5	200,8	329,5	221,3	338,6	268,5	396,5	407,7	287,7	601,7	347,4	-	-
	N	A	161,9	174,0	172,3	222,6	276,8	282,5	203,7	332,4	224,2	341,5	226,7	396,5	410,7	290,7	604,7	350,4	621,4	361,7
	U	A	-	-	-	222,6	276,8	282,5	203,7	332,4	224,2	341,5	226,7	396,5	410,7	290,7	604,7	350,4	621,4	361,7

■ *Données calculées sans kit hydraulique et accessoires.*

DONNÉES TECHNIQUES GÉNÉRALES

Taille			0282	0302	0332	0352	0502	0552	0554	0602	0604	0652	0654	0682	0702	0704	0752	0754	0802	0804
Compresseur																				
Type	°,A,E,N,U	Type	Scroll																	
	L	Type	Scroll	Scroll	Scroll	Scroll	Scroll	Scroll	Scroll	Scroll	Scroll	Scroll	Scroll	Scroll	Scroll	Scroll	Scroll	Scroll	-	-
Réglage compresseur	°,A,E,N,U	Type	On-Off																	
	L	Type	On-Off	On-Off	On-Off	On-Off	On-Off	On-Off	On-Off	On-Off	On-Off	On-Off	On-Off	On-Off	On-Off	On-Off	On-Off	On-Off	-	-
Nombre	°,A,E,N,U	n°	2	2	2	2	2	2	4	2	4	2	4	2	2	4	2	4	2	4
	L	n°	2	2	2	2	2	2	4	2	4	2	4	2	2	4	2	4	-	-
Circuits	°,A,E,N,U	n°	1	1	1	1	1	1	2	1	2	1	2	1	1	2	1	2	1	2
	L	n°	1	1	1	1	1	1	2	1	2	1	2	1	1	2	1	2	-	-
Réfrigérant	°,A,E,N,U	Type	R32																	
	L	Type	R32	R32	R32	R32	R32	R32	R32	R32	R32	R32	R32	R32	R32	R32	R32	R32	-	-
Échangeur côté installation																				
Type	°,A,E,N,U	Type	Plaques																	
	L	Type	Plaques	Plaques	Plaques	Plaques	Plaques	Plaques	Plaques	Plaques	Plaques	Plaques	Plaques	Plaques	Plaques	Plaques	Plaques	Plaques	-	-
Nombre	°,A,E,N,U	n°	1	1	1	1	1	1	1	1	1	1	1	1	1	1	1	1	1	1
	L	n°	1	1	1	1	1	1	1	1	1	1	1	1	1	1	1	1	-	-
Raccords hydrauliques côté installation																				
Raccords (in/out)	°,A,E,N,U	Ø	2" 1/2																	
	L	Ø	2" 1/2	2" 1/2	2" 1/2	2" 1/2	2" 1/2	2" 1/2	2" 1/2	2" 1/2	2" 1/2	2" 1/2	2" 1/2	2" 1/2	2" 1/2	2" 1/2	2" 1/2	2" 1/2	-	-

Ventilateurs

Taille			0282	0302	0332	0352	0502	0552	0554	0602	0604	0652	0654	0682	0702	0704	0752	0754	0802	0804
Ventilateur																				
Type	°,A,E,N,U	Type																		
	L	Type	Axial	Axial	Axial	Axial	Axial	Axial	Axial	Axial	Axial	Axial	Axial	Axial	Axial	Axial	Axial	Axial	-	-
Nombre	°	n°	-	-	-	-	2	2	2	2	2	2	2	3	3	3	3	3	3	3
	A	n°	-	-	-	-	2	2	2	2	2	2	3	3	3	3	3	3	3	3
	E	n°	6	6	8	8	2	2	2	2	2	2	3	3	3	3	3	3	3	3
	L	n°	4	6	6	8	2	2	2	2	2	2	2	3	3	3	3	3	-	-
	N	n°	6	6	8	2	2	2	3	3	3	3	3	3	3	3	3	3	3	3
	U	n°	-	-	-	2	2	2	3	3	3	3	3	3	3	3	3	3	3	3

Taille			0282	0302	0332	0352	0502	0552	0554	0602	0604	0652	0654	0682	0702	0704	0752	0754	0802	0804
Ventilateurs: °																				
Ventilateur																				
Dèbit d'air	°,A,U	m^3/h	-	-	-	-	-	-	-	-	-	-	-	-	-	-	-	-	-	-
	E	m^3/h	20469	20469	27112	24667	-	-	-	-	-	-	-	-	-	-	-	-	-	-
	L	m^3/h	15291	20474	22212	27150	-	-	-	-	-	-	-	-	-	-	-	-	-	-
	N	m^3/h	22189	22189	24655	-	-	-	-	-	-	-	-	-	-	-	-	-	-	-
Données sonores calculées en mode refroidissement (1)																				
Niveau de puissance sonore	°,A,U	dB(A)	-	-	-	-	-	-	-	-	-	-	-	-	-	-	-	-	-	-
	E	dB(A)	73,0	73,5	74,3	74,5	-	-	-	-	-	-	-	-	-	-	-	-	-	-
	L	dB(A)	72,4	73,5	73,9	74,5	-	-	-	-	-	-	-	-	-	-	-	-	-	-
	N	dB(A)	73,0	73,9	74,3	-	-	-	-	-	-	-	-	-	-	-	-	-	-	-

(1) Puissance acoustique: calculée sur la base des mesures effectuées en accord avec la norme UNI EN ISO 9614-2, conformément aux conditions requises de la certification Eurovent. Pression sonore mesurée en champ libre (conformément à la norme UNI EN ISO 3744).

Taille			0282	0302	0332	0352	0502	0552	0554	0602	0604	0652	0654	0682	0702	0704	0752	0754	0802	0804
Ventilateurs: M																				
Sans hauteurs manométriques																				
Dèbit d'air	°	m^3/h	-	-	-	-	40400	40400	40400	40400	40400	40400	40400	60600	60600	60600	60600	60600	60600	60600
	A	m^3/h	-	-	-	-	40400	40400	40400	40400	40400	40400	60600	60600	60600	60600	60600	60600	60600	60600
	E	m^3/h	-	-	-	-	26625	26625	25488	25497	25488	25497	40270	40267	38638	38640	38638	38640	38638	38640
	L	m^3/h	-	-	-	-	30672	30672	29318	29318	29318	29318	28069	46243	44312	44307	44312	44307	-	-
	N	m^3/h	-	-	-	26623	25495	25495	40269	40274	40269	40274	38640	38634	-	-	-	-	-	-
	U	m^3/h	-	-	-	40400	40400	40400	60600	60600	60600	60600	60600	60600	-	-	-	-	-	-
Niveau de puissance sonore	°	dB(A)	-	-	-	-	86,8	87,1	86,2	87,3	86,6	87,5	86,7	89,0	89,1	88,3	89,6	89,5	91,0	90,4
	A	dB(A)	-	-	-	-	86,8	87,1	86,2	87,3	86,6	87,5	88,3	89,0	89,1	88,3	89,6	89,5	91,0	90,4
	E	dB(A)	-	-	-	-	81,3	82,1	76,1	82,7	76,7	83,1	77,8	84,2	84,4	78,0	85,6	83,6	87,3	86,7
	L	dB(A)	-	-	-	-	81,3	82,1	76,1	82,7	76,7	83,1	77,1	84,2	84,4	78,0	85,6	84,1	-	-
	N	dB(A)	-	-	-	80,3	81,3	82,1	76,9	83,6	77,5	84,0	77,8	84,2	-	-	-	-	-	-
	U	dB(A)	-	-	-	86,5	86,8	87,1	88,4	88,8	88,3	88,9	88,3	89,0	-	-	-	-	-	-

Taille			0282	0302	0332	0352	0502	0552	0554	0602	0604	0652	0654	0682	0702	0704	0752	0754	0802	0804
Ventilateurs: J																				
Ventilateur inverter																				
Dèbit d'air	°	m^3/h	-	-	-	-	36600	36600	35100	35100	35100	35100	33700	55200	53100	53100	53100	53100	53100	53100
	A	m^3/h	-	-	-	-	35100	35100	33800	33800	33800	33700	53100	53100	51100	51100	51100	51100	51100	51100
	E	m^3/h	20700	22200	27500	24800	26800	26800	25600	25600	25600	25600	40500	40500	38800	38800	38800	38800	38800	38800
	L	m^3/h	15200	20700	22200	27500	30900	30900	29500	29500	29500	29500	28300	46500	44600	44600	44600	44600	-	-
	N	m^3/h	22200	27500	24800	26800	25600	25600	40500	40500	40500	40500	38800	38800	52317	52324	52317	52324	52317	52324
	U	m^3/h	-	-	-	35100	33700	33700	53100	53100	53100	53100	51100	51100	66361	66361	66361	66361	66361	66361
Données sonores calculées en mode refroidissement (1)																				
Niveau de puissance sonore	°	dB(A)	-	-	-	-	85,1	85,6	84,2	85,9	84,8	86,1	84,9	87,5	87,6	86,5	88,3	88,1	90,1	89,4
	A	dB(A)	-	-	-	-	85,1	85,6	84,2	85,9	84,8	86,1	86,5	87,5	87,6	86,5	88,3	88,1	90,1	89,4
	E	dB(A)	73,0	73,5	74,3	74,5	81,3	82,1	76,1	82,7	76,7	83,1	77,8	84,2	84,4	78,0	85,6	83,6	87,3	86,7
	L	dB(A)	72,4	73,5	73,9	74,5	81,3	82,1	76,1	82,7	76,7	83,1	77,1	84,2	84,4	78,0	85,6	84,1	-	-
	N	dB(A)	73,0	73,9	74,3	80,3	81,3	82,1	76,9	83,6	77,5	84,0	77,8	84,2	89,3	87,4	89,7	88,5	90,1	89,8
	U	dB(A)	-	-	-	84,6	85,1	85,6	85,8	87,2	86,4	87,4	86,5	87,5	92,3	91,1	92,5	91,7	92,7	92,3

(1) Puissance acoustique: calculée sur la base des mesures effectuées en accord avec la norme UNI EN ISO 9614-2, conformément aux conditions requises de la certification Eurovent. Pression sonore mesurée en champ libre (conformément à la norme UNI EN ISO 3744).

DIMENSIONS

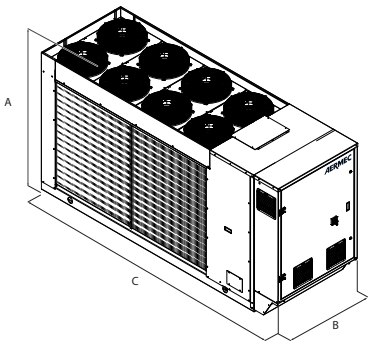

Taille			0282	0302	0332	0352	0502	0552	0554	0602	0604	0652	0654	0682	0702	0704	0752	0754	0802	0804
Dimensions et poids																				
A	°	mm	-	-	-	-	1907	1907	1907	1907	1907	1907	1907	1900	1900	1900	1900	1900	1900	1900
	A	mm	-	-	-	-	1907	1907	1907	1907	1907	1907	1900	1900	1900	1900	1900	1900	1900	1900
	E	mm	1652	1658	1658	1658	1907	1907	1907	1907	1907	1907	1900	1900	1900	1900	1900	1900	1900	1900
	L	mm	1652	1652	1658	1658	1907	1907	1907	1907	1907	1907	1907	1900	1900	1900	1900	1900	-	-
	N	mm	1658	1658	1658	1907	1907	1907	1900	1900	1900	1900	1900	1900	1900	1900	1900	1900	1900	1900
	U	mm	-	-	-	1907	1907	1907	1900	1900	1900	1900	1900	1900	1900	1900	1900	1900	1900	1900
B	°,A	mm	-	-	-	-	1100	1100	1100	1100	1100	1100	1100	1100	1100	1100	1100	1100	1100	1100
	E,N	mm	1100	1100	1100	1100	1100	1100	1100	1100	1100	1100	1100	1100	1100	1100	1100	1100	1100	1100
	L	mm	1100	1100	1100	1100	1100	1100	1100	1100	1100	1100	1100	1100	1100	1100	1100	1100	-	-
	U	mm	-	-	-	1100	1100	1100	1100	1100	1100	1100	1100	1100	1100	1100	1100	1100	1100	1100
C	°	mm	-	-	-	-	3567	3567	3567	3567	3567	3567	3567	4368	4368	4368	4368	4368	4368	4368
	A	mm	-	-	-	-	3567	3567	3567	3567	3567	3567	4368	4368	4368	4368	4368	4368	4368	4368
	E	mm	2818	3317	3317	3317	3567	3567	3567	3567	3567	3567	4368	4368	4368	4368	4368	4368	4368	4368
	L	mm	2818	2818	3317	3317	3567	3567	3567	3567	3567	3567	3567	4368	4368	4368	4368	4368	-	-
	N	mm	3317	3317	3317	3567	3567	3567	4368	4368	4368	4368	4368	4368	4368	4368	4368	4368	4368	4368
	U	mm	-	-	-	3567	3567	3567	4368	4368	4368	4368	4368	4368	4368	4368	4368	4368	4368	4368

Aermec se réserve la faculté d'apporter, à tout instant, toute modification retenue nécessaire à l'amélioration du produit, avec variation éventuelle des données techniques correspondantes.

Aermec S.p.A.
Via Roma, 996 - 37040 Bevilacqua (VR) - Italia
Tel. 0442633111 - Telefax 044293577
www.aermec.com

NRG 0282H-0804H

Pompe à chaleur réversible à condensation par air

Puissance frigorifique 52,5 ÷ 212,0 kW
Puissance thermique 56,6 ÷ 214,4 kW

- **Rendements élevés aux charges partielles**
- **Quantités de fluide frigorigène réduites**
- **Dimensions compactes**



DESCRIPTION

Pompes à chaleur réversibles d'extérieur pour la production d'eau glacée/chaude, conçues pour satisfaire les exigences des complexes résidentiels et commerciaux ou pour les applications industrielles.
Le socle, la structure et les panneaux sont en acier traité avec des peintures de polyester RAL 9003.

VERSIONS

° Standard
A A haute efficacité
E A haute efficacité silencieuse
L Standard silenceuse

CARACTÉRISTIQUES

Champ de fonctionnement

Fonctionnement à pleine charge jusqu'à une température de l'air extérieur de -15 °C durant l'hiver, jusqu'à 48 °C durant l'été. L'unité peut produire eau chaude jusqu'à 60°C (pour plus d'informations se référer à la documentation technique).

Unité mono et bi-circuit

Les unités sont mono et bi-circuit pour assurer l'efficacité maximale tant à pleine charge qu'aux charges partielles.

Réfrigérant HFC R32

L'impact environnemental est considérablement réduit grâce au réfrigérant R32 de nouvelle génération.
En combinant une charge de réfrigérant réduite à un faible potentiel de réchauffement global (PRG), ces unités affichent de faibles valeurs d'« équivalent CO_2 ».

■ *Le leak detecto disponible de série.*

Il utilise le fluide frigorigène R32, dont la classification selon la norme ISO 817 est A2L (fluide frigorigène non toxique, inodore et légèrement inflammable).

Nouvelles batteries de condensation

Toute la gamme utilise des batteries de condensation cuivre - aluminium dotées de tubes au diamètre réduit,ce qui permet d'utiliser une plus petite quantité de gaz par rapport aux batteries traditionnelles.

Vanne d'expansion électronique

La possibilité d'utiliser le détendeur thermostatique électronique, apporte d'importants bénéfices, particulièrement lorsque le réfrigérateur travaille aux charges partielles pour l'avantage du rendement énergétique de l'unité.

Option de kit hydraulique intégré

Possibilité de kit hydraulique intégré qui contient les principaux composants hydrauliques, pour avoir également une solution économique et facilitant l'installation finale.
Il est disponible dans différentes configurations avec ballon tampon ou avec pompes même à inverter avec vitesse fixe ou variable.

■ *DÉBIT VARIABLE : Régler correctement a vitesse des pompes commandées par un Inverter selon la charge requise par l'installation permet de réduire la consommation d'électricité.*

CONTRÔLE PCO[5]

Réglage par microprocesseur équipé de clavier et écran LCD, qui permet une consultation facile et une intervention sur l'unité grâce au menu disponible en plusieurs langues.

— La présence d'une horloge de programmation permet de définir des tranches horaires de fonctionnement et un éventuel deuxième point de consigne.
— La thermorégulation s'effectue avec la logique proportionnelle intégrale, sur la base de la température de sortie de l'eau.
— **Contrôles flottants HP et LP :** disponible pour tous les modèles avec ventilateur inverter ou avec DCPX. Ils permettent, avec la modulation continue des ventilateurs, d'optimiser le fonctionnement de l'unité à n'importe quel point de travail, aussi bien dans le fonctionnement à froid que dans le fonctionnement à chaud. Il en résulte une augmentation du rendement énergétique de la machine aux charges partielles.
— **Modalité Night Mode:** il est possible de configurer un profil de fonctionnement silencieux. Option parfaite, par exemple, pour le fonctionnement

nocturne, parce qu'elle garantit un plus grand confort acoustique pendant les heures du soir, et un rendement élevé pendant les heures de plus grande charge.

INTEGRATED SOLUTION

L'architecture du système a mis en œuvre le concept de « **integrated solution** » qui consiste en un contrôle intégré et optimisé des compresseurs et de détendeur électronique.

Cette solution a permis la mise en œuvre d'une série de nouvelles fonctionnalités dont :

— **Contrôle Low Superheat**: Baisse progressive de la surchauffe dans des conditions de stabilité. Cela permet une augmentation des performances énergétiques aussi bien en modulation que dans des conditions de pleine charge.

— **Contrôle DLT**: Contrôle de détendeur électronique sur la température d'évacuation dans certaines conditions d'exploitation. Cela se traduit en une augmentation de la fiabilité du contrôle et en une extension considérable de la plage de fonctionnement de la machine, notamment dans le fonctionnement à chaud.

ACCESSOIRES

AER485P1: Interface RS-485 pour systèmes de supervision avec protocole MODBUS

AERBACP: Interface de communication Ethernet pour les protocoles Bacnet/IP, Modbus TCP/IP, SNMP

AERLINK: Passerelle WiFi avec un port série RS485 installable sur toutes les machines ou sur tous les contrôleurs qui présentent à leur tour un port série RS485. Le module est en mesure de tenir activées simultanément la fonction d'AP WIFI (Access point) et la fonction de WIFI Station, cette dernière permet de se connecter au réseau LAN domestique ou d'entreprise avec VMF-E5 et E6. Pour faciliter certaines opérations de gestion et de contrôle de l'unité est disponible l'application AERAPP pour les systèmes Android et iOS.

AERNET: Le dispositif permet d'effectuer le contrôle, la gestion et le suivi à distance d'un groupe d'eau glacée avec un PC, un smartphone ou une tablette via une connexion Cloud. AERNET remplit la fonction de Master tandis que chaque unité connectée est configurée en Slave, jusqu'à un maximum de 6 unités ; avec un simple clic, il est également possible d'enregistrer, sur son propre terminal, un fichier journal contenant toutes les données des unités connectées pour d'éventuelles analyses postérieures.

MULTICHILLER_EVO: Système de contrôle pour la commande, l'allumage et l'extinction de chaque groupe d'eau glacée dans un système où plusieurs appareils sont installés en parallèle, en assurant toujours un débit constant de l'évaporateur.

PGD1: il permet d'exécuter à distance les opérations de commande de l'unité.

DCPX: Dispositif pour contrôler la température de condensation, avec modulation en continu de la vitesse du ventilateur par le transducteur de pression.

GP: Grille anti-intrusion.

VT: Supports antivibratiles

ACCESSOIRES MONTÉS EN USINE

DRE: Dispositif électronique de réduction de l'intensité de démarrage.

RIF: Resynchroniseur de courant. Branché en parallèle au moteur, il permet une réduction de l'intensité de fonctionnement (environ 10%).

T6: Double vanne de sécurité avec robinet d'échange, tant sur la branche de haute pression que sur la branche basse pression.

COMPATIBILITÉ DES ACCESSOIRES

Modèle	Ver	0282	0302	0332	0352	0502	0552	0554	0602	0604	0652	0654	0682	0702	0704	0752	0754	0802	0804
AER485P1	°,A					•	•	•	•	•	•	•	•	•	•	•	•	•	•
	E,L	•	•	•	•	•	•	•	•	•	•	•	•	•	•	•	•	•	•
AERBACP	°,A					•	•	•	•	•	•	•	•	•	•	•	•	•	•
	E,L	•	•	•	•	•	•	•	•	•	•	•	•	•	•	•	•	•	•
AERNET	°,A					•	•	•	•	•	•	•	•	•	•	•	•	•	•
	E,L	•	•	•	•	•	•	•	•	•	•	•	•	•	•	•	•	•	•
MULTICHILLER_EVO	°,A					•	•	•	•	•	•	•	•	•	•	•	•	•	•
	E,L	•	•	•	•	•	•	•	•	•	•	•	•	•	•	•	•	•	•
PGD1	°,A					•	•	•	•	•	•	•	•	•	•	•	•	•	•
	E,L	•	•	•	•	•	•	•	•	•	•	•	•	•	•	•	•	•	•

Support antivibratoires

Ver	0282	0302	0332	0352	0502	0552	0554	0602	0604	0652	0654	0682	0702	0704	0752	0754	0802	0804
Kit hydraulique intégré: 00, I1, I2, I3, I4, P1, P2, P3, P4																		
°	-	-	-	-	VT11	VT11	VT11	VT11	VT11	VT11	VT11	VT22	VT22	VT22	VT22	VT22	VT22	VT22
A	-	-	-	-	VT11	VT11	VT11	VT11	VT11	VT11	VT22	VT22	VT22	VT22	VT22	VT22	VT22	VT22
E	VT17	VT13	VT13	VT13	VT11	VT11	VT11	VT11	VT11	VT11	VT22	VT22	VT22	VT22	VT22	VT22	VT22	VT22
L	VT17	VT17	VT13	VT13	VT11	VT11	VT11	VT11	VT11	VT11	VT11	VT22	VT22	VT22	VT22	VT22	VT22	VT22
Kit hydraulique intégré: 01, 02, 03, 04, 05, 06, 07, 08, K1, K2, K3, K4, W1, W2, W3, W4																		
°	-	-	-	-	VT11	VT11	VT11	VT11	VT11	VT11	VT11	VT22	VT22	VT22	VT22	VT22	VT22	VT22
A	-	-	-	-	VT11	VT11	VT11	VT11	VT11	VT11	VT22	VT22	VT22	VT22	VT22	VT22	VT22	VT22
E	VT13	VT13	VT13	VT13	VT11	VT11	VT11	VT11	VT11	VT11	VT22	VT22	VT22	VT22	VT22	VT22	VT22	VT22
L	VT13	VT13	VT13	VT13	VT11	VT11	VT11	VT11	VT11	VT11	VT11	VT22	VT22	VT22	VT22	VT22	VT22	VT22

Contrôle la température de condensation

Ver	0282	0302	0332	0352	0502	0552	0554	0602	0604
°,A	-	-	-	-	DCPX146	DCPX146	DCPX146	DCPX146	DCPX146
E,L	DCPX145	DCPX145	DCPX145	DCPX145	De Série	De Série	De Série	De Série	De Série

L'accessoire ne peut pas être monté sur les configurations indiquées avec -

Ver	0652	0654	0682	0702	0704	0752	0754	0802	0804
°	DCPX146	DCPX146	DCPX147	DCPX147	DCPX147	DCPX147	DCPX147	DCPX147	DCPX147
A	DCPX146	DCPX147	DCPX147	DCPX147	DCPX147	DCPX147	DCPX147	DCPX147	DCPX147
E,L	De Série	De Série	De Série	De Série	De Série	De Série	De Série	De Série	De Série

Grilles anti-intrusion

Ver	0282	0302	0332	0352	0502	0552	0554	0602	0604
°,A	-	-	-	-	GP2 x 2 (1)	GP2 x 2 (1)	GP2 x 2 (1)	GP2 x 2 (1)	GP2 x 2 (1)
E,L	GP3	GP3	GP4	GP4	GP2 x 2 (1)	GP2 x 2 (1)	GP2 x 2 (1)	GP2 x 2 (1)	GP2 x 2 (1)

(1) x _ indique la quantité à acheter
L'accessoire ne peut pas être monté sur les configurations indiquées avec -

Ver	0652	0654	0682	0702	0704	0752	0754	0802	0804
°,L	GP2 x 2 (1)	GP2 x 2 (1)	GP2 x 3 (1)	GP2 x 3 (1)	GP2 x 3 (1)	GP2 x 3 (1)	GP2 x 3 (1)	GP2 x 3 (1)	GP2 x 3 (1)
A,E	GP2 x 2 (1)	GP2 x 3 (1)	GP2 x 3 (1)	GP2 x 3 (1)	GP2 x 3 (1)	GP2 x 3 (1)	GP2 x 3 (1)	GP2 x 3 (1)	GP2 x 3 (1)

(1) x _ indique la quantité à acheter

Dispositif de réduction de l'intensité de démarrage

Ver	0282	0302	0332	0352	0502	0552	0554	0602	0604
°,A	-	-	DRENRG332N	-	DRENRG502	DRENRG552	DRENRG554	DRENRG602	DRENRG604
E,L	DRENRG282	DRENRG302	DRENRG332N	DRENRG352	DRENRG502	DRENRG552	DRENRG554	DRENRG602	DRENRG604

L'accessoire ne peut pas être monté sur les configurations indiquées avec -
Le fond gris indique les accessoires montés en usine

Ver	0652	0654	0682	0702	0704	0752	0754	0802	0804
°,A,E,L	DRENRG652	DRENRG654N	DRENRG682	DRENRG702	DRENRG704	DRENRG752	DRENRG754	DRENRG802	DRENRG804

Le fond gris indique les accessoires montés en usine

Resynchroniseur de courant

Ver	0282	0302	0332	0352	0502	0552	0554	0602	0604
°,A	-	-	RIFNRG332N	-	RIFNRG502	RIFNRG552	RIFNRG554	RIFNRG602	RIFNRG604
E,L	RIFNRG282	RIFNRG302	RIFNRG332N	RIFNRG352	RIFNRG502	RIFNRG552	RIFNRG554	RIFNRG602	RIFNRG604

L'accessoire ne peut pas être monté sur les configurations indiquées avec -
Le fond gris indique les accessoires montés en usine

Ver	0652	0654	0682	0702	0704	0752	0754	0802	0804
°,A,E,L	RIFNRG652	RIFNRG654N	RIFNRG682	RIFNRG702	RIFNRG704	RIFNRG752	RIFNRG754	RIFNRG802	RIFNRG804

Le fond gris indique les accessoires montés en usine

Doubles soupapes de sécurité

Ver	0282	0302	0332	0352	0502	0552	0554	0602	0604	0652	0654	0682	0702	0704	0752	0754	0802	0804
°,A,E,L	T6NRG1	T6NRG1	T6NRG1	T6NRG1	T6NRG1	T6NRG1	T6NRG2	T6NRG1	T6NRG2	T6NRG1	T6NRG2	T6NRG1	T6NRG1	T6NRG2	T6NRG1	T6NRG2	T6NRG1	T6NRG2

Le fond gris indique les accessoires montés en usine

CONFIGURATEUR

Champ		Description
1,2,3		**NRG**
4,5,6,7		**Taille** 0282, 0302, 0332, 0352, 0502, 0552, 0554, 0602, 0604, 0652, 0654, 0682, 0702, 0704, 0752, 0754, 0802, 0804
8		**Champ d'utilisation**
	X	Détendeur thermostatique électronique (1)
	Z	Détendeur thermostatique électronique pour basse température (2)
9		**Modèle**
	H	Pompe à chaleur
10		**Récupération de chaleur**
	°	Sans récupération de chaleur
	D	Avec désurchauffeur (3)
11		**Version**
	°	Standard
	A	A haute efficacité
	E	A haute efficacité silencieuse (4)
	L	Standard silenceuse (4)
12		**Batteries**
	°	En cuivre - aluminium
	R	Cuivre - cuivre
	S	Cuivre - cuivre étamé
	V	En cuivre - aluminium verni
13		**Ventilateurs**
	°	Standard
	J	Inverter
14		**Alimentation**
	°	400V ~ 3N 50Hz avec disjoncteurs magnétothermiques
15,16		**Kit hydraulique intégré**
	00	Sans kit hydraulique
		Kit avec ballon tampon et pompe/s
	01	Ballon tampon et pompe à faible hauteur manométrique
	02	Ballon tampon et pompe à faible hauteur manométrique + pompe de réserve
	03	Ballon tampon et pompe à grande hauteur manométrique
	04	Ballon tampon et pompe à grande hauteur manométrique + pompe de réserve
		Kit avec pompe(s) et ballon tampon avec trous pour les éventuelles résistances électriques
	05	Ballon tampon avec trous pour résistance d'appoint et pompe à faible hauteur manométrique (5)
	06	Ballon tampon avec trous pour résistance d'appoint et pompe à faible hauteur manométrique + pompe de réserve (5)
	07	Ballon tampon avec trous pour résistance d'appoint et pompe à grande hauteur manométrique (5)
	08	Ballon tampon avec trous pour résistance d'appoint et pompe à faible hauteur manométrique + pompe de réserve (5)
		Double anneau
	09	Double anneau
		Kit avec pompe/s
	P1	pompe simple à faible hauteur manométrique
	P2	pompe à faible hauteur manométrique + pompe de réserve
	P3	pompe simple à grande hauteur manométrique
	P4	pompe à grande hauteur manométrique + pompe de réserve
		Kit avec pompe/s avec inverter à vitesse fixe
	I1	Pompe simple à faible hauteur manométrique avec inverter vitesse fixe
	I2	Pompe simple à faible hauteur manométrique avec inverter vitesse fixe + pompe de réserve
	I3	Pompe simple à grande hauteur manométrique avec inverter vitesse fixe
	I4	Pompe simple à grande hauteur manométrique avec inverter vitesse fixe + pompe de réserve
		Kit avec ballon tampon et pompe/s avec inverter à vitesse fixe
	K1	Ballon tampon et pompe à faible hauteur manométrique avec inverter vitesse fixe
	K2	Ballon tampon et pompe à faible hauteur manométrique avec inverter vitesse fixe + pompe de réserve
	K3	Ballon tampon et pompe à grande hauteur manométrique avec inverter vitesse fixe
	K4	Ballon tampon et pompe à grande hauteur manométrique avec inverter vitesse fixe + pompe de réserve
		Kit avec ballon tampon et pompe/s avec inverter à vitesse variable
	W1	Ballon tampon et pompe à faible hauteur manométrique avec inverter vitesse variable (6)
	W2	Ballon tampon et pompe à faible hauteur manométrique avec inverter vitesse variable + pompe de réserve (6)
	W3	Ballon tampon et pompe à grande hauteur manométrique avec inverter vitesse variable (6)
	W4	Ballon tampon et pompe à grande hauteur manométrique avec inverter vitesse variable + pompe de réserve (6)

(1) Eau produite de 4 °C ÷ 20 °C
(2) Eau produite de 18 °C ÷ -10 °C. L'option n'est pas compatible avec les kits hydroniques W1-W2-W3-W4. L'option n'est pas compatible avec les désurchauffeur.
(3) Le désurchauffeur doit être intercepté pendant le fonctionnement à chaud. Pendant le fonctionnement à froid, il est nécessaire de garantir en permanence une température de l'eau non inférieure à 35 °C à l'entrée de l'échangeur.
(4) Les tailles 0282-0302-0332-0352 sont uniquement en modèle silencieux « HL/HE »
(5) Les ballons tampon avec trous pour résistances d'intégration (non fournies) quittent l'usine avec des bouchons en plastique de protection. Avant le chargement de l'installation, s'il n'est pas prévu d'installer une ou toutes les résistances, il est obligatoire de remplacer les bouchons en plastique par des bouchons appropriés, disponibles dans le commerce.
(6) Non disponible pour les tailles avec le détendeur thermostatique électronique pour basse température "Z"

DONNÉES TECHNIQUES

NRG H°

Taille		0282	0302	0332	0352	0502	0552	0554	0602	0604	0652	0654	0682	0702	0704	0752	0754	0802	0804
Performances en mode refroidissement 12 °C / 7 °C (1)																			
Puissance frigorifique	kW	-	-	-	-	93,7	103,4	114,4	117,5	127,3	127,8	141,4	156,4	175,2	169,8	196,0	190,4	215,2	209,1
Puissance absorbée	kW	-	-	-	-	34,7	39,1	37,8	43,0	43,9	48,9	50,8	51,6	59,6	58,0	69,0	66,0	79,1	74,5
Courant total absorbé froid	A	-	-	-	-	62,0	66,0	60,0	73,0	80,0	82,0	91,0	87,0	97,0	109,0	111,0	117,0	126,0	126,0
EER	W/W	-	-	-	-	2,70	2,65	3,03	2,73	2,90	2,61	2,78	3,03	2,94	2,93	2,84	2,89	2,72	2,81
Débit eau côté installation	l/h	-	-	-	-	16141	17808	19683	20225	21912	22017	24335	26922	30168	29239	33727	32773	37044	35991
Pertes de charge côté installation	kPa	-	-	-	-	31	38	20	34	24	40	25	48	60	36	60	40	72	49
Performances en chauffage 40 °C / 45 °C (2)																			
Puissance thermique	kW	-	-	-	-	99,6	108,8	118,2	125,6	132,1	137,6	146,9	162,6	183,1	176,7	203,0	195,8	222,4	214,4
Puissance absorbée	kW	-	-	-	-	31,5	34,4	35,9	38,0	40,7	42,2	45,2	50,3	57,4	54,5	62,7	59,0	69,8	64,1
Courant total absorbé chaud	A	-	-	-	-	59,0	62,0	59,0	68,0	79,0	75,0	88,0	87,0	96,0	109,0	105,0	112,0	117,0	116,0
COP	W/W	-	-	-	-	3,16	3,17	3,30	3,31	3,24	3,26	3,25	3,23	3,19	3,24	3,24	3,32	3,19	3,35
Débit eau côté installation	l/h	-	-	-	-	17265	18855	20522	21779	22925	23855	25482	28203	31767	30659	35221	33974	38576	37206
Pertes de charge côté installation	kPa	-	-	-	-	36	43	22	40	27	48	28	54	67	41	67	45	80	53

(1) Données EN 14511:2022 ; Eau échangeur côté installation 12 °C / 7 °C ; Air extérieur 35 °C
(2) Données EN 14511:2022 ; Eau échangeur côté installation 40 °C / 45 °C ; Air extérieur 7 °C b.s. / 6 °C b.h.

NRG HL

Taille		0282	0302	0332	0352	0502	0552	0554	0602	0604	0652	0654	0682	0702	0704	0752	0754	0802	0804
Performances en mode refroidissement 12 °C / 7 °C (1)																			
Puissance frigorifique	kW	52,5	60,5	69,3	80,7	91,0	100,0	110,8	113,2	122,9	122,4	135,2	152,6	170,4	165,0	189,1	184,2	205,8	202,2
Puissance absorbée	kW	20,2	23,0	25,4	30,1	35,2	39,6	38,4	44,3	45,0	50,9	53,2	52,2	61,2	59,1	71,5	67,9	82,7	77,3
Courant total absorbé froid	A	33,0	42,0	47,0	57,0	60,0	65,0	59,0	72,0	79,0	82,0	92,0	84,0	95,0	107,0	111,0	116,0	128,0	126,0
EER	W/W	2,60	2,63	2,73	2,68	2,59	2,53	2,88	2,55	2,73	2,40	2,54	2,92	2,79	2,79	2,64	2,71	2,49	2,62
Débit eau côté installation	l/h	9048	10428	11932	13896	15671	17215	19059	19485	21152	21086	23262	26277	29331	28417	32540	31692	35428	34793
Pertes de charge côté installation	kPa	30	41	31	43	30	36	19	32	23	37	23	46	56	34	56	37	66	45
Performances en chauffage 40 °C / 45 °C (2)																			
Puissance thermique	kW	56,6	65,4	74,6	87,5	99,6	108,8	118,2	125,6	132,1	137,6	146,9	162,6	183,1	176,7	203,0	195,8	222,4	214,4
Puissance absorbée	kW	17,4	20,2	22,3	26,5	31,5	34,4	35,9	38,0	40,7	42,2	45,2	50,3	57,4	54,5	62,7	59,0	69,8	64,1
Courant total absorbé chaud	A	29,0	40,0	44,0	54,0	59,0	62,0	59,0	68,0	79,0	75,0	88,0	87,0	96,0	109,0	105,0	112,0	117,0	116,0
COP	W/W	3,26	3,24	3,35	3,30	3,16	3,17	3,30	3,31	3,24	3,26	3,25	3,23	3,19	3,24	3,24	3,32	3,19	3,35
Débit eau côté installation	l/h	9816	11328	12928	15158	17265	18855	20522	21779	22925	23855	25482	28203	31767	30659	35221	33974	38576	37206
Pertes de charge côté installation	kPa	37	48	38	51	36	43	22	40	27	48	28	54	67	41	67	45	80	53

(1) Données EN 14511:2022 ; Eau échangeur côté installation 12 °C / 7 °C ; Air extérieur 35 °C
(2) Données EN 14511:2022 ; Eau échangeur côté installation 40 °C / 45 °C ; Air extérieur 7 °C b.s. / 6 °C b.h.

NRG HA

Taille		0282	0302	0332	0352	0502	0552	0554	0602	0604	0652	0654	0682	0702	0704	0752	0754	0802	0804
Performances en mode refroidissement 12 °C / 7 °C (1)																			
Puissance frigorifique	kW	-	-	-	-	96,4	106,6	115,8	122,0	128,8	133,3	146,8	160,1	178,0	170,7	199,5	191,8	219,8	212,0
Puissance absorbée	kW	-	-	-	-	32,6	36,6	37,2	39,7	43,3	45,5	48,6	49,8	57,4	56,7	66,3	64,4	75,9	72,5
Courant total absorbé froid	A	-	-	-	-	60,0	64,0	60,0	70,0	80,0	78,0	90,0	85,0	94,0	108,0	108,0	116,0	123,0	124,0
EER	W/W	-	-	-	-	2,95	2,91	3,11	3,07	2,97	2,93	3,02	3,21	3,10	3,01	3,01	2,98	2,90	2,93
Débit eau côté installation	l/h	-	-	-	-	16583	18342	19918	21002	22155	22958	25273	27557	30631	29392	34336	33010	37829	36487
Pertes de charge côté installation	kPa	-	-	-	-	23	28	17	29	21	35	28	40	49	33	54	39	66	48
Performances en chauffage 40 °C / 45 °C (2)																			
Puissance thermique	kW	-	-	-	-	103,0	113,7	119,7	126,6	133,9	138,9	155,5	162,3	181,1	175,3	200,6	195,0	219,9	213,7
Puissance absorbée	kW	-	-	-	-	31,0	33,8	35,6	37,4	40,4	41,5	47,0	49,1	55,3	53,3	60,9	57,8	67,5	62,7
Courant total absorbé chaud	A	-	-	-	-	59,0	61,0	58,0	68,0	79,0	75,0	91,0	86,0	93,0	107,0	103,0	110,0	114,0	114,0
COP	W/W	-	-	-	-	3,32	3,36	3,36	3,39	3,31	3,35	3,31	3,30	3,27	3,29	3,29	3,37	3,26	3,41
Débit eau côté installation	l/h	-	-	-	-	17866	19723	20784	21964	23234	24088	26976	28153	31410	30409	34811	33832	38148	37079
Pertes de charge côté installation	kPa	-	-	-	-	27	32	19	32	23	39	31	42	52	35	57	41	68	49

(1) Données EN 14511:2022 ; Eau échangeur côté installation 12 °C / 7 °C ; Air extérieur 35 °C
(2) Données EN 14511:2022 ; Eau échangeur côté installation 40 °C / 45 °C ; Air extérieur 7 °C b.s. / 6 °C b.h.

NRG HE

Taille		0282	0302	0332	0352	0502	0552	0554	0602	0604	0652	0654	0682	0702	0704	0752	0754	0802	0804
Performances en mode refroidissement 12 °C / 7 °C (1)																			
Puissance frigorifique	kW	55,1	61,1	71,0	82,7	93,8	103,3	111,9	118,0	124,0	128,3	144,2	154,7	173,0	166,6	192,6	186,2	210,5	202,8
Puissance absorbée	kW	19,3	22,3	24,4	28,6	33,0	37,4	38,2	40,8	44,9	46,7	48,9	50,9	58,9	57,3	68,8	65,7	79,3	75,4
Courant total absorbé froid	A	32,0	42,0	47,0	56,0	58,0	62,0	60,0	69,0	80,0	78,0	87,0	82,0	93,0	106,0	109,0	114,0	125,0	123,0
EER	W/W	2,85	2,75	2,91	2,89	2,84	2,76	2,93	2,89	2,76	2,75	2,95	3,04	2,94	2,91	2,80	2,83	2,65	2,69
Débit eau côté installation	l/h	9484	10522	12223	14246	16136	17773	19250	20314	21332	22097	24814	26647	29783	28680	33149	32040	36227	34901
Pertes de charge côté installation	kPa	20	24	24	33	22	26	16	27	19	32	26	38	47	31	51	36	60	44
Performances en chauffage 40 °C / 45 °C (2)																			
Puissance thermique	kW	58,8	65,4	76,6	88,8	103,0	113,7	119,7	126,6	133,9	138,9	155,5	162,3	181,1	175,3	200,6	195,0	219,9	213,7
Puissance absorbée	kW	17,2	19,7	22,5	26,5	31,0	33,8	35,6	37,4	40,4	41,5	47,0	49,1	55,3	53,3	60,9	57,8	67,5	62,7
Courant total absorbé chaud	A	30,0	39,0	45,0	54,0	59,0	61,0	58,0	68,0	79,0	75,0	91,0	86,0	93,0	107,0	103,0	110,0	114,0	114,0
COP	W/W	3,42	3,32	3,40	3,35	3,32	3,36	3,36	3,39	3,31	3,35	3,31	3,30	3,27	3,29	3,29	3,37	3,26	3,41
Débit eau côté installation	l/h	10207	11335	13280	15399	17866	19723	20784	21964	23234	24088	26976	28153	31410	30409	34811	33832	38148	37079
Pertes de charge côté installation	kPa	23	28	29	39	27	32	19	32	23	39	31	42	52	35	57	41	68	49

(1) Données EN 14511:2022 ; Eau échangeur côté installation 12 °C / 7 °C ; Air extérieur 35 °C
(2) Données EN 14511:2022 ; Eau échangeur côté installation 40 °C / 45 °C ; Air extérieur 7 °C b.s. / 6 °C b.h.

DONNÉES ÉNERGÉTIQUES - VENTILATEURS STANDARD/INVERTER

Taille			0282	0302	0332	0352	0502	0552	0554	0602	0604	0652	0654	0682	0702	0704	0752	0754	0802	0804
Ventilateurs: °																				
Prestations à froid avec basses températures (UE n° 2016/2281)																				
SEER	°	W/W	-	-	-	-	3,92	3,84	3,97	4,00	3,83	3,94	3,88	4,17	4,06	3,87	3,95	3,92	3,82	3,80
	A	W/W	-	-	-	-	4,21	4,14	4,07	4,34	4,01	4,24	4,10	4,40	4,32	4,14	4,31	4,17	4,12	4,04
	E	W/W	4,40	4,32	4,37	4,33	4,26	4,13	4,03	4,29	3,97	4,10	4,06	4,36	4,21	4,10	4,20	4,13	4,07	4,00
	L	W/W	4,14	4,03	4,22	4,07	3,98	3,89	3,94	4,01	3,80	3,89	3,84	4,12	4,00	3,84	3,91	3,88	3,77	3,77
ηsc	°	%	-	-	-	-	154%	151%	156%	157%	150%	155%	152%	164%	160%	152%	155%	154%	150%	149%
	A	%	-	-	-	-	165%	163%	160%	171%	157%	167%	161%	173%	170%	162%	169%	164%	162%	159%
	E	%	173%	170%	172%	170%	167%	162%	158%	169%	156%	161%	160%	172%	166%	161%	165%	162%	160%	157%
	L	%	163%	158%	166%	160%	156%	153%	155%	157%	149%	153%	151%	162%	157%	150%	153%	152%	148%	148%

Taille			0282	0302	0332	0352	0502	0552	0554	0602	0604	0652	0654	0682	0702	0704	0752	0754	0802	0804
Ventilateurs: J																				
Prestations à froid avec basses températures (UE n° 2016/2281)																				
SEER	°	W/W	-	-	-	-	4,04	3,96	4,10	4,12	3,96	4,06	4,00	4,30	4,19	3,99	4,07	4,04	3,94	3,91
	A	W/W	-	-	-	-	4,33	4,26	4,20	4,47	4,13	4,37	4,23	4,54	4,45	4,26	4,43	4,29	4,25	4,17
	E	W/W	4,45	4,36	4,41	4,37	4,38	4,25	4,16	4,42	4,09	4,22	4,19	4,49	4,34	4,22	4,33	4,25	4,20	4,13
	L	W/W	4,18	4,07	4,26	4,10	4,10	4,01	4,06	4,12	3,92	4,01	3,96	4,25	4,13	3,95	4,03	4,00	3,89	3,88
ηsc	°	%	-	-	-	-	159%	155%	161%	162%	155%	159%	157%	169%	164%	157%	160%	158%	155%	154%
	A	%	-	-	-	-	170%	168%	165%	176%	162%	172%	166%	178%	175%	167%	174%	169%	167%	164%
	E	%	175%	171%	174%	172%	172%	167%	163%	174%	161%	166%	164%	177%	171%	166%	170%	167%	165%	162%
	L	%	164%	160%	167%	161%	161%	157%	159%	162%	154%	157%	155%	167%	162%	155%	158%	157%	153%	152%

DONNÉES ÉNERGÉTIQUES - VENTILATEURS STANDARD/INVERTER (35°C)

Taille			0282	0302	0332	0352	0502	0552	0554	0602	0604	0652	0654	0682	0702	0704	0752	0754	0802	0804
Ventilateurs: °																				
Performances en conditions climatiques moyennes (average) - 35 °C (1)																				
Pdesignh	°	kW	-	-	-	-	88	97	103	109	115	119	128	141	159	154	178	171	193	188
	A	kW	-	-	-	-	91	101	105	110	117	121	136	141	158	153	176	170	191	187
	E	kW	52	58	68	78	91	101	105	110	117	121	136	141	158	153	176	170	191	187
	L	kW	50	58	66	77	88	97	103	109	115	119	128	141	159	154	178	171	193	188
SCOP	°	W/W	-	-	-	-	3,50	3,55	3,36	3,55	3,33	3,61	3,32	3,47	3,57	3,23	3,54	3,32	3,41	3,36
	A	W/W	-	-	-	-	3,59	3,69	3,43	3,69	3,42	3,70	3,38	3,59	3,65	3,33	3,66	3,42	3,56	3,44
	E	W/W	4,06	4,00	4,02	3,91	3,59	3,69	3,43	3,69	3,42	3,70	3,38	3,59	3,65	3,33	3,66	3,42	3,56	3,44
	L	W/W	3,91	3,86	3,87	3,83	3,50	3,55	3,36	3,55	3,33	3,61	3,32	3,47	3,57	3,23	3,54	3,32	3,41	3,36
ηsh	°	%	-	-	-	-	135%	139%	131%	139%	130%	141%	130%	135%	139%	126%	139%	130%	134%	131%
	A	%	-	-	-	-	141%	145%	134%	145%	134%	145%	132%	141%	143%	130%	143%	134%	140%	134%
	E	%	159%	157%	158%	154%	141%	145%	134%	145%	134%	145%	132%	141%	143%	130%	143%	134%	140%	134%
	L	%	153%	151%	152%	150%	135%	139%	131%	139%	130%	141%	130%	135%	139%	126%	139%	130%	134%	131%
Classe d'efficacité énergétique	°,A		-	-	-	-	-	-	-	-	-	-	-	-	-	-	-	-	-	-
	E,L		A+	A+	A+	-	-	-	-	-	-	-	-	-	-	-	-	-	-	-
Ventilateurs: J																				
Performances en conditions climatiques moyennes (average) - 35 °C (1)																				
Pdesignh	°	kW	-	-	-	-	88	97	103	109	115	119	128	141	159	154	178	171	193	188
	A	kW	-	-	-	-	91	101	105	110	117	121	136	141	158	153	176	170	191	187
	E	kW	52	58	68	78	91	101	105	110	117	121	136	141	158	153	176	170	191	187
	L	kW	50	58	66	77	88	97	103	109	115	119	128	141	159	154	178	171	193	188
SCOP	°	W/W	-	-	-	-	3,61	3,66	3,53	3,66	3,49	3,71	3,49	3,57	3,68	3,42	3,65	3,52	3,52	3,56
	A	W/W	-	-	-	-	3,70	3,80	3,60	3,80	3,59	3,81	3,59	3,70	3,76	3,53	3,77	3,63	3,67	3,64
	E	W/W	4,10	4,04	4,06	3,99	3,70	3,80	3,60	3,80	3,59	3,81	3,59	3,70	3,76	3,53	3,77	3,63	3,67	3,64
	L	W/W	3,95	3,90	3,91	3,91	3,61	3,66	3,53	3,66	3,49	3,71	3,49	3,57	3,68	3,42	3,65	3,52	3,52	3,56
ηsh	°	%	-	-	-	-	141%	143%	138%	143%	137%	146%	136%	140%	144%	134%	143%	138%	138%	139%
	A	%	-	-	-	-	145%	149%	141%	149%	141%	149%	141%	145%	147%	138%	148%	142%	144%	143%
	E	%	161%	159%	159%	157%	145%	149%	141%	149%	141%	149%	141%	145%	147%	138%	148%	142%	144%	143%
	L	%	155%	153%	153%	153%	141%	143%	138%	143%	137%	146%	136%	140%	144%	134%	143%	138%	138%	139%
Classe d'efficacité énergétique	°,A		-	-	-	-	-	-	-	-	-	-	-	-	-	-	-	-	-	-
	E,L		A+	A+	A+	-	-	-	-	-	-	-	-	-	-	-	-	-	-	-

(1) Efficacités dans des applications pour basse température (35 °C)

DONNÉES ÉNERGÉTIQUES - VENTILATEURS STANDARD/INVERTER (55°C)

Taille			0282	0302	0332	0352	0502	0552	0602	0652	0682	0702	0752	0802
Ventilateurs: °														
Performances en conditions climatiques moyennes (average) - 55 °C (1)														
Pdesignh	°	kW	-	-	-	-	88	98	109	120	139	155	178	-
	A	kW	-	-	-	-	91	103	110	122	139	154	175	187
	E	kW	52	58	68	78	91	103	110	122	139	154	175	187
	L	kW	50	57	65	77	88	98	109	120	139	155	178	-
SCOP	°	W/W	-	-	-	-	2,84	2,94	2,93	3,00	2,84	2,84	2,84	-
	A	W/W	-	-	-	-	2,91	3,05	3,03	3,04	2,93	2,89	2,92	2,84
	E	W/W	3,13	3,10	3,11	3,06	2,91	3,05	3,03	3,04	2,93	2,89	2,92	2,84
	L	W/W	3,05	3,03	3,03	3,01	2,84	2,94	2,93	3,00	2,84	2,84	2,84	-
ηsh	°	%	-	-	-	-	111%	115%	114%	117%	111%	111%	111%	-
	A	%	-	-	-	-	113%	119%	118%	119%	114%	113%	114%	110%
	E	%	122%	121%	122%	119%	113%	119%	118%	119%	114%	113%	114%	110%
	L	%	119%	118%	118%	117%	111%	115%	114%	117%	111%	111%	111%	-
Classe d'efficacité énergétique	°,A		-	-	-	-	-	-	-	-	-	-	-	-
	E,L		A++	A++	A++	-	-	-	-	-	-	-	-	-
Ventilateurs: J														
Performances en conditions climatiques moyennes (average) - 55 °C (1)														
Pdesignh	°	kW	-	-	-	-	88	98	109	120	139	155	178	-
	A	kW	-	-	-	-	91	103	110	122	139	154	175	187
	E	kW	52	58	68	78	91	103	110	122	139	154	175	187
	L	kW	50	57	65	77	88	98	109	120	139	155	178	-
SCOP	°	W/W	-	-	-	-	2,92	3,02	3,02	3,09	2,93	2,93	2,93	-
	A	W/W	-	-	-	-	2,99	3,13	3,12	3,13	3,02	2,98	3,01	2,92
	E	W/W	3,16	3,12	3,14	3,12	2,99	3,13	3,12	3,13	3,02	2,98	3,01	2,92
	L	W/W	3,08	3,06	3,06	3,07	2,92	3,02	3,02	3,09	2,93	2,93	2,93	-
ηsh	°	%	-	-	-	-	114%	118%	118%	120%	114%	114%	114%	-
	A	%	-	-	-	-	117%	122%	122%	122%	118%	116%	117%	114%
	E	%	123%	122%	123%	122%	117%	122%	122%	122%	118%	116%	117%	114%
	L	%	120%	119%	119%	120%	114%	118%	118%	120%	114%	114%	114%	-
Classe d'efficacité énergétique	°,A		-	-	-	-	-	-	-	-	-	-	-	-
	E,L		A++	A++	A++	-	-	-	-	-	-	-	-	-

(1) Efficacités dans des applications pour moyenne température (55 °C)

DONNÉES ÉLECTRIQUES

Taille			0282	0302	0332	0352	0502	0552	0554	0602	0604	0652	0654	0682	0702	0704	0752	0754	0802	0804
Données électriques																				
Courant maximal (FLA)	°	A	-	-	-	-	73,5	79,1	88,3	97,4	111,5	122,6	139,4	156,1	80,5	97,2	113,5	132,7	144,0	155,3
	A	A	-	-	-	-	73,5	79,1	88,3	97,4	111,5	122,6	139,4	156,1	80,5	97,2	111,4	132,7	144,0	155,3
	E	A	41,6	49,9	56,9	67,6	73,5	79,1	88,3	97,4	111,5	122,6	139,4	156,1	80,5	97,2	111,4	132,7	144,0	155,3
	L	A	40,2	49,9	58,1	67,6	73,5	79,1	88,3	97,4	111,5	122,6	139,4	156,1	80,5	97,2	113,5	132,7	144,0	155,3
Courant de démarrage (LRA)	°	A	-	-	-	-	276,8	282,5	329,5	338,6	396,5	407,7	601,7	618,4	200,8	221,3	268,5	287,7	347,4	358,7
	A	A	-	-	-	-	276,8	282,5	329,5	338,6	396,5	407,7	601,7	618,4	200,8	221,3	226,7	287,7	347,4	358,7
	E	A	161,9	174,0	172,3	222,6	276,8	282,5	329,5	338,6	396,5	407,7	601,7	618,4	200,8	221,3	226,7	287,7	347,4	358,7
	L	A	160,5	174,0	213,0	222,6	276,8	282,5	329,5	338,6	396,5	407,7	601,7	618,4	200,8	221,3	268,5	287,7	347,4	358,7

Données calculées sans kit hydraulique et accessoires.

DONNÉES TECHNIQUES GÉNÉRALES

Taille			0282	0302	0332	0352	0502	0552	0554	0602	0604	0652	0654	0682	0702	0704	0752	0754	0802	0804
Compresseur																				
Type	°,A,E,L	Type	Scroll																	
Réglage compresseur	°,A,E,L	Type	On-Off																	
Nombre	°,A,E,L	n°	2	2	2	2	2	2	4	2	4	2	4	2	2	4	2	4	2	4
Circuits	°,A,E,L	n°	1	1	1	1	1	1	2	1	2	1	2	1	1	2	1	2	1	2
Réfrigérant	°,A,E,L	Type	R32																	
Charge de réfrigérant du circuit 1 (1)	°	kg	-	-	-	-	9,5	9,5	6,8	12,2	7,1	12,2	7,1	17,7	17,7	8,1	17,7	9,0	17,7	9,0
	A	kg	-	-	-	-	12,8	13,3	7,4	13,3	7,7	13,3	8,7	18,2	18,2	8,3	18,4	10,0	18,4	9,5
	E	kg	6,8	8,3	11,2	11,1	12,8	13,3	7,4	13,3	7,7	13,3	8,7	18,2	18,2	8,3	18,4	10,0	18,4	9,5
	L	kg	6,5	6,8	7,4	7,4	9,5	9,5	6,8	12,2	7,1	12,2	7,1	17,7	17,7	8,1	17,7	9,0	17,7	9,0
Charge de réfrigérant du circuit 2 (1)	°,L	kg	-	-	-	-	-	-	6,8	-	7,1	-	7,1	-	-	8,1	-	9,0	-	9,0
	A,E	kg	-	-	-	-	-	-	7,4	-	7,7	-	8,7	-	-	8,3	-	10,0	-	9,5
Potentiel réchauffement climatique	°,A,E,L	GWP	675kgCO_2eq																	
Échangeur côté installation																				
Type	°,A,E,L	Type	Plaques																	
Nombre	°,A,E,L	n°	1	1	1	1	1	1	1	1	1	1	1	1	1	1	1	1	1	1
Ventilateur																				
Type	°,A,E,L	Type	Axial																	
Nombre	°	n°	-	-	-	-	2	2	2	2	2	2	2	3	3	3	3	3	3	3
	A	n°	-	-	-	-	2	2	2	2	2	2	3	3	3	3	3	3	3	3
	E	n°	6	6	8	8	2	2	2	2	2	2	3	3	3	3	3	3	3	3
	L	n°	4	6	6	8	2	2	2	2	2	2	2	3	3	3	3	3	3	3
Dèbit d'air	°	m^3/h	-	-	-	-	42831	42819	40170	41067	40170	41067	38299	62024	62022	60681	62022	60681	62022	60681
	A	m^3/h	-	-	-	-	41097	41097	38299	39483	38299	39483	60681	59734	59721	57995	59721	57995	59721	57995
	E	m^3/h	21224	21224	28177	25805	31035	31035	28870	29848	28870	29848	45978	45211	45211	43804	45211	43804	45211	43804
	L	m^3/h	15552	21229	22716	28186	32592	32592	30388	31000	30388	31000	28869	47029	47029	45980	47029	45980	47029	45980
Données sonores calculées en mode refroidissement (2)																				
Niveau de puissance sonore	°	dB(A)	-	-	-	-	87,2	87,5	86,5	87,7	87,1	87,9	87,1	89,4	89,5	88,8	90,0	90,1	90,1	90,0
	A	dB(A)	-	-	-	-	87,2	87,5	86,5	87,7	87,1	87,9	88,8	89,4	89,5	88,8	90,0	90,1	90,1	90,0
	E	dB(A)	73,6	74,1	74,9	75,1	82,8	83,5	76,6	83,9	77,3	84,3	78,4	85,5	85,6	78,6	86,7	84,6	87,3	86,2
	L	dB(A)	73,0	74,1	74,5	75,1	82,8	83,5	76,6	83,9	77,3	84,3	77,7	85,5	85,6	78,6	86,7	84,6	87,3	86,2
Données sonores calculées en mode chauffage (2)																				
Niveau de puissance sonore	°	dB(A)	-	-	-	-	87,2	87,5	86,5	87,7	87,1	87,9	87,1	89,4	89,5	88,8	90,0	90,1	90,1	90,0
	A	dB(A)	-	-	-	-	87,2	87,5	86,5	87,7	87,1	87,9	88,8	89,4	89,5	88,8	90,0	90,1	90,1	90,0
	E	dB(A)	73,6	74,1	74,9	75,1	87,2	87,5	86,5	87,7	87,1	87,9	88,8	89,4	89,5	88,8	90,0	90,1	90,1	90,0
	L	dB(A)	73,0	74,1	74,5	75,1	87,2	87,5	86,5	87,7	87,1	87,9	87,1	89,4	89,5	88,8	90,0	90,1	90,1	90,0

(1) La charge indiquée dans le tableau est une valeur estimée et préliminaire. La valeur finale de la charge de réfrigérant est indiquée sur la plaquette technique de l'unité. Pour plus d'informations, contacter le siège.
(2) Puissance acoustique: calculée sur la base des mesures effectuées en accord avec la norme UNI EN ISO 9614-2, conformément aux conditions requises de la certification Eurovent.; Pression sonore mesurée en champ libre, à 10 m de la surface externe de l'unité , (conformément à la norme UNI EN ISO 3744)

DIMENSIONS

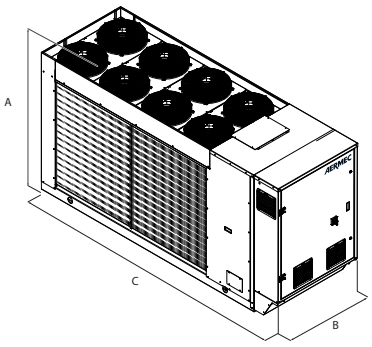

Taille			0282	0302	0332	0352	0502	0552	0554	0602	0604	0652	0654	0682	0702	0704	0752	0754	0802	0804
Dimensions et poids																				
A	°	mm	-	-	-	-	1907	1907	1907	1907	1907	1907	1907	1900	1900	1900	1900	1900	1900	1900
	A	mm	-	-	-	-	1907	1907	1907	1907	1907	1907	1900	1900	1900	1900	1900	1900	1900	1900
	E	mm	1652	1658	1658	1658	1907	1907	1907	1907	1907	1907	1900	1900	1900	1900	1900	1900	1900	1900
	L	mm	1652	1652	1658	1658	1907	1907	1907	1907	1907	1907	1907	1900	1900	1900	1900	1900	1900	1900
B	°,A	mm	-	-	-	-	1100	1100	1100	1100	1100	1100	1100	1100	1100	1100	1100	1100	1100	1100
	E,L	mm	1100	1100	1100	1100	1100	1100	1100	1100	1100	1100	1100	1100	1100	1100	1100	1100	1100	1100
C	°	mm	-	-	-	-	3567	3567	3567	3567	3567	3567	3567	4368	4368	4368	4368	4368	4368	4368
	A	mm	-	-	-	-	3567	3567	3567	3567	3567	3567	4368	4368	4368	4368	4368	4368	4368	4368
	E	mm	2818	3317	3317	3317	3567	3567	3567	3567	3567	3567	4368	4368	4368	4368	4368	4368	4368	4368
	L	mm	2818	2818	3317	3317	3567	3567	3567	3567	3567	3567	3567	4368	4368	4368	4368	4368	4368	4368

Aermec se réserve la faculté d'apporter, à tout instant, toute modification retenue nécessaire à l'amélioration du produit, avec variation éventuelle des données techniques correspondantes.

Aermec S.p.A.
Via Roma, 996 - 37040 Bevilacqua (VR) - Italia
Tel. 0442633111 - Telefax 044293577
www.aermec.com

NRGI 151-602

Groupe d'eau glacée à condensation par air

Puissance frigorifique 31.0 ÷ 132.2 kW

- **Rendements élevés aux charges partielles**
- **Une capacité de modulation élevée**
- **Une modulation continue de la puissance frigorifique**
- **Compresseurs et ventilateurs avec Inverter**
- **Quantités de fluide frigorigène réduites**
- **Une stabilité du contrôle de la température de l'eau en sortie.**



DESCRIPTION

Unité extérieure pour la production d'eau glacée pour satisfaire les besoins de climatisation dans les ensembles résidentiels , commerciales ou industrielles .
Il s'agit d'unités à installer à l'extérieur équipées de compresseurs Scroll optimisés pour l'utilisation du gaz R32.
Batterie de condensation dotée de tubes en cuivre et d'ailettes en aluminium, d'un échangeur à plaques et d'un **détendeur électronique de série.**
Le socle, la structure et les panneaux sont en acier traité avec des peintures de polyester RAL 9003.

VERSIONS

A A haute efficacité
E A haute efficacité silencieuse

CARACTÉRISTIQUES

Champ de fonctionnement

Le fonctionnement à pleine charge est garanti jusqu'à 50 °C de température d'air extérieur . L'unité peut produire eau glacée à une température négative jusqu'à -10 ° C pour l'eau produite.
Pour plus d'informations, se référer au programme de sélection et à la documentation technique.

Hautes efficacités

Il s'agit d'unités flexibles et fiables qui s'adaptent aux conditions de charge les plus diverses grâce à leur conception précise et **à l'utilisation de compresseurs à vitesse fixe accompagnés de compresseurs à vitesse variable par Inverter** qui assurent un niveau de rendement énergétique élevé aussi bien à pleine charge qu'aux charges partielles.

Compresseurs inverter + On-Off

Les configurations peuvent prévoir un seul compresseur à vitesse variable ou deux dans une configuration tandem, l'un à vitesse fixe et l'autre à vitesse variable. Ce binôme garantit des rendements élevés aussi bien aux charges partielles qu'à pleine charge.
Les tailles allant de la 151 à la 281 prévoient un seul compresseur à vitesse variable. Les tailles allant de la 302 à la 602 en prévoient deux dans une configuration tandem.

Cette solution permet de valoriser au mieux les particularités et les avantages de chaque compresseur, en privilégiant le rendement dans toutes les conditions de charge et en permettant d'obtenir :
— Hautes efficacités saisonnières
— Une modulation continue et précise de la demande frigorifique
— La stabilité de la température de l'eau en sortie.

Réfrigérant HFC R32

L'impact environnemental est considérablement réduit grâce au réfrigérant R32 de nouvelle génération.
En combinant une charge de réfrigérant réduite à un faible potentiel de réchauffement global (PRG), ces unités affichent de faibles valeurs d'« équivalent CO_2 ».

■ *Le leak detecto disponible de série.*

Nouvelles batteries de condensation

Toute la gamme utilise des batteries de condensation cuivre - aluminium dotées de tubes au diamètre réduit,ce qui permet d'utiliser une plus petite quantité de gaz par rapport aux batteries traditionnelles.

Vanne d'expansion électronique

Les unités à un compresseur sont équipées d'un détendeur électronique de série tandis que les unités à deux compresseurs en ont deux.
La possibilité d'utiliser le détendeur thermostatique électronique, apporte d'importants bénéfices, particulièrement lorsque le réfrigérateur travaille aux charges partielles pour l'avantage du rendement énergétique de l'unité.

Ventilateurs

Inverter : de série de la taille 151 à la taille 352, disponible en option pour les autres tailles.
Majoré, synchrone avec coupure de phase : de série de la taille 382 à la taille 602.
Les deux types de ventilateurs permettent :
— Réglage continu du débit de l'air
— Faibles consommations et baisse du niveau sonore aux charges partielles
— Fonctionnement à basses températures de l'air neuf
— Contrôle précis de la condensation sur une large plage de fonctionnement.

Option de kit hydraulique intégré

Possibilité de kit hydraulique intégré qui contient les principaux composants hydrauliques, pour avoir également une solution économique et facilitant l'installation finale.

Il est disponible dans différentes configurations avec ballon tampon ou avec pompes même à inverter avec vitesse fixe ou variable.

■ *DÉBIT VARIABLE : Régler correctement a vitesse des pompes commandées par un Inverter selon la charge requise par l'installation permet de réduire la consommation d'électricité.*

CONTRÔLE PCO[5]

Réglage par microprocesseur équipé de clavier et écran LCD, qui permet une consultation facile et une intervention sur l'unité grâce au menu disponible en plusieurs langues.

— La présence d'une horloge de programmation permet de définir des tranches horaires de fonctionnement et un éventuel deuxième point de consigne.
— La thermorégulation s'effectue avec la logique proportionnelle intégrale, sur la base de la température de sortie de l'eau.
— **Contrôle HP flottant :** cette fonction peut être activée dans toutes les unités, elle permet d'optimiser le fonctionnement de l'unité à n'importe quel point de fonctionnement par une modulation continue de la vitesse du ventilateur. En outre, l'utilisation de ventilateurs inverter permet d'augmenter l'efficacité énergétique aux charges partielles.
— **Modalité Night Mode:** il est possible de configurer un profil de fonctionnement silencieux. Option parfaite, par exemple, pour le fonctionnement nocturne, parce qu'elle garantit un plus grand confort acoustique pendant les heures du soir, et un rendement élevé pendant les heures de plus grande charge.

INTEGRATED SOLUTION

L'architecture du système a mis en œuvre le concept de « **integrated solution** » qui consiste en un contrôle intégré et optimisé des compresseurs et des détendeurs électroniques.

Cette solution a permis la mise en œuvre d'une série de nouvelles fonctionnalités dont :

— **Contrôle Low Superheat**: Baisse progressive de la surchauffe dans des conditions de stabilité. Cela permet une augmentation des performances énergétiques aussi bien en modulation que dans des conditions de pleine charge.
— **Contrôle DLT**: Contrôle des détendeurs électroniques sur la température d'évacuation dans certaines conditions d'exploitation. Cela se traduit en une augmentation de la fiabilité du contrôle et en une extension considérable de la plage de fonctionnement de la machine.

ACCESSOIRES

AER485P1: Interface RS-485 pour systèmes de supervision avec protocole MODBUS

AERBACP: Interface de communication Ethernet pour les protocoles Bacnet/IP, Modbus TCP/IP, SNMP

AERNET: Le dispositif permet d'effectuer le contrôle, la gestion et le suivi à distance d'un groupe d'eau glacée avec un PC, un smartphone ou une tablette via une connexion Cloud. AERNET remplit la fonction de Master tandis que chaque unité connectée est configurée en Slave, jusqu'à un maximum de 6 unités ; avec un simple clic, il est également possible d'enregistrer, sur son propre terminal, un fichier journal contenant toutes les données des unités connectées pour d'éventuelles analyses postérieures.

MULTICHILLER_EVO: Système de contrôle pour la commande, l'allumage et l'extinction de chaque groupe d'eau glacée dans un système où plusieurs appareils sont installés en parallèle, en assurant toujours un débit constant de l'évaporateur.

PGD1: il permet d'exécuter à distance les opérations de commande de l'unité.

GP: Grille anti-intrusion.

VT: Supports antivibratiles

ACCESSOIRES MONTÉS EN USINE

DRE: Dispositif électronique de réduction de l'intensité de démarrage.

T6: Double vanne de sécurité avec robinet d'échange, tant sur la branche de haute pression que sur la branche basse pression.

COMPATIBILITÉ DES ACCESSOIRES

Modèle	Ver	151	201	281	302	332	352	382	502	552	602
AER485P1	A,E	•	•	•	•	•	•	•	•	•	•
AERBACP	A,E	•	•	•	•	•	•	•	•	•	•
AERNET	A,E	•	•	•	•	•	•	•	•	•	•
MULTICHILLER_EVO	A,E	•	•	•	•	•	•	•	•	•	•
PGD1	A,E	•	•	•	•	•	•	•	•	•	•

Support antivibratoires

Ver	151	201	281	302	332	352	382	502	552	602
Kit hydraulique intégré: 00, I1, I2, I3, I4, P1, P2, P3, P4										
A,E	VT17	VT13	VT13	VT13	VT13	VT13	VT11	VT11	VT11	VT22
Kit hydraulique intégré: 01, 02, 03, 04, 05, 06, 07, 08, 09, K1, K2, K3, K4, W1, W2, W3, W4										
A,E	VT13	VT13	VT13	VT13	VT13	VT13	VT11	VT11	VT11	VT22

Grilles anti-intrusion

Ver	151	201	281	302	332	352	382	502	552	602
A,E	GP3	GP4	GP4	GP4	GP4	GP4	GP2 x 2 (1)	GP2 x 2 (1)	GP2 x 2 (1)	GP2 x 3 (1)

(1) x _ indique la quantité à acheter

Dispositif de réduction de l'intensité de démarrage

Ver	151	201	281	302	332	352	382	502	552	602
A,E	-	-	-	DRENRGI302	DRENRGI332	DRENRGI352	DRENRGI382	DRENRGI502	DRENRGI552	DRENRGI602

L'accessoire ne peut pas être monté sur les configurations indiquées avec -
Le fond gris indique les accessoires montés en usine

Doubles soupapes de sécurité

Ver	151	201	281	302	332	352	382	502	552	602
A,E	T6NRG1	T6NRG1	T6NRG1	T6NRG1	T6NRG1	T6NRG1	T6NRG1	T6NRG1	T6NRG1	T6NRG1

Le fond gris indique les accessoires montés en usine

CONFIGURATEUR

Champ		Description
1,2,3,4		**NRGI**
5,6,7		**Taille** 151, 201, 281, 302, 332, 352, 382, 502, 552, 602
8		**Champ d'utilisation (1)**
	X	Détendeur thermostatique électronique
9		**Modèle**
	°	Seul froid
10		**Récupération de chaleur**
	°	Sans récupération de chaleur
	D	Avec désurchauffeur (2)
11		**Version**
	A	A haute efficacité
	E	A haute efficacité silencieuse
12		**Batteries**
	°	En cuivre - aluminium
	R	Cuivre - cuivre
	S	Cuivre - cuivre étamé
	V	En cuivre - aluminium verni
13		**Ventilateurs**
	J	Inverter
	M	Majoré avec coupure de phase (3)
14		**Alimentation**
	°	400V ~ 3N 50Hz avec disjoncteurs magnétothermiques
15,16		**Kit hydraulique intégré**
		Sans kit hydraulique
	00	Sans kit hydraulique
		Kit avec ballon tampon et pompe/s
	01	Ballon tampon et pompe à faible hauteur manométrique
	02	Ballon tampon et pompe à faible hauteur manométrique + pompe de réserve
	03	Ballon tampon et pompe à grande hauteur manométrique
	04	Ballon tampon et pompe à grande hauteur manométrique + pompe de réserve
		Kit avec pompe(s) et ballon tampon avec trous pour les éventuelles résistances électriques
	05	Ballon tampon avec trous pour résistance d'appoint et pompe à faible hauteur manométrique (4)
	06	Ballon tampon avec trous pour résistance d'appoint et pompe à faible hauteur manométrique + pompe de réserve (4)
	07	Ballon tampon avec trous pour résistance d'appoint et pompe à grande hauteur manométrique (4)
	08	Ballon tampon avec trous pour résistance d'appoint et pompe à faible hauteur manométrique + pompe de réserve (4)
		Double anneau
	09	Double anneau
		Kit avec pompe/s
	P1	pompe simple à faible hauteur manométrique
	P2	pompe à faible hauteur manométrique + pompe de réserve
	P3	pompe simple à grande hauteur manométrique
	P4	pompe à grande hauteur manométrique + pompe de réserve
		Kit avec pompe/s avec inverter à vitesse fixe
	I1	Pompe simple à faible hauteur manométrique avec inverter vitesse fixe
	I2	Pompe simple à faible hauteur manométrique avec inverter vitesse fixe + pompe de réserve
	I3	Pompe simple à grande hauteur manométrique avec inverter vitesse fixe
	I4	Pompe simple à grande hauteur manométrique avec inverter vitesse fixe + pompe de réserve
		Kit avec ballon tampon et pompe/s avec inverter à vitesse fixe
	K1	Ballon tampon et pompe à faible hauteur manométrique avec inverter vitesse fixe
	K2	Ballon tampon et pompe à faible hauteur manométrique avec inverter vitesse fixe + pompe de réserve
	K3	Ballon tampon et pompe à grande hauteur manométrique avec inverter vitesse fixe
	K4	Ballon tampon et pompe à grande hauteur manométrique avec inverter vitesse fixe + pompe de réserve
		Kit avec ballon tampon et pompe/s avec inverter à vitesse variable
	W1	Ballon tampon et pompe à faible hauteur manométrique avec inverter vitesse variable
	W2	Ballon tampon et pompe à faible hauteur manométrique avec inverter vitesse variable + pompe de réserve
	W3	Ballon tampon et pompe à grande hauteur manométrique avec inverter vitesse variable
	W4	Ballon tampon et pompe à grande hauteur manométrique avec inverter vitesse variable + pompe de réserve

(1) Eau produite de -10 °C ÷ 20 °C. Double détendeur thermostatique électronique de la taille 302 à 602.
(2) Attention : sur le côté récupération, il est nécessaire de toujours garantir une température minimum d'entrée dans l'échangeur de 35 °C. Pour plus d'informations sur la plage de fonctionnement, consulter le programme de sélection Magellano
(3) Seulement pour les tailles 382 - 502 - 552 - 602
(4) Les ballons tampon avec trous pour résistances d'intégration (non fournies) quittent l'usine avec des bouchons en plastique de protection. Avant le chargement de l'installation, s'il n'est pas prévu d'installer une ou toutes les résistances, il est obligatoire de remplacer les bouchons en plastique par des bouchons appropriés, disponibles dans le commerce.

DONNÉES TECHNIQUES

NRGI - A

Taille		151	201	281	302	332	352	382	502	552	602
Performances en mode refroidissement 12 °C / 7 °C (1)											
Puissance frigorifique	kW	39,2	52,6	58,2	69,4	77,7	83,2	93,2	103,3	114,0	132,2
Puissance absorbée	kW	11,8	15,2	17,5	20,8	23,3	25,6	27,6	31,4	35,1	39,1
Courant total absorbé froid	A	18,0	23,0	26,0	37,0	41,0	46,0	43,0	49,0	53,0	60,0
EER	W/W	3,31	3,47	3,32	3,33	3,34	3,25	3,37	3,29	3,24	3,38
Débit eau côté installation	l/h	6746	9067	10028	11960	13388	14335	16031	17775	19616	22750
Pertes de charge côté installation	kPa	18	33	40	35	44	50	24	23	28	29

(1) Données EN 14511:2022 ; Eau échangeur côté installation 12 °C / 7 °C ; Air extérieur 35 °C

NRGI - E

Taille		151	201	281	302	332	352	382	502	552	602
Performances en mode refroidissement 12 °C / 7 °C (1)											
Puissance frigorifique	kW	31,0	40,1	46,4	61,7	70,1	75,6	84,9	91,3	101,8	119,6
Puissance absorbée	kW	8,9	11,0	13,1	17,9	20,2	22,5	24,6	26,9	30,8	34,2
Courant total absorbé froid	A	13,0	17,0	19,0	32,0	36,0	41,0	39,0	43,0	47,0	53,0
EER	W/W	3,49	3,63	3,55	3,45	3,46	3,36	3,45	3,39	3,31	3,50
Débit eau côté installation	l/h	5326	6900	7994	10624	12066	13021	14607	15705	17509	20576
Pertes de charge côté installation	kPa	11	19	25	27	35	41	20	18	22	24

(1) Données EN 14511:2022 ; Eau échangeur côté installation 12 °C / 7 °C ; Air extérieur 35 °C

DONNÉES ÉNERGÉTIQUES

Taille			151	201	281	302	332	352	382	502	552	602
Ventilateurs: J												
SEER - 12/7 (EN14825: 2018) (1)												
SEER	A	W/W	5,19	5,32	5,37	5,04	5,07	5,22	5,33	5,36	5,18	5,33
	E	W/W	5,23	5,36	5,42	5,08	5,11	5,26	5,37	5,40	5,23	5,37
Efficacité saisonnière	A	%	204,40	209,80	211,90	198,40	199,70	205,70	210,00	211,40	204,30	210,00
	E	%	206,00	211,50	213,60	200,00	201,30	207,30	211,80	213,10	206,00	211,70
SEER - 23/18 (EN14825: 2018) (2)												
SEER	A	W/W	6,35	6,45	6,33	5,81	5,79	5,89	6,21	6,21	5,94	6,11
	E	W/W	6,52	6,75	6,58	5,93	5,84	5,91	6,31	6,32	6,00	6,21
Efficacité saisonnière	A	%	250,90	254,90	250,20	229,50	228,40	232,40	245,20	245,30	234,60	241,50
	E	%	257,90	266,80	260,30	234,20	230,40	233,40	249,40	249,80	237,10	245,40
SEPR - (EN 14825: 2018) (2)												
SEPR	A	W/W	7,10	7,60	7,50	7,10	7,30	7,40	7,10	7,10	6,50	6,50
	E	W/W	7,10	7,50	7,40	7,20	7,40	7,40	7,10	7,20	6,60	6,60
Ventilateurs: M												
SEER - 12/7 (EN14825: 2018) (1)												
SEER	A	W/W	-	-	-	-	-	-	5,33	5,36	5,18	5,33
	E	W/W	-	-	-	-	-	-	5,37	5,40	5,23	5,37
Efficacité saisonnière	A	%	-	-	-	-	-	-	210,00	211,40	204,30	210,00
	E	%	-	-	-	-	-	-	211,80	213,10	206,00	211,70
SEER - 23/18 (EN14825: 2018) (2)												
SEER	A	W/W	-	-	-	-	-	-	6,21	6,21	5,94	6,11
	E	W/W	-	-	-	-	-	-	6,31	6,32	6,00	6,21
Efficacité saisonnière	A	%	-	-	-	-	-	-	245,20	245,30	234,60	241,50
	E	%	-	-	-	-	-	-	249,40	249,80	237,10	245,40
SEPR - (EN 14825: 2018) (2)												
SEPR	A	W/W	-	-	-	-	-	-	7,10	7,10	6,50	6,50
	E	W/W	-	-	-	-	-	-	7,10	7,20	6,60	6,60

(1) Calcul effectué avec un débit d'eau FIXE et une température de sortie VARIABLE.
(2) Calcul effectué avec un débit d'eau FIXE.

DONNÉES ÉLECTRIQUES

Taille			151	201	281	302	332	352	382	502	552	602
Données électriques												
Courant maximal (FLA)	A,E	A	23,8	31,6	34,9	47,6	52,8	58,1	60,1	68,8	74,4	87,5
Courant de démarrage (LRA)	A,E	A	30,3	43,0	43,0	142,8	167,1	201,1	174,4	211,8	278,6	329,2

■ *Données calculées sans kit hydraulique et accessoires.*

DONNÉES TECHNIQUES GÉNÉRALES

Taille			151	201	281	302	332	352	382	502	552	602
Compresseur												
Type	A,E	Type	Scroll									
Réglage compresseur	A,E	Type	I	I	I	1+I	1+I	1+I	1+I	1+I	1+I	1+I
Nombre	A,E	n°	1	1	1	2	2	2	2	2	2	2
Circuits	A,E	n°	1	1	1	1	1	1	1	1	1	1
Réfrigérant	A,E	Type	R32									
Échangeur côté installation												
Type	A,E	Type	Plaques									
Nombre	A,E	n°	1	1	1	1	1	1	1	1	1	1

DONNÉES VENTILATEURS

Taille			151	201	281	302	332	352	382	502	552	602
Ventilateurs: J												
Ventilateur												
Type	A,E	Type	Axial									
Moteur ventilateur	A,E	Type	Inverter									
Nombre	A,E	n°	4	6	6	8	8	8	2	2	2	3
Dèbit d'air	A	m^3/h	16669	24469	24476	30793	28649	28662	36174	36174	36149	54601
	E	m^3/h	14488	21255	21255	26704	24966	24966	26850	26850	26781	40488
Données sonores calculées en mode refroidissement (1)												
Niveau de puissance sonore	A	dB(A)	81,8	84,6	85,9	82,2	85,0	85,1	85,4	86,5	87,7	88,1
	E	dB(A)	79,3	82,8	83,3	80,9	81,3	81,7	82,8	83,0	85,4	85,5
Niveau de pression sonore (10 m)	A	dB(A)	50,0	52,7	54,1	50,3	53,2	53,3	53,5	54,5	55,8	56,0
	E	dB(A)	47,5	51,0	51,4	49,0	49,5	49,8	50,8	51,1	53,5	53,5

(1) Puissance acoustique: calculée sur la base des mesures effectuées en accord avec la norme UNI EN ISO 9614-2, conformément aux conditions requises de la certification Eurovent. Pression sonore mesurée en champ libre (conformément à la norme UNI EN ISO 3744).

Taille			151	201	281	302	332	352	382	502	552	602
Ventilateurs: M												
Ventilateur majoré												
Type	A,E	Type	Axial									
Moteur ventilateur	A,E	Type	Asynchrone avec coupure de phase									
Nombre	A,E	n°	-	-	-	-	-	-	2	2	2	3
Dèbit d'air	A	m^3/h	-	-	-	-	-	-	36174	36174	36149	54601
	E	m^3/h	-	-	-	-	-	-	26850	26850	26781	40488
Données sonores calculées en mode refroidissement (1)												
Niveau de puissance sonore	A	dB(A)	-	-	-	-	-	-	85,4	86,5	87,7	88,1
	E	dB(A)	-	-	-	-	-	-	82,8	83,0	85,4	85,5
Niveau de pression sonore (10 m)	A	dB(A)	-	-	-	-	-	-	53,5	54,5	55,8	56,0
	E	dB(A)	-	-	-	-	-	-	50,8	51,1	53,5	53,5

(1) Puissance acoustique: calculée sur la base des mesures effectuées en accord avec la norme UNI EN ISO 9614-2, conformément aux conditions requises de la certification Eurovent. Pression sonore mesurée en champ libre (conformément à la norme UNI EN ISO 3744).

DIMENSIONS

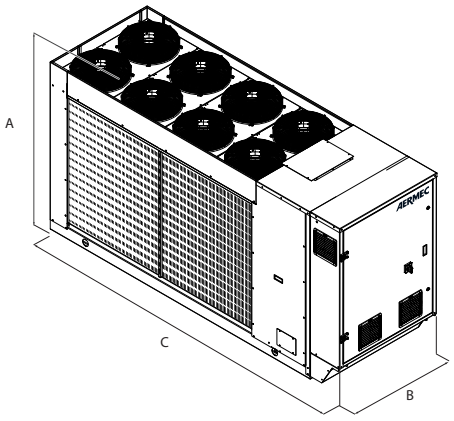

Taille			151	201	281	302	332	352	382	502	552	602
Dimensions et poids												
A	A,E	mm	1652	1652	1652	1652	1652	1652	1907	1907	1907	1900
B	A,E	mm	1100	1100	1100	1100	1100	1100	1100	1100	1100	1100
C	A,E	mm	2873	3372	3372	3372	3372	3372	3623	3623	3623	4373

Taille			151	201	281	302	332	352	382	502	552	602
Kit hydraulique intégré: 00												
Poids												
Poids à vide + emballage	A,E	kg	826	899	899	986	1027	1028	1093	1101	1123	1313
Poids en fonction	A,E	kg	795	867	867	955	996	997	1062	1072	1094	1284

Aermec se réserve la faculté d'apporter, à tout instant, toute modification retenue nécessaire à l'amélioration du produit, avec variation éventuelle des données techniques correspondantes.

Aermec S.p.A.
Via Roma, 996 - 37040 Bevilacqua (VR) - Italia
Tel. 0442633111 - Telefax 044293577
www.aermec.com

NRGI 151H-602H

Pompe à chaleur réversible à condensation par air

Puissance frigorifique 28.9 ÷ 123.7 kW
Puissance thermique 31.6 ÷ 133.9 kW

- **Rendements élevés aux charges partielles**
- **Une capacité de modulation élevée**
- **Une modulation continue de la puissance frigorifique**
- **Compresseurs et ventilateurs avec Inverter**
- **Quantités de fluide frigorigène réduites**
- **Une stabilité du contrôle de la température de l'eau en sortie.**



DESCRIPTION

Pompes à chaleur réversibles d'extérieur pour la production d'eau glacée/chaude, conçues pour satisfaire les exigences des complexes résidentiels et commerciaux ou pour les applications industrielles.
Il s'agit d'unités à installer à l'extérieur équipées de compresseurs Scroll optimisés pour l'utilisation du gaz R32.
Batterie de condensation dotée de tubes en cuivre et d'ailettes en aluminium, d'un échangeur à plaques et d'un **détendeur électronique de série.**
Le socle, la structure et les panneaux sont en acier traité avec des peintures de polyester RAL 9003.

VERSIONS

A A haute efficacité
E A haute efficacité silencieuse

CARACTÉRISTIQUES

Champ de fonctionnement

Travail à pleine charge jusqu'à une température de l'air extérieur de -15 °C durant l'hiver et jusqu'à 49 °C durant l'été. L'unité peut produire eau chaude jusqu'à 60 °C.
Pour plus d'informations, se référer au programme de sélection et à la documentation technique.

Hautes efficacités

Il s'agit d'unités flexibles et fiables qui s'adaptent aux conditions de charge les plus diverses grâce à leur conception précise et **à l'utilisation de compresseurs à vitesse fixe accompagnés de compresseurs à vitesse variable par Inverter** qui assurent un niveau de rendement énergétique élevé aussi bien à pleine charge qu'aux charges partielles.

Compresseurs inverter + On-Off

Les configurations peuvent prévoir un seul compresseur à vitesse variable ou deux dans une configuration tandem, l'un à vitesse fixe et l'autre à vitesse variable. Ce binôme garantit des rendements élevés aussi bien aux charges partielles qu'à pleine charge.
Les tailles allant de la 151 à la 281 prévoient un seul compresseur à vitesse variable. Les tailles allant de la 302 à la 602 en prévoient deux dans une configuration tandem.

Cette solution permet de valoriser au mieux les particularités et les avantages de chaque compresseur, en privilégiant le rendement dans toutes les conditions de charge et en permettant d'obtenir :
— Hautes efficacités saisonnières
— Une modulation continue et précise de la demande frigorifique
— La stabilité de la température de l'eau en sortie.

Réfrigérant HFC R32

L'impact environnemental est considérablement réduit grâce au réfrigérant R32 de nouvelle génération.
En combinant une charge de réfrigérant réduite à un faible potentiel de réchauffement global (PRG), ces unités affichent de faibles valeurs d'« équivalent CO_2 ».

■ *Le leak detecto disponible de série.*

Nouvelles batteries de condensation

Toute la gamme utilise des batteries de condensation cuivre - aluminium dotées de tubes au diamètre réduit,ce qui permet d'utiliser une plus petite quantité de gaz par rapport aux batteries traditionnelles.

Vanne d'expansion électronique

Les unités à un compresseur sont équipées d'un détendeur électronique de série tandis que les unités à deux compresseurs en ont deux.
La possibilité d'utiliser le détendeur thermostatique électronique, apporte d'importants bénéfices, particulièrement lorsque le réfrigérateur travaille aux charges partielles pour l'avantage du rendement énergétique de l'unité.

Ventilateurs inverter

Toutes les unités sont équipées, de série, de ventilateurs axiaux Inverter à rendement élevé qui permettent d'obtenir :
— Réglage continu du débit de l'air
— Faibles consommations et baisse du niveau sonore aux charges partielles
— Fonctionnement à basses températures de l'air neuf
— Contrôle précis de la condensation sur une large plage de fonctionnement.

Option de kit hydraulique intégré

Possibilité de kit hydraulique intégré qui contient les principaux composants hydrauliques, pour avoir également une solution économique et facilitant l'installation finale.

Il est disponible dans différentes configurations avec ballon tampon ou avec pompes même à inverter avec vitesse fixe ou variable.

■ *DÉBIT VARIABLE : Régler correctement a vitesse des pompes commandées par un Inverter selon la charge requise par l'installation permet de réduire la consommation d'électricité.*

CONTRÔLE PCO[5]

Réglage par microprocesseur équipé de clavier et écran LCD, qui permet une consultation facile et une intervention sur l'unité grâce au menu disponible en plusieurs langues.

— La présence d'une horloge de programmation permet de définir des tranches horaires de fonctionnement et un éventuel deuxième point de consigne.
— La thermorégulation s'effectue avec la logique proportionnelle intégrale, sur la base de la température de sortie de l'eau.
— **Contrôles flottants HP et LP :** disponibles pour tous les modèles. Ils permettent, avec la modulation continue des ventilateurs, d'optimiser le fonctionnement de l'unité à n'importe quel point de travail, aussi bien dans le fonctionnement à froid qu'à chaud. Il en résulte une augmentation du rendement énergétique de la machine aux charges partielles.
— **Modalité Night Mode:** il est possible de configurer un profil de fonctionnement silencieux. Option parfaite, par exemple, pour le fonctionnement nocturne, parce qu'elle garantit un plus grand confort acoustique pendant les heures du soir, et un rendement élevé pendant les heures de plus grande charge.

INTEGRATED SOLUTION

L'architecture du système a mis en œuvre le concept de « **integrated solution** » qui consiste en un contrôle intégré et optimisé des compresseurs et des détendeurs électroniques.

Cette solution a permis la mise en œuvre d'une série de nouvelles fonctionnalités dont :

— **Contrôle Low Superheat**: Baisse progressive de la surchauffe dans des conditions de stabilité. Cela permet une augmentation des performances énergétiques aussi bien en modulation que dans des conditions de pleine charge.
— **Contrôle DLT**: Contrôle des détendeurs électroniques sur la température d'évacuation dans certaines conditions d'exploitation. Cela se traduit en une augmentation de la fiabilité du contrôle et en une extension considérable de la plage de fonctionnement de la machine, notamment dans le fonctionnement à chaud.

ACCESSOIRES

AER485P1: Interface RS-485 pour systèmes de supervision avec protocole MODBUS

AERBACP: Interface de communication Ethernet pour les protocoles Bacnet/IP, Modbus TCP/IP, SNMP

AERNET: Le dispositif permet d'effectuer le contrôle, la gestion et le suivi à distance d'un groupe d'eau glacée avec un PC, un smartphone ou une tablette via une connexion Cloud. AERNET remplit la fonction de Master tandis que chaque unité connectée est configurée en Slave, jusqu'à un maximum de 6 unités ; avec un simple clic, il est également possible d'enregistrer, sur son propre terminal, un fichier journal contenant toutes les données des unités connectées pour d'éventuelles analyses postérieures.

MULTICHILLER_EVO: Système de contrôle pour la commande, l'allumage et l'extinction de chaque groupe d'eau glacée dans un système où plusieurs appareils sont installés en parallèle, en assurant toujours un débit constant de l'évaporateur.

PGD1: il permet d'exécuter à distance les opérations de commande de l'unité.

GP: Grille anti-intrusion.

VT: Supports antivibratiles

ACCESSOIRES MONTÉS EN USINE

DRE: Dispositif électronique de réduction de l'intensité de démarrage.

T6: Double vanne de sécurité avec robinet d'échange, tant sur la branche de haute pression que sur la branche basse pression.

COMPATIBILITÉ DES ACCESSOIRES

Modèle	Ver	151	201	281	302	332	352	382	502	552	602
AER485P1	A,E	•	•	•	•	•	•	•	•	•	•
AERBACP	A,E	•	•	•	•	•	•	•	•	•	•
AERNET	A,E	•	•	•	•	•	•	•	•	•	•
MULTICHILLER_EVO	A,E	•	•	•	•	•	•	•	•	•	•
PGD1	A,E	•	•	•	•	•	•	•	•	•	•

Support antivibratoires

Ver	151	201	281	302	332	352	382	502	552	602
Kit hydraulique intégré: 00, I1, I2, I3, I4, P1, P2, P3, P4										
A,E	VT17	VT13	VT13	VT13	VT13	VT13	VT11	VT11	VT11	VT22
Kit hydraulique intégré: 01, 02, 03, 04, 05, 06, 07, 08, 09, K1, K2, K3, K4, W1, W2, W3, W4										
A,E	VT13	VT13	VT13	VT13	VT13	VT13	VT11	VT11	VT11	VT22

Grilles anti-intrusion

Ver	151	201	281	302	332	352	382	502	552	602
A,E	GP3	GP4	GP4	GP4	GP4	GP4	GP2 x 2 (1)	GP2 x 2 (1)	GP2 x 2 (1)	GP2 x 3 (1)

(1) x _ indique la quantité à acheter

Dispositif de réduction de l'intensité de démarrage

Ver	151	201	281	302	332	352	382	502	552	602
A,E	-	-	-	DRENRGI302	DRENRGI332	DRENRGI352	DRENRGI382	DRENRGI502	DRENRGI552	DRENRGI602

L'accessoire ne peut pas être monté sur les configurations indiquées avec -
Le fond gris indique les accessoires montés en usine

Doubles soupapes de sécurité

Ver	151	201	281	302	332	352	382	502	552	602
A,E	T6NRG1	T6NRG1	T6NRG1	T6NRG1	T6NRG1	T6NRG1	T6NRG1	T6NRG1	T6NRG1	T6NRG1

Le fond gris indique les accessoires montés en usine

CONFIGURATEUR

Champ	Description
1,2,3,4	**NRGI**
5,6,7	**Taille** 151, 201, 281, 302, 332, 352, 382, 502, 552, 602
8	**Champ d'utilisation (1)**
X	Détendeur thermostatique électronique
9	**Modèle**
H	Pompe à chaleur
10	**Récupération de chaleur**
°	Sans récupération de chaleur
D	Avec désurchauffeur (2)
11	**Version**
A	A haute efficacité
E	A haute efficacité silencieuse
12	**Batteries**
°	En cuivre - aluminium
R	Cuivre - cuivre
S	Cuivre - cuivre étamé
V	En cuivre - aluminium verni
13	**Ventilateurs**
°	Standard avec coupure de phase
J	Inverter
14	**Alimentation**
°	400V ~ 3N 50Hz avec disjoncteurs magnétothermiques
15,16	**Kit hydraulique intégré**
	Sans kit hydraulique
00	Sans kit hydraulique
	Kit avec ballon tampon et pompe/s
01	Ballon tampon et pompe à faible hauteur manométrique
02	Ballon tampon et pompe à faible hauteur manométrique + pompe de réserve
03	Ballon tampon et pompe à grande hauteur manométrique
04	Ballon tampon et pompe à grande hauteur manométrique + pompe de réserve
	Kit avec pompe(s) et ballon tampon avec trous pour les éventuelles résistances électriques
05	Ballon tampon avec trous pour résistance d'appoint et pompe à faible hauteur manométrique (3)
06	Ballon tampon avec trous pour résistance d'appoint et pompe à faible hauteur manométrique + pompe de réserve (3)
07	Ballon tampon avec trous pour résistance d'appoint et pompe à grande hauteur manométrique (3)
08	Ballon tampon avec trous pour résistance d'appoint et pompe à faible hauteur manométrique + pompe de réserve (3)
	Double anneau
09	Double anneau
	Kit avec pompe/s
P1	pompe simple à faible hauteur manométrique
P2	pompe à faible hauteur manométrique + pompe de réserve
P3	pompe simple à grande hauteur manométrique
P4	pompe à grande hauteur manométrique + pompe de réserve
	Kit avec pompe/s avec inverter à vitesse fixe
I1	Pompe simple à faible hauteur manométrique avec inverter vitesse fixe
I2	Pompe simple à faible hauteur manométrique avec inverter vitesse fixe + pompe de réserve
I3	Pompe simple à grande hauteur manométrique avec inverter vitesse fixe
I4	Pompe simple à grande hauteur manométrique avec inverter vitesse fixe + pompe de réserve
	Kit avec ballon tampon et pompe/s avec inverter à vitesse fixe
K1	Ballon tampon et pompe à faible hauteur manométrique avec inverter vitesse fixe
K2	Ballon tampon et pompe à faible hauteur manométrique avec inverter vitesse fixe + pompe de réserve
K3	Ballon tampon et pompe à grande hauteur manométrique avec inverter vitesse fixe
K4	Ballon tampon et pompe à grande hauteur manométrique avec inverter vitesse fixe + pompe de réserve
	Kit avec ballon tampon et pompe/s avec inverter à vitesse variable
W1	Ballon tampon et pompe à faible hauteur manométrique avec inverter vitesse variable
W2	Ballon tampon et pompe à faible hauteur manométrique avec inverter vitesse variable + pompe de réserve
W3	Ballon tampon et pompe à grande hauteur manométrique avec inverter vitesse variable
W4	Ballon tampon et pompe à grande hauteur manométrique avec inverter vitesse variable + pompe de réserve

(1) Eau produite de -10 °C ÷ 20 °C. Double détendeur thermostatique électronique de la taille 302 à 602.
(2) Le désurchauffeur doit être intercepté pendant le fonctionnement à chaud. Pendant le fonctionnement à froid, il est nécessaire de garantir en permanence une température de l'eau non inférieure à 35 °C à l'entrée de l'échangeur.
(3) Les ballons tampon avec trous pour résistances d'intégration (non fournies) quittent l'usine avec des bouchons en plastique de protection. Avant le chargement de l'installation, s'il n'est pas prévu d'installer une ou toutes les résistances, il est obligatoire de remplacer les bouchons en plastique par des bouchons appropriés, disponibles dans le commerce.

DONNÉES TECHNIQUES

NRGI - HA

Taille		151	201	281	302	332	352	382	502	552	602
Performances en mode refroidissement 12 °C / 7 °C											
Puissance frigorifique	kW	36,5	48,9	54,2	64,1	72,1	77,3	87,0	95,7	106,0	123,7
Puissance absorbée	kW	12,1	15,6	18,1	21,5	23,9	26,3	28,4	32,3	36,1	39,1
Courant total absorbé froid	A	18,0	24,0	27,0	38,0	42,0	47,0	44,0	51,0	55,0	60,0
EER	W/W	3,00	3,13	3,00	2,98	3,02	2,94	3,06	2,96	2,93	3,16
Débit eau côté installation	l/h	6280	8416	9328	11028	12414	13315	14969	16471	18246	21290
Pertes de charge côté installation	kPa	15	28	34	28	35	41	19	18	23	25
Performances en chauffage 40 °C / 45 °C											
Puissance thermique	kW	39,6	53,4	59,0	69,9	78,1	84,1	94,7	104,8	115,7	133,9
Puissance absorbée	kW	11,6	15,4	17,3	20,3	23,0	24,9	29,4	32,2	34,6	40,6
Courant total absorbé chaud	A	18,0	24,0	27,0	38,0	42,0	46,0	46,0	52,0	54,0	64,0
COP	W/W	3,42	3,46	3,42	3,45	3,40	3,37	3,22	3,25	3,34	3,30
Débit eau côté installation	l/h	6869	9260	10228	12113	13544	14563	16431	18188	20074	23220
Pertes de charge côté installation	kPa	18	33	40	34	42	49	23	22	27	29

NRGI - HE

Taille		151	201	281	302	332	352	382	502	552	602
Performances en mode refroidissement 12 °C / 7 °C (1)											
Puissance frigorifique	kW	28,9	37,0	42,6	56,7	64,9	70,1	78,8	84,0	94,0	111,3
Puissance absorbée	kW	9,1	11,4	13,5	18,4	20,8	23,2	25,3	27,6	31,6	34,1
Courant total absorbé froid	A	13,0	17,0	20,0	33,0	36,0	41,0	39,0	44,0	49,0	53,0
EER	W/W	3,17	3,25	3,15	3,07	3,12	3,03	3,12	3,04	2,97	3,26
Débit eau côté installation	l/h	4974	6363	7326	9764	11165	12069	13554	14451	16179	19152
Pertes de charge côté installation	kPa	10	16	21	22	29	33	16	14	18	20
Performances en chauffage 40 °C / 45 °C (2)											
Puissance thermique	kW	31,6	41,2	47,5	62,3	70,4	76,5	87,0	93,3	104,4	122,0
Puissance absorbée	kW	9,1	11,8	13,6	18,0	20,3	22,2	27,0	28,5	31,2	36,8
Courant total absorbé chaud	A	15,0	20,0	22,0	35,0	38,0	43,0	43,0	47,0	50,0	59,0
COP	W/W	3,49	3,49	3,49	3,47	3,47	3,44	3,23	3,27	3,35	3,32
Débit eau côté installation	l/h	5484	7151	8247	10814	12215	13253	15103	16186	18126	21177
Pertes de charge côté installation	kPa	12	20	26	27	34	40	20	18	22	24

(1) Données EN 14511:2022 ; Eau échangeur côté installation 12 °C / 7 °C ; Air extérieur 35 °C
(2) Données EN 14511:2022 ; Eau échangeur côté installation 40 °C / 45 °C ; Air extérieur 7 °C b.s. / 6 °C b.h.

DONNÉES ÉNERGÉTIQUES

Taille			151	201	281	302	332	352	382	502	552	602
Ventilateurs: °												
Performances en conditions climatiques moyennes (average) - 35 °C (1)												
Classe d'efficacité énergétique	A		A++	A++	A++	A++	A++	-	-	-	-	-
	E		A++	A++	A++	A++	A++	A++	-	-	-	-
Pdesignh	A	kW	34	46	51	61	67	73	82	91	100	116
	E	kW	27	35	41	54	61	66	75	81	90	105
SCOP	A	W/W	4,10	4,20	4,13	4,28	4,15	4,22	4,14	4,13	4,01	3,90
	E	W/W	4,15	4,20	4,15	4,30	4,18	4,25	4,17	4,16	4,04	3,93
ηsh	A	%	161,00	165,00	162,00	168,00	163,00	165,73	162,63	162,06	157,32	152,89
	E	%	163,00	165,00	163,00	169,00	164,00	167,00	163,96	163,38	158,60	154,14
Performances en conditions climatiques moyennes (average) - 55 °C (2)												
Classe d'efficacité énergétique	A		A++	A++	A++	A++	A++	-	-	-	-	-
	E		A++	A++	A++	A++	A++	A++	-	-	-	-
Pdesignh	A	kW	35	48	53	62	69	73	83	92	102	117
	E	kW	28	37	43	55	62	67	76	82	92	106
SCOP	A	W/W	3,20	3,30	3,28	3,28	3,30	3,38	3,18	3,30	3,25	3,17
	E	W/W	3,23	3,30	3,28	3,28	3,30	3,38	3,29	3,27	3,26	3,18
ηsh	A	%	125,00	129,00	128,00	128,00	129,00	132,30	124,20	128,80	126,90	123,80
	E	%	126,00	129,00	128,00	128,00	129,00	132,00	128,40	127,70	127,20	124,10
Ventilateurs: J												
Performances en conditions climatiques moyennes (average) - 35 °C (1)												
Classe d'efficacité énergétique	A		A++	A++	A++	A++	A++	-	-	-	-	-
	E		A++	A++	A++	A++	A++	A++	-	-	-	-
Pdesignh	A	kW	34	46	51	61	67	73	82	91	100	116
	E	kW	27	35	41	54	61	66	75	81	90	105
SCOP	A	W/W	4,25	4,33	4,25	4,40	4,29	4,35	4,27	4,25	4,13	4,02
	E	W/W	4,28	4,35	4,28	4,43	4,33	4,38	4,30	4,29	4,17	4,05
ηsh	A	%	167,00	170,00	167,10	173,00	168,40	170,95	167,75	167,17	162,28	157,71
	E	%	168,00	171,00	168,00	174,00	170,00	172,00	169,12	168,53	163,60	159,00
Performances en conditions climatiques moyennes (average) - 55 °C (2)												
Classe d'efficacité énergétique	A		A++	A++	A++	A++	A++	-	-	-	-	-
	E		A++	A++	A++	A++	A++	A++	-	-	-	-
Pdesignh	A	kW	35	48	53	62	69	73	83	92	102	117
	E	kW	28	37	43	55	62	67	76	82	92	106
SCOP	A	W/W	3,31	3,40	3,38	3,38	3,43	3,49	3,28	3,35	3,35	3,27
	E	W/W	3,33	3,40	3,38	3,38	3,40	3,48	3,39	3,37	3,36	3,28
ηsh	A	%	129,40	133,00	132,10	132,00	134,00	136,50	128,10	130,80	130,90	127,70
	E	%	130,00	133,00	132,00	132,00	133,00	136,00	132,50	131,80	131,20	128,00

(1) Efficacités dans des applications pour basse température (35 °C)
(2) Efficacités dans des applications pour moyenne température (55 °C)

Taille			151	201	281	302	332	352	382	502	552	602
SEER - 12/7 (EN14825:2018) avec ventilateurs inverter (1)												
SEER	A	W/W	4,67	4,96	4,89	4,62	4,74	4,68	4,79	4,84	4,90	5,09
	E	W/W	4,71	5,00	4,93	4,66	4,78	4,72	4,83	4,88	4,94	5,13
Efficacité saisonnière	A	%	183,90	195,27	192,49	181,84	186,68	184,20	188,75	190,52	192,91	200,54
	E	%	185,40	196,86	194,06	183,31	188,19	185,69	190,29	192,07	194,48	202,17
SEER - 12/7 (EN14825:2018) avec ventilateurs standard (1)												
SEER	A	W/W	4,49	4,76	4,69	4,44	4,55	4,49	4,60	4,64	4,70	4,88
	E	W/W	4,52	4,80	4,73	4,47	4,59	4,53	4,64	4,68	4,74	4,92

(1) Calcul effectué avec un débit d'eau FIXE et une température de sortie VARIABLE.

Taille			151	201	281	302	332	352	382	502	552	602
Efficacité saisonnière	A	%	176,43	187,34	184,67	174,44	179,09	176,71	181,08	182,78	185,08	192,40
	E	%	177,86	188,86	186,17	175,86	180,55	178,15	182,56	184,26	186,58	193,96

(1) Calcul effectué avec un débit d'eau FIXE et une température de sortie VARIABLE.

DONNÉES ÉLECTRIQUES

Taille			151	201	281	302	332	352	382	502	552	602
Données électriques												
Courant maximal (FLA)	A,E	A	23,8	31,6	34,9	47,6	52,8	58,1	60,1	68,8	74,4	87,5
Courant de démarrage (LRA)	A	A	30,3	43,0	43,0	142,8	167,1	201,1	174,4	211,8	278,6	329,2
	E	A	30,3	43,0	43,0	136,2	160,5	194,5	166,6	204,0	270,8	317,5

Données calculées sans kit hydraulique et accessoires.

DONNÉES TECHNIQUES GÉNÉRALES

Taille			151	201	281	302	332	352	382	502	552	602
Compresseur												
Type	A,E	Type	Scroll									
Réglage compresseur	A,E	Type	Inverter	Inverter	Inverter	Inverter+On/Off	Inverter+On/Off	Inverter+On/Off	Inverter+On/Off	Inverter+On/Off	Inverter+On/Off	Inverter+On/Off
Nombre	A,E	n°	1	1	1	2	2	2	2	2	2	2
Circuits	A,E	n°	1	1	1	1	1	1	1	1	1	1
Réfrigérant	A,E	Type	R32									
Échangeur côté installation												
Type	A,E	Type	Plaques									
Nombre	A,E	n°	1	1	1	1	1	1	1	1	1	1
Données sonores calculées en mode refroidissement (1)												
Niveau de puissance	A	dB(A)	81,8	84,6	86,0	82,2	85,0	85,1	85,4	86,5	87,8	88,1
sonore	E	dB(A)	79,3	82,8	83,3	80,9	81,3	81,7	82,8	83,0	85,4	85,6

(1) Puissance acoustique: calculée sur la base des mesures effectuées en accord avec la norme UNI EN ISO 9614-2, conformément aux conditions requises de la certification Eurovent.; Pression sonore mesurée en champ libre, à 10 m de la surface externe de l'unité , (conformément à la norme UNI EN ISO 3744)

DONNÉES VENTILATEURS

Taille			151	201	281	302	332	352	382	502	552	602
Ventilateurs: J												
Ventilateur												
Type	A,E	Type	Axial									
Moteur ventilateur	A,E	Type	Inverter									
Nombre	A,E	n°	4	6	6	8	8	8	2	2	2	3
Dèbit d'air	A	m^3/h	16896	24887	24891	31613	29660	29659	36859	36859	36859	55733
	E	m^3/h	14667	21591	21591	27379	25774	25774	27308	27308	27307	41430

DIMENSIONS

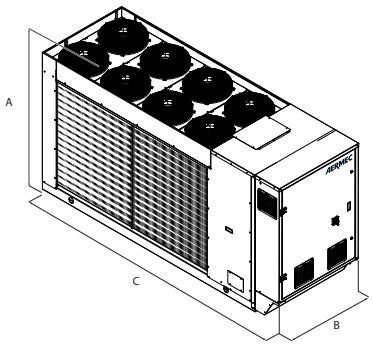

Taille			151	201	281	302	332	352	382	502	552	602
Dimensions et poids												
A	A,E	mm	1652	1652	1652	1652	1652	1652	1907	1907	1907	1900
B	A,E	mm	1100	1100	1100	1100	1100	1100	1100	1100	1100	1100
C	A,E	mm	2873	3372	3372	3372	3372	3372	3623	3623	3623	4373
Taille			**151**	**201**	**281**	**302**	**332**	**352**	**382**	**502**	**552**	**602**
Kit hydraulique intégré: 00												
Poids												
Poids à vide + emballage	A,E	kg	856	929	929	1019	1063	1064	1131	1137	1159	1365
Poids en fonction	A,E	kg	825	897	897	988	1032	1033	1099	1108	1130	1336

Aermec se réserve la faculté d'apporter, à tout instant, toute modification retenue nécessaire à l'amélioration du produit, avec variation éventuelle des données techniques correspondantes.

Aermec S.p.A.
Via Roma, 996 - 37040 Bevilacqua (VR) - Italia
Tel. 0442633111 - Telefax 044293577
www.aermec.com

NRG 0800-2400

Groupe d'eau glacée à condensation par air

Puissance frigorifique 225,7 ÷ 725,0 kW

- **Rendements élevés aux charges partielles**
- **Quantités de fluide frigorigène réduites**
- **Modalité night mode**



DESCRIPTION

Unité extérieure pour la production d'eau glacée pour satisfaire les besoins de climatisation dans les ensembles résidentiels , commerciales ou industrielles .
Il s'agit d'unités à installer à l'extérieur équipées de compresseurs scroll optimisés pour l'utilisation du gaz R32 ventilateurs axiaux, batteries à microcanaux et échangeurs à plaques.
Le socle, la structure et les panneaux sont en acier traité avec des peintures de polyester RAL 9003.

VERSIONS

° Standard
A A haute efficacité
E A haute efficacité silencieuse
L Standard silenceuse
N A très haute efficacité, silencieuse
U A très haute efficacité

CARACTÉRISTIQUES

Champ de fonctionnement

Le fonctionnement à pleine charge est garanti jusqu'à 49 °C de température d'air extérieur . L'unité peut produire eau glacée à une température négative jusqu'à -10 ° C pour l'eau produite par certaines versions.
Pour plus d'informations, se référer au programme de sélection et à la documentation technique.

bi-circuit

Les unités sont bi-circuit, pour assurer la meilleure efficacité à pleine charge comme aux charges partielles.

Réfrigérant HFC R32

L'impact environnemental est considérablement réduit grâce au réfrigérant R32 de nouvelle génération.
En combinant une charge de réfrigérant réduite à un faible potentiel de réchauffement global (PRG), ces unités affichent de faibles valeurs d'« équivalent CO_2 ».

■ *Le leak detecto disponible de série.*

Il utilise le fluide frigorigène R32, dont la classification selon la norme ISO 817 est A2L (fluide frigorigène non toxique, inodore et légèrement inflammable).

Aluminium micro-canal

Les batteries de condensation à microcanal en aluminium assurent des niveaux d'efficacité élevés, des quantités de fluide frigorigène réduites et une réduction du poids de l'unité. Le traitement « O » disponible dans le configurateur assure des résistances élevées à la corrosion même dans les milieu les plus agressifs.

Vanne d'expansion électronique

La possibilité d'utiliser le détendeur thermostatique électronique, apporte d'importants bénéfices, particulièrement lorsque le réfrigérateur travaille aux charges partielles pour l'avantage du rendement énergétique de l'unité.

Option de kit hydraulique intégré

Possibilité de kit hydraulique intégré qui contient les principaux composants hydrauliques, pour avoir également une solution économique et facilitant l'installation finale.
Il est disponible en différentes configurations avec ballon tampon ou avec pompes.

CONTRÔLE

Réglage par microprocesseur équipé de clavier et écran LCD, qui permet une consultation facile et une intervention sur l'unité grâce au menu disponible en plusieurs langues.

— La présence d'une horloge de programmation permet de définir des tranches horaires de fonctionnement et un éventuel deuxième point de consigne.
— La thermorégulation s'effectue avec la logique proportionnelle intégrale, sur la base de la température de sortie de l'eau.
— **Contrôle HP flottant :** fonction pouvant être activée avec des ventilateurs inverter ou avec DCPX qui permet d'optimiser le fonctionnement de l'unité dans n'importe quel point de travail par la modulation continue de la vitesse des ventilateurs. De plus, l'utilisation des ventilateurs inverter permet d'augmenter le rendement énergétique aux charges partielles.
— **Modalité Night Mode:** il est possible de configurer un profil de fonctionnement silencieux. Option parfaite, par exemple, pour le fonctionnement

nocturne, parce qu'elle garantit un plus grand confort acoustique pendant les heures du soir, et un rendement élevé pendant les heures de plus grande charge.

CONFIGURATEUR

Champ		Description
1,2,3		**NRG**
4,5,6,7		**Taille** 0800, 0900, 1000, 1100, 1200, 1400, 1600, 1800, 2000, 2200, 2400
8		**Champ d'utilisation**
	X	Détendeur thermostatique électronique (1)
	Z	Détendeur thermostatique électronique pour basse température (2)
9		**Modèle**
	°	Seul froid
10		**Récupération de chaleur**
	°	Sans récupération de chaleur
	D	Avec désurchauffeur (3)
	T	Avec récupération total (4)
11		**Version**
	°	Standard
	A	A haute efficacité
	E	A haute efficacité silencieuse
	L	Standard silenceuse
	N	A très haute efficacité, silencieuse
	U	A très haute efficacité
12		**Batteries**
	°	Aluminium micro-canal
	I	En cuivre - aluminium
	O	Painted aluminium microchannel
	R	Cuivre-cuivre
	S	Cuivre étamé
	V	En cuivre - aluminium verni
13		**Ventilateurs**
	J	Inverter
	M	Majoré
14		**Alimentation**
	°	400V ~ 3 50Hz avec disjoncteurs magnétothermiques
15,16		**Kit hydraulique intégré**
	00	Sans kit hydraulique
		Kit avec n°1 pompe
	PA	Pompe A
	PB	Pompe B
	PC	Pompe C
	PD	Pompe D
	PE	Pompe E
	PF	Pompe F
	PG	Pompe G
	PH	Pompe H
	PI	Pompe I
	PJ	Pompe J (5)
		Kit avec n°1 pump + pompe de réserve
	DA	Pompe A + pompe de réserve
	DB	Pompe B + pompe de réserve
	DC	Pompe C + pompe de réserve
	DD	Pompe D + pompe de réserve
	DE	Pompe E + pompe de réserve
	DF	Pompe F + pompe de réserve
	DG	Pompe G + pompe de réserve
	DH	Pompe H + pompe de réserve
	DI	Pompe I + pompe de réserve
	DJ	Pompe J + pompe de réserve (5)
		Kit avec ballon tampon et n° 1 pompe
	AA	Ballon tampon et pompe A
	AB	Ballon tampon et pompe B
	AC	Ballon tampon et pompe C
	AD	Ballon tampon et pompe D
	AE	Ballon tampon et pompe E
	AF	Ballon tampon et pompe F
	AG	Ballon tampon et pompe G
	AH	Ballon tampon et pompe H
	AI	Ballon tampon et pompe I
	AJ	Ballon tampon et pompe J (5)
		Kit avec ballon tampon et n° 1 pompe + réserve
	BA	Ballon tampon et pompe A + réserve
	BB	Ballon tampon et pompe B + réserve
	BC	Ballon tampon et pompe C + réserve
	BD	Ballon tampon et pompe D + réserve
	BE	Ballon tampon et pompe E + réserve
	BF	Ballon tampon et pompe F + réserve
	BG	Ballon tampon et pompe G + réserve
	BH	Ballon tampon et pompe H + réserve
	BI	Ballon tampon et pompe I + réserve
	BJ	Ballon tampon et pompe J + réserve (5)
		Kit avec n° 1 pompe avec inverter à vitesse fixe
	IA	Pompe A avec inverter vitesse fixe
	IB	Pompe B avec inverter vitesse fixe
	IC	Pompe C avec inverter vitesse fixe
	ID	Pompe D avec inverter vitesse fixe
	IE	Pompe E avec inverter vitesse fixe
	IF	Pompe F avec inverter vitesse fixe (6)
	IG	Pompe G avec inverter vitesse fixe (6)
	IH	Pompe H avec inverter vitesse fixe (6)
	II	Pompe I avec inverter vitesse fixe (6)
	IJ	Pompe J avec inverter vitesse fixe (7)
		Kit avec n° 1 pompe + réserve, les deux avec inverter à vitesse fixe
	JA	Pompe A + réserve, les deux avec inverter à vitesse fixe
	JB	Pompe B + réserve, les deux avec inverter à vitesse fixe
	JC	Pompe C + réserve, les deux avec inverter à vitesse fixe
	JD	Pompe D + réserve, les deux avec inverter à vitesse fixe
	JE	Pompe E + réserve, les deux avec inverter à vitesse fixe
	JF	Pompe F + réserve, les deux avec inverter à vitesse fixe (6)
	JG	Pompe G + réserve, les deux avec inverter à vitesse fixe (6)
	JH	Pompe H + réserve, les deux avec inverter à vitesse fixe (6)
	JI	Pompe I + réserve, les deux avec inverter à vitesse fixe (6)
	JJ	Pompe J + réserve, les deux avec inverter à vitesse fixe (7)
		Kit avec ballon tampon et n° 1 pompe avec inverter à vitesse fixe
	CA	Ballon tampon et pompe A, avec inverter à vitesse fixe
	CB	Ballon tampon et pompe B, avec inverter à vitesse fixe
	CC	Ballon tampon et pompe C, avec inverter à vitesse fixe
	CD	Ballon tampon et pompe D, avec inverter à vitesse fixe
	CE	Ballon tampon et pompe E, avec inverter à vitesse fixe
	CF	Ballon tampon et pompe F, avec inverter à vitesse fixe (6)
	CG	Ballon tampon et pompe G, avec inverter à vitesse fixe (6)
	CH	Ballon tampon et pompe H, avec inverter à vitesse fixe (6)
	CI	Ballon tampon et pompe I, avec inverter à vitesse fixe (6)
	CJ	Ballon tampon et pompe J, avec inverter à vitesse fixe (6)
		Kit avec ballon tampon et n° 1pompe + réserve avec inverter à vitesse fixe
	KA	Ballon tampon et pompe A + réserve, les deux avec inverter à vitesse fixe
	KB	Ballon tampon et pompe B + réserve, les deux avec inverter à vitesse fixe
	KC	Ballon tampon et pompe C + réserve, les deux avec inverter à vitesse fixe
	KD	Ballon tampon et pompe D + réserve, les deux avec inverter à vitesse fixe
	KE	Ballon tampon et pompe E + réserve, les deux avec inverter à vitesse fixe
	KF	Ballon tampon et pompe F + réserve, les deux avec inverter à vitesse fixe (6)
	KG	Ballon tampon et pompe G + réserve, les deux avec inverter à vitesse fixe (6)
	KH	Ballon tampon et pompe H + réserve, les deux avec inverter à vitesse fixe (6)
	KI	Ballon tampon et pompe I + réserve, les deux avec inverter à vitesse fixe (6)
	KJ	Ballon tampon et pompe J + réserve, les deux avec inverter à vitesse fixe (7)

(1) Eau produite de 4 °C ÷ 20 °C
(2) Eau produite de 8 °C ÷ -10 °C
(3) Attention : sur le côté récupération, il est nécessaire de toujours garantir une température minimum d'entrée dans l'échangeur de 35 °C. Pour plus d'informations sur la plage de fonctionnement, consulter le programme de sélection Magellano
(4) Tous les kits hydroniques (du PA au KJ) ne sont pas compatibles avec les tailles suivantes et les versions avec récupération de chaleur T: 0800 - 0900 - 1000 - 1100 version °; 0800 - 0900 version A; 0800 - 0900 version L. Tous les kits hydroniques avec pompe(s) et réservoir d'accumulation (AA - AJ, BA-BJ, CA-CJ, KA-KJ) ne sont pas compatibles avec toutes les tailles et les versions avec la récupération de chaleur T
(5) Pour toutes les combinaisons avec la pompe J, veuillez contacter le siège.
(6) Kit hydraulique non compatible sur les machines 0800 version °/L/A, 0900 version °/L/A, 1000 version °, 1100 version °.
(7) Pour toutes les combinaisons avec la pompe J, veuillez contacter le siège. Kit hydraulique non compatible sur les machines 0800 version °/L/A, 0900 version °/L/A, 1000 version °, 1100 version °.

ACCESSOIRES

AER485P1: Interface RS-485 pour systèmes de supervision avec protocole MODBUS

AERBACP: Interface de communication Ethernet pour les protocoles Bacnet/IP, Modbus TCP/IP, SNMP

AERNET: Le dispositif permet d'effectuer le contrôle, la gestion et le suivi à distance d'un groupe d'eau glacée avec un PC, un smartphone ou une tablette via une connexion Cloud. AERNET remplit la fonction de Master tandis que chaque unité connectée est configurée en Slave, jusqu'à un maximum de 6 unités ; avec un simple clic, il est également possible d'enregistrer, sur son propre terminal, un fichier journal contenant toutes les données des unités connectées pour d'éventuelles analyses postérieures.

FL: Fluxostat.

MULTICHILLER_EVO: Système de contrôle pour la commande, l'allumage et l'extinction de chaque groupe d'eau glacée dans un système où plusieurs appareils sont installés en parallèle, en assurant toujours un débit constant de l'évaporateur.

PGD1: il permet d'exécuter à distance les opérations de commande de l'unité.

AVX: Supports antivibration à ressort.

DCPX: Dispositif pour contrôler la température de condensation, avec modulation en continu de la vitesse du ventilateur par le transducteur de pression.

ACCESSOIRES MONTÉS EN USINE

DRE: Dispositif électronique de réduction de l'intensité de démarrage.

RIF: Resynchroniseur de courant. Branché en parallèle au moteur, il permet une réduction de l'intensité de fonctionnement (environ 10%).

GP_: Kit grilles anti-intrusion

T6: Double vanne de sécurité avec robinet d'échange, tant sur la branche de haute pression que sur la branche basse pression.

COMPATIBILITÉ DES ACCESSOIRES

Modèle	Ver	0800	0900	1000	1100	1200	1400	1600	1800	2000	2200	2400
AER485P1	°,A,E,L,N,U	•	•	•	•	•	•	•	•	•	•	•
AERBACP	°,A,E,L,N,U	•	•	•	•	•	•	•	•	•	•	•
AERNET	°,A,E,L,N,U	•	•	•	•	•	•	•	•	•	•	•
FL	°,A,E,L,N,U	•	•	•	•	•	•	•	•	•	•	•
MULTICHILLER_EVO	°,A,E,L,N,U	•	•	•	•	•	•	•	•	•	•	•
PGD1	°,A,E,L,N,U	•	•	•	•	•	•	•	•	•	•	•

Support antivibratoires

Ver	0800	0900	1000	1100	1200	1400	1600	1800	2000	2200	2400
Kit hydraulique intégré: 00											
°	AVX1125	AVX1125	AVX1125	AVX1125	AVX1127	AVX1127	AVX1127	AVX1129	AVX1130	AVX1130	AVX1138
A,L	AVX1125	AVX1125	AVX1127	AVX1127	AVX1127	AVX1143	AVX1143	AVX1138	AVX1138	AVX1150	AVX1150
E,U	AVX1127	AVX1127	AVX1127	AVX1143	AVX1143	AVX1148	AVX1148	AVX1136	AVX1139	AVX1139	AVX1141
N	AVX1143	AVX1143	AVX1143	AVX1148	AVX1148	AVX1148	AVX1136	AVX1139	AVX1141	AVX1141	AVX1145
Kit hydraulique intégré: AA, AB, AC, AD, AE, AF, AG, AH, AI, AJ, BA, BB, BC, BD, BE, BF, BG, BH, BI, BJ, CA, CB, CC, CD, CE, CF, CG, CH, CI, CJ, KA, KB, KC, KD, KE, KF, KG, KH, KI, KJ											
°	AVX1126	AVX1126	AVX1126	AVX1126	AVX1128	AVX1128	AVX1128	AVX1131	AVX1131	AVX1131	AVX1135
A,L	AVX1126	AVX1126	AVX1128	AVX1128	AVX1128	AVX1147	AVX1147	AVX1135	AVX1135	AVX1137	AVX1137
E,U	AVX1128	AVX1128	AVX1128	AVX1147	AVX1147	AVX1135	AVX1135	AVX1137	AVX1140	AVX1140	AVX1142
N	AVX1147	AVX1147	AVX1147	AVX1135	AVX1135	AVX1135	AVX1137	AVX1140	AVX1142	AVX1142	AVX1146
Kit hydraulique intégré: DA, DB, DC, DD, DE, DF, DG, DH, DI, DJ, IA, IB, IC, ID, IE, IF, IG, IH, II, IJ, JA, JB, JC, JD, JE, JF, JG, JH, JI, JJ, PA, PB, PC, PD, PE, PF, PG, PH, PI, PJ											
°	AVX1125	AVX1125	AVX1125	AVX1125	AVX1126	AVX1126	AVX1126	AVX1132	AVX1132	AVX1132	AVX1133
A,L	AVX1125	AVX1125	AVX1126	AVX1126	AVX1126	AVX1144	AVX1144	AVX1134	AVX1138	AVX1150	AVX1150
E,U	AVX1126	AVX1126	AVX1126	AVX1144	AVX1144	AVX1149	AVX1149	AVX1136	AVX1139	AVX1139	AVX1141
N	AVX1144	AVX1144	AVX1144	AVX1149	AVX1149	AVX1149	AVX1136	AVX1139	AVX1141	AVX1141	AVX1145

Contrôle la température de condensation

Ver	0800	0900	1000	1100	1200	1400	1600	1800	2000	2200	2400
Ventilateurs: M											
°	DCPX160	DCPX160	DCPX161	DCPX161	DCPX163	DCPX163	DCPX163	DCPX165	DCPX165	DCPX165	DCPX167
A	DCPX161	DCPX161	DCPX162	DCPX162	DCPX162	DCPX164	DCPX164	DCPX166	DCPX166	DCPX168	DCPX168
E,L,N	De Série	De Série	De Série	De Série	De Série	De Série	De Série	De Série	De Série	De Série	De Série
U	DCPX162	DCPX162	DCPX162	DCPX164	DCPX164	DCPX166	DCPX166	DCPX168	DCPX170	DCPX170	DCPX172

Dispositif de réduction de l'intensité de démarrage

Ver	0800	0900	1000	1100	1200	1400	1600	1800	2000	2200	2400
°,A,E,L,N,U	DRENRG0800	DRENRG0900	DRENRG1000	DRENRG1100	DRENRG1200	DRENRG1400	DRENRG1600	DRENRG1800	DRENRG2000	DRENRG2200	DRENRG2400

Le fond gris indique les accessoires montés en usine

Resynchroniseur de courant

Ver	0800	0900	1000	1100	1200	1400	1600	1800	2000	2200	2400
°,A,E,L,N,U	RIFNRG0800	RIFNRG0900	RIFNRG1000	RIFNRG1100	RIFNRG1200	RIFNRG1400	RIFNRG1600	RIFNRG1800	RIFNRG2000	RIFNRG2200	RIFNRG2400

Le fond gris indique les accessoires montés en usine

Grilles anti-intrusion

Ver	0800	0900	1000	1100	1200	1400	1600	1800	2000	2200	2400
°	GP2VN	GP2VN	GP2VN	GP2VN	GP3G	GP3G	GP3G	GP4G	GP4G	GP4G	GP5G
A,L	GP2VN	GP2VN	GP3G	GP3G	GP3G	GP4GM	GP4GM	GP5G	GP5G	GP6G	GP6G
E,U	GP3G	GP3G	GP3G	GP4GM	GP4GM	GP5GM	GP5GM	GP6G	GP7G	GP7G	GP8G
N	GP4GM	GP4GM	GP4GM	GP5GM	GP5GM	GP5GM	GP6G	GP7G	GP8G	GP8G	GP9G

Le fond gris indique les accessoires montés en usine

■ *GP2VN devient GP2VNA en cas de configuration avec kit hydraulique type A et B*

Doubles soupapes de sécurité

Ver	0800	0900	1000	1100	1200	1400	1600	1800	2000	2200	2400
°,A,E,L,N,U	T6NRGLS1	T6NRGLS1	T6NRGLS1	T6NRGLS1	T6NRGLS1	T6NRGLS1	T6NRGLS1	T6NRGLS2	T6NRGLS3	T6NRGLS3	T6NRGLS3

Le fond gris indique les accessoires montés en usine

DONNÉES TECHNIQUES

NRG - °

Taille		0800	0900	1000	1100	1200	1400	1600	1800	2000	2200	2400
Performances en mode refroidissement 12 °C / 7 °C (1)												
Puissance frigorifique	kW	229,0	251,4	278,2	314,5	372,4	399,7	459,4	532,8	593,5	635,8	698,1
Puissance absorbée	kW	70,6	80,3	90,1	107,8	118,6	129,5	152,5	170,8	197,3	212,9	226,5
Courant total absorbé froid	A	122,0	138,0	156,0	182,0	198,0	222,0	248,0	282,0	325,0	353,0	366,0
EER	W/W	3,24	3,13	3,09	2,92	3,14	3,09	3,01	3,12	3,01	2,99	3,08
Débit eau côté installation	l/h	39392	43247	47863	54104	64061	68767	79015	91640	102081	109354	120062
Pertes de charge côté installation	kPa	36	44	54	51	60	62	42	57	62	62	64

(1) Données EN 14511:2022 ; Eau échangeur côté installation 12 °C / 7 °C ; Air extérieur 35 °C

NRG - L

Taille		0800	0900	1000	1100	1200	1400	1600	1800	2000	2200	2400
Performances en mode refroidissement 12 °C / 7 °C (1)												
Puissance frigorifique	kW	225,7	247,6	279,0	317,6	360,5	410,2	451,3	526,9	590,3	640,5	679,3
Puissance absorbée	kW	70,6	80,3	88,3	106,0	121,5	133,0	151,3	171,3	200,0	209,3	224,5
Courant total absorbé froid	A	121,0	138,0	148,0	174,0	201,0	216,0	243,0	277,0	323,0	337,0	364,0
EER	W/W	3,20	3,09	3,16	3,00	2,97	3,08	2,98	3,08	2,95	3,06	3,03
Débit eau côté installation	l/h	38832	42603	47996	54644	62004	70568	77616	90617	101513	110161	116806
Pertes de charge côté installation	kPa	36	43	42	48	47	53	41	49	53	62	39

(1) Données EN 14511:2022 ; Eau échangeur côté installation 12 °C / 7 °C ; Air extérieur 35 °C

NRG - A

Taille		0800	0900	1000	1100	1200	1400	1600	1800	2000	2200	2400
Performances en mode refroidissement 12 °C / 7 °C (1)												
Puissance frigorifique	kW	230,4	253,6	287,0	328,9	374,1	424,3	468,8	542,9	608,8	663,3	702,9
Puissance absorbée	kW	69,3	78,3	86,3	100,7	116,2	127,9	144,7	163,4	187,9	202,4	217,9
Courant total absorbé froid	A	123,0	139,0	151,0	174,0	197,0	215,0	238,0	275,0	317,0	334,0	358,0
EER	W/W	3,33	3,24	3,33	3,27	3,22	3,32	3,24	3,32	3,24	3,28	3,23
Débit eau côté installation	l/h	39642	43624	49381	56584	64350	72980	80631	93379	104697	114081	120866
Pertes de charge côté installation	kPa	37	45	44	52	52	56	44	53	58	67	42

(1) Données EN 14511:2022 ; Eau échangeur côté installation 12 °C / 7 °C ; Air extérieur 35 °C

NRG - E

Taille		0800	0900	1000	1100	1200	1400	1600	1800	2000	2200	2400
Performances en mode refroidissement 12 °C / 7 °C (1)												
Puissance frigorifique	kW	229,7	256,5	280,7	330,9	378,2	424,6	466,3	542,7	617,8	652,1	705,8
Puissance absorbée	kW	68,3	77,4	86,8	100,0	116,7	128,4	144,7	165,0	186,7	203,2	214,1
Courant total absorbé froid	A	116,0	132,0	149,0	167,0	191,0	208,0	231,0	268,0	302,0	327,0	343,0
EER	W/W	3,37	3,32	3,24	3,31	3,24	3,31	3,22	3,29	3,31	3,21	3,30
Débit eau côté installation	l/h	39530	44119	48278	56919	65043	73027	80200	93338	106248	112132	121358
Pertes de charge côté installation	kPa	38	35	38	48	39	38	44	47	59	45	37

(1) Données EN 14511:2022 ; Eau échangeur côté installation 12 °C / 7 °C ; Air extérieur 35 °C

NRG - U

Taille		0800	0900	1000	1100	1200	1400	1600	1800	2000	2200	2400
Performances en mode refroidissement 12 °C / 7 °C (1)												
Puissance frigorifique	kW	234,8	263,0	288,8	339,2	389,3	435,6	479,7	558,1	634,0	671,3	725,0
Puissance absorbée	kW	68,2	76,5	85,2	99,1	114,3	126,8	142,5	163,7	185,1	200,1	212,0
Courant total absorbé froid	A	121,0	135,0	151,0	171,0	193,0	212,0	233,0	272,0	308,0	330,0	349,0
EER	W/W	3,44	3,44	3,39	3,42	3,41	3,44	3,37	3,41	3,43	3,35	3,42
Débit eau côté installation	l/h	40397	45241	49677	58351	66957	74921	82502	95984	109036	115443	124657
Pertes de charge côté installation	kPa	40	36	41	50	40	39	47	49	62	48	39

(1) Données EN 14511:2022 ; Eau échangeur côté installation 12 °C / 7 °C ; Air extérieur 35 °C

NRG - N

Taille		0800	0900	1000	1100	1200	1400	1600	1800	2000	2200	2400
Performances en mode refroidissement 12 °C / 7 °C (1)												
Puissance frigorifique	kW	235,0	262,1	290,7	339,2	389,2	430,7	481,8	556,2	627,9	670,3	719,8
Puissance absorbée	kW	67,2	76,1	85,1	98,7	113,4	126,5	141,8	163,9	184,6	198,3	212,1
Courant total absorbé froid	A	115,0	129,0	145,0	164,0	185,0	208,0	225,0	262,0	297,0	320,0	338,0
EER	W/W	3,50	3,44	3,42	3,44	3,43	3,40	3,40	3,39	3,40	3,38	3,39
Débit eau côté installation	l/h	40430	45090	50006	58350	66941	74070	82857	95663	107988	115265	123768
Pertes de charge côté installation	kPa	41	38	41	50	41	38	42	49	61	47	39

(1) Données EN 14511:2022 ; Eau échangeur côté installation 12 °C / 7 °C ; Air extérieur 35 °C

INDICES ÉNERGÉTIQUES (RÈG. (UE) 2016/2281)

Taille			0800	0900	1000	1100	1200	1400	1600	1800	2000	2200	2400
Ventilateurs: J													
SEER - 12/7 (EN14825: 2018) (1)													
SEER	°	W/W	4,46	4,43	4,34	4,36	4,47	4,40	4,62	4,62	4,56	4,58	4,59
	A	W/W	4,66	4,67	4,66	4,64	4,66	4,64	4,72	4,77	4,77	4,76	4,77
	E	W/W	4,76	4,82	4,75	4,76	4,79	4,89	4,87	4,98	4,95	4,89	4,88
	L	W/W	4,60	4,58	4,65	4,62	4,61	4,77	4,69	4,81	4,83	4,78	4,81
	N	W/W	4,83	4,86	4,88	4,87	4,88	5,00	4,97	5,05	5,01	4,95	4,93
	U	W/W	4,72	4,74	4,75	4,75	4,76	4,73	4,78	4,85	4,82	4,83	4,82
Efficacité saisonnière	°	%	175.5%	174.3%	170.5%	171.3%	175.9%	173.0%	161.6%	181.8%	179.5%	180.0%	180.6%
	A	%	183.4%	183.8%	183.2%	182.7%	183.2%	182.4%	185.7%	187.8%	187.7%	187.5%	187.6%
	E	%	187.5%	189.6%	187.0%	187.4%	188.5%	192.6%	191.6%	196.3%	195.0%	192.7%	192.0%
	L	%	180.8%	180.1%	183.0%	181.6%	181.2%	187.9%	184.6%	189.2%	190.3%	188.0%	189.5%
	N	%	190.1%	191.2%	192.2%	191.8%	192.1%	196.9%	195.9%	198.8%	197.3%	194.8%	194.3%
	U	%	185.8%	186.7%	187.1%	186.8%	187.4%	186.2%	188.3%	191.0%	189.7%	190.1%	189.6%
SEER - 23/18 (EN14825: 2018) (2)													
SEER	°	W/W	5,09	4,99	4,86	4,89	5,02	4,91	5,16	5,17	5,09	5,06	5,08
	A	W/W	5,35	5,28	5,31	5,23	5,19	5,17	5,28	5,34	5,32	5,25	5,39
	E	W/W	5,43	5,48	5,38	5,36	5,38	5,54	5,44	5,56	5,44	5,45	5,48
	L	W/W	5,29	5,19	5,26	5,17	5,11	5,29	5,25	5,32	5,32	5,24	5,37
	N	W/W	5,54	5,57	5,55	5,50	5,52	5,63	5,59	5,63	5,52	5,55	5,59
	U	W/W	5,46	5,48	5,43	5,39	5,41	5,37	5,38	5,46	5,38	5,45	5,51
Efficacité saisonnière	°	%	200,7%	196,5%	191,5%	192,4%	197,6%	193,2%	203,5%	203,7%	200,4%	199,2%	200,4%
	A	%	211,0%	208,4%	209,3%	206,1%	204,6%	203,7%	208,1%	210,5%	209,8%	207,1%	212,7%
	E	%	214,2%	216,2%	212,0%	211,4%	212,1%	218,6%	214,4%	219,3%	214,5%	215,2%	216,4%
	L	%	208,6%	204,8%	207,2%	203,8%	201,5%	208,6%	206,9%	209,8%	209,9%	206,5%	211,9%
	N	%	218,4%	219,8%	219,1%	217,2%	217,7%	222,3%	220,4%	222,3%	217,9%	218,9%	220,5%
	U	%	215,4%	216,2%	214,2%	212,5%	213,5%	211,9%	212,2%	215,5%	212,2%	214,9%	217,4%
Ventilateurs: M													
SEER - 12/7 (EN14825: 2018) (1)													
SEER	°	W/W	4,35	4,33	4,25	4,29	4,15	4,22	- (3)	- (3)	- (3)	- (3)	- (3)
	A	W/W	4,43	4,45	4,45	4,45	4,47	4,60	4,63	4,63	4,63	4,57	4,58
	E	W/W	4,51	4,58	4,56	4,57	4,59	4,66	4,67	4,70	4,68	4,65	4,66
	L	W/W	4,39	4,39	4,47	4,44	4,43	4,61	4,60	4,62	4,62	4,57	4,59
	N	W/W	4,57	4,62	4,69	4,67	4,68	4,76	4,78	4,75	4,72	4,70	4,72
	U	W/W	4,48	4,52	4,54	4,56	4,58	4,69	4,70	4,71	4,68	4,64	4,64
Efficacité saisonnière	°	%	171.1%	170.0%	167.1%	168.5%	163.1%	165.8%	- (3)	- (3)	- (3)	- (3)	- (3)
	A	%	174.0%	174.8%	174.8%	175.1%	175.9%	180.8%	182.2%	182.3%	182.1%	179.6%	180.2%
	E	%	177.5%	180.1%	179.4%	179.6%	180.6%	183.4%	183.9%	184.8%	184.0%	182.8%	183.4%
	L	%	172.6%	172.4%	175.7%	174.6%	174.2%	181.3%	181.0%	181.8%	181.8%	179.9%	180.7%
	N	%	179.9%	181.7%	184.4%	183.7%	184.0%	187.5%	188.0%	187.0%	185.9%	184.8%	185.6%
	U	%	176.3%	177.7%	178.5%	179.2%	180.1%	184.7%	184.8%	185.5%	184.2%	182.4%	182.4%
SEER - 23/18 (EN14825: 2018) (2)													
SEER	°	W/W	4,97	4,87	4,77	4,81	4,65	4,71	4,85	4,98	4,90	4,89	4,86
	A	W/W	5,08	5,04	5,07	5,02	4,98	5,13	5,18	5,20	5,17	5,06	5,12
	E	W/W	5,18	5,22	5,17	5,15	5,14	5,29	5,23	5,26	5,15	5,20	5,26
	L	W/W	5,06	4,98	5,05	4,97	4,92	5,12	5,15	5,13	5,10	5,03	5,15
	N	W/W	5,25	5,30	5,33	5,28	5,28	5,38	5,37	5,33	5,24	5,29	5,36
	U	W/W	5,19	5,23	5,19	5,17	5,20	5,33	5,28	5,32	5,24	5,26	5,32
Efficacité saisonnière	°	%	195,9%	191,9%	187,8%	189,3%	183,1%	185,6%	191,2%	196,2%	192,8%	192,7%	191,3%
	A	%	200,4%	198,5%	199,9%	197,9%	196,0%	202,0%	204,3%	204,9%	203,7%	199,5%	201,8%
	E	%	204,2%	206,0%	203,6%	202,9%	202,7%	208,5%	206,1%	207,5%	203,0%	205,0%	207,4%
	L	%	199,3%	196,3%	199,1%	196,0%	193,8%	201,6%	203,0%	202,3%	200,9%	198,2%	203,0%
	N	%	207,1%	209,1%	210,4%	208,2%	208,4%	212,1%	211,8%	210,3%	206,5%	208,7%	211,4%
	U	%	204,7%	206,1%	204,6%	204,0%	205,0%	210,2%	208,4%	209,8%	206,4%	207,4%	209,8%

(1) Calcul effectué avec un débit d'eau FIXE et une température de sortie VARIABLE.
(2) Calcul effectué avec un débit d'eau FIXE.
(3) Non conforme à la réglementation UE 2016/2281 pour les applications de confort 12°C / 7°C

Taille			0800	0900	1000	1100	1200	1400	1600	1800	2000	2200	2400
Ventilateurs: J													
SEPR - (EN 14825: 2018) (1)													
SEPR	°	W/W	5,84	5,73	5,82	5,67	5,95	6,14	6,27	6,31	6,09	6,12	6,30
	A	W/W	6,12	6,09	6,21	6,13	6,12	6,35	6,41	6,46	6,38	6,45	6,48
	E	W/W	6,24	6,26	6,28	6,23	6,14	6,72	6,72	6,78	6,73	6,64	6,62
	L	W/W	6,10	6,05	6,16	6,08	5,87	6,54	6,44	6,56	6,54	6,50	6,43
	N	W/W	6,36	6,35	6,37	6,38	6,43	6,82	6,80	6,93	6,85	6,78	6,71
	U	W/W	6,38	6,36	6,36	6,25	6,30	6,55	6,63	6,55	6,50	6,59	6,64
Ventilateurs: M													
SEPR - (EN 14825: 2018) (1)													
SEPR	°	W/W	5,68	5,58	5,70	5,58	5,60	5,96	5,95	6,10	5,92	5,97	6,07
	A	W/W	5,79	5,78	5,93	5,95	5,87	6,34	6,27	6,33	6,32	6,30	6,31
	E	W/W	5,94	5,94	6,04	6,00	5,89	6,41	6,41	6,47	6,44	6,36	6,42
	L	W/W	5,85	5,77	5,93	5,84	5,63	6,29	6,29	6,35	6,28	6,26	6,21
	N	W/W	6,03	6,02	6,12	6,13	6,17	6,49	6,50	6,60	6,52	6,50	6,49
	U	W/W	6,04	6,05	6,04	6,02	6,07	6,49	6,50	6,41	6,37	6,42	6,46

(1) Calcul effectué avec un débit d'eau FIXE.

DONNÉES ÉLECTRIQUES

Taille			0800	0900	1000	1100	1200	1400	1600	1800	2000	2200	2400
Données électriques													
Courant maximal (FLA)	°	A	158,2	176,5	198,8	226,7	262,4	290,3	318,1	371,7	417,5	445,4	481,1
	A,L	A	162,2	180,5	200,6	228,5	256,4	290,1	317,9	369,5	415,3	449,0	476,9
	E,U	A	164,0	182,3	200,6	234,3	262,2	295,9	323,7	375,3	426,9	454,8	488,5
	N	A	169,8	188,1	206,4	240,1	268,0	295,9	329,5	381,1	432,7	460,6	494,3
Courant de démarrage (LRA)	°,A,E,L,N,U	A	350,0	406,1	424,4	673,4	701,3	729,2	757,0	802,9	848,7	876,5	904,4

■ *Données calculées sans kit hydraulique et accessoires.*

DONNÉES TECHNIQUES GÉNÉRALES

Compresseurs

Taille			0800	0900	1000	1100	1200	1400	1600	1800	2000	2200	2400
Compresseur													
Type	°,A,E,L,N,U	Type						Scroll					
Réglage compresseur	°,A,E,L,N,U	Type						On/Off					
Nombre	°,A,E,L,N,U	n°	4	4	4	4	4	4	4	5	6	6	6
Circuits	°,A,E,L,N,U	n°	2	2	2	2	2	2	2	2	2	2	2
Réfrigérant	°,A,E,L,N,U	Type						R32					
Charge de réfrigérant du circuit 1 (1)	°	kg	10,5	10,9	11,3	12,0	15,4	15,8	15,8	20,6	20,6	20,6	24,4
	A,L	kg	11,3	12,0	15,0	16,5	15,8	16,9	18,4	20,6	24,0	24,4	26,3
	E,U	kg	15,4	15,0	16,1	19,9	19,9	19,9	23,3	25,9	28,1	33,8	30,8
	N	kg	19,5	19,5	20,3	22,1	26,3	26,3	30,8	30,0	37,5	34,1	34,1
Charge de réfrigérant du circuit 2 (1)	°	kg	10,5	10,9	11,3	12,0	15,4	15,8	15,8	20,6	20,6	20,6	24,4
	A,L	kg	11,3	12,0	15,0	16,5	15,8	16,9	18,4	20,6	24,0	24,4	26,3
	E,U	kg	15,4	15,0	16,1	19,9	19,9	19,9	23,3	25,9	28,1	33,8	30,8
	N	kg	19,5	19,5	20,3	22,1	26,3	26,3	30,8	30,0	37,5	34,1	34,1
Potentiel réchauffement climatique	°,A,E,L,N,U	GWP						675kgCO$_2$eq					

(1) La charge indiquée dans le tableau est une valeur estimée et préliminaire. La valeur finale de la charge de réfrigérant est indiquée sur la plaquette technique de l'unité. Pour plus d'informations, contacter le siège.

Échangeur côté installation

Taille			0800	0900	1000	1100	1200	1400	1600	1800	2000	2200	2400
Échangeur côté installation													
Type	°,A,E,L,N,U	Type	Plaques	Plaques	Plaques	Plaques	Plaques	Plaques	Plaques	Plaques	Plaques	Plaques	Plaques
Nombre	°,A,E,L,N,U	n°	1	1	1	1	1	1	1	1	1	1	1

Taille			0800	0900	1000	1100	1200	1400	1600	1800	2000	2200	2400
Kit hydraulique intégré: 00													
Raccords hydrauliques													
Raccords (in/out)	°,A,E,L,N,U	Type						Joints rainuré					
Raccords (in/out)	°	Ø	3″	3″	3″	3″	3″	4″	4″	4″	4″	4″	5″
	A,L	Ø	3″	3″	3″	3″	3″	4″	4″	4″	4″	5″	5″
	E,N,U	Ø	3″	3″	3″	3″	4″	4″	4″	4″	4″	5″	5″

Dans les versions sans kit hydraulique, le filtre à eau est fourni avec un tronçon pour le raccordement, tandis qu'il est fourni monté dans les versions avec kit hydraulique.

Ventilateurs

Taille			0800	0900	1000	1100	1200	1400	1600	1800	2000	2200	2400
Ventilateurs: M													
Ventilateur majoré													
Type	°,A,E,L,N,U	Type	Axiaux										
Moteur ventilateur	°,A,U	Type	Asynchrone										
	E,L,N	Type	Asynchrone avec coupure de phase										
Nombre	°	n°	4	4	4	4	6	6	6	8	8	8	10
	A,L	n°	4	4	6	6	6	8	8	10	10	12	12
	E,U	n°	6	6	6	8	8	10	10	12	14	14	16
	N	n°	8	8	8	10	10	10	12	14	16	16	18
Sans hauteurs manométriques													
Dèbit d'air	°	m^3/h	76740	76740	76744	76744	115121	115121	115121	153480	153480	153480	191819
	A	m^3/h	76743	76743	115110	115110	115110	153480	153480	191850	191850	230220	230220
	E	m^3/h	74973	74973	74973	99978	99978	124970	124970	149950	174934	174934	199932
	L	m^3/h	62605	62605	74978	74978	74978	99996	99996	124953	124953	149882	149882
	N	m^3/h	99973	99973	99973	124966	124966	124966	149960	174953	199946	199946	224939
	U	m^3/h	115110	115110	115110	153480	153480	191850	191850	230220	268590	268590	306960
Niveau de puissance sonore	°	dB(A)	89,2	89,2	90,5	90,6	92,4	92,5	92,6	93,7	93,8	93,8	94,8
	A	dB(A)	90,5	90,5	90,5	90,8	91,1	92,0	92,3	93,1	93,4	94,2	94,3
	E	dB(A)	84,4	84,5	84,5	85,8	86,5	87,6	88,1	88,6	89,0	89,7	90,2
	L	dB(A)	85,1	85,1	84,5	85,1	85,4	86,6	87,2	87,7	88,4	89,1	89,5
	N	dB(A)	85,3	85,4	85,4	86,9	87,5	88,1	89,0	89,4	89,8	90,5	91,0
	U	dB(A)	90,8	90,8	90,8	92,2	92,4	93,5	93,6	94,3	94,9	95,0	95,6

Taille			0800	0900	1000	1100	1200	1400	1600	1800	2000	2200	2400
Ventilateurs: J													
Ventilateur inverter													
Type	°,A,E,L,N,U	Type	Axial										
Moteur ventilateur	°,A,E,L,N,U	Type	Inverter										
Nombre	°	n°	4	4	4	4	6	6	6	8	8	8	10
	A,L	n°	4	4	6	6	6	8	8	10	10	12	12
	E,U	n°	6	6	6	8	8	10	10	12	14	14	16
	N	n°	8	8	8	10	10	10	12	14	16	16	18
Dèbit d'air	°	m^3/h	65555	65555	76744	76744	115121	115121	115121	153480	153480	153480	191819
	A	m^3/h	76743	76743	98321	98321	98321	131111	131087	163789	163789	196572	196572
	E	m^3/h	74973	74973	74973	99978	99978	124970	124970	149950	174934	174934	199932
	L	m^3/h	62605	62605	74978	74978	74978	99996	99996	124953	124953	149882	149882
	N	m^3/h	99973	99973	99973	124966	124966	124966	149960	174953	199946	199946	224939
	U	m^3/h	98320	98320	98320	131139	131139	163815	163815	196680	229462	229462	262164
Données sonores calculées en mode refroidissement (1)													
Niveau de puissance sonore	°	dB(A)	87,1	87,1	91,7	91,8	93,6	93,7	93,8	94,9	94,9	95,0	95,9
	A	dB(A)	91,7	91,7	88,1	88,7	89,2	89,9	90,2	90,9	91,5	92,3	92,5
	E	dB(A)	84,4	84,5	84,5	85,8	86,5	87,6	88,1	88,6	89,0	89,7	90,2
	L	dB(A)	85,1	85,1	84,5	85,1	85,4	86,6	87,2	87,7	88,4	89,1	89,5
	N	dB(A)	85,3	85,4	85,4	86,9	87,5	88,1	89,0	89,4	89,8	90,5	91,0
	U	dB(A)	88,6	88,6	88,6	90,1	90,5	91,6	91,8	92,5	93,0	93,2	93,8

(1) Puissance acoustique: calculée sur la base des mesures effectuées en accord avec la norme UNI EN ISO 9614-2, conformément aux conditions requises de la certification Eurovent. Pression sonore mesurée en champ libre (conformément à la norme UNI EN ISO 3744).

DIMENSIONS

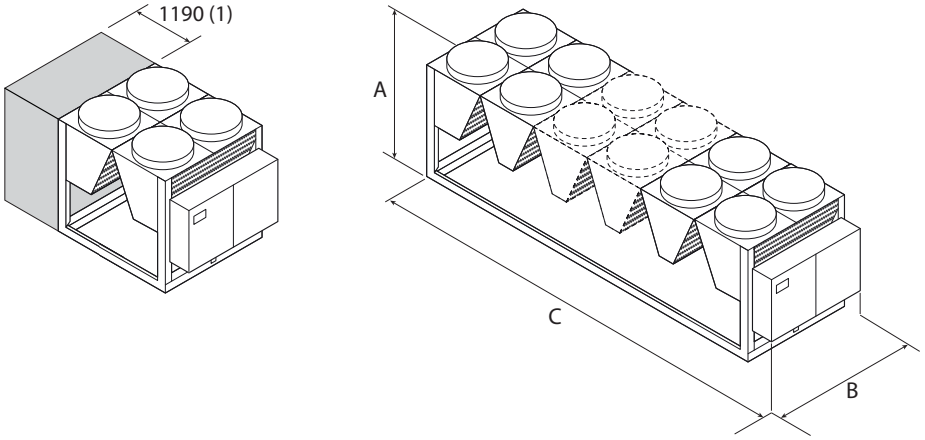

(1) Module supplémentaire nécessaire pour contenir le kit hydraulique avec option «ballon tampon » dans les tailles :
NRG 0800°, 0900°, 1000°, 1100°
NRG 0800L, 0900L
NRG 0800A, 0900A

Taille			0800	0900	1000	1100	1200	1400	1600	1800	2000	2200	2400
Kit hydraulique intégré: 00													
Dimensions et poids													
A	°,A,E,L,N,U	mm	2450	2450	2450	2450	2450	2450	2450	2450	2450	2450	2450
B	°,A,E,L,N,U	mm	2200	2200	2200	2200	2200	2200	2200	2200	2200	2200	2200
C	°	mm	2780	2780	2780	2780	3970	3970	3970	5160	5160	5160	6350
	A,L	mm	2780	2780	3970	3970	3970	5160	5160	6350	6350	7540	7540
	E,U	mm	3970	3970	3970	5160	5160	6350	6350	7540	8730	8730	9920
	N	mm	5160	5160	5160	6350	6350	6350	7540	8730	9920	9920	11110

■ *Les unités 0800°, 0900°, 1000°, 1100°; 0800L, 0900L; 0800A, 0900A avec l'option « réservoir d'accumulation » ont une longueur de 3970 mm.*

Taille			0800	0900	1000	1100	1200	1400	1600	1800	2000	2200	2400
Kit hydraulique intégré: 00													
Poids													
Poids à vide	°	kg	2140	2140	2150	2150	2850	2960	3180	3830	4030	4210	4740
	A,L	kg	2160	2160	2580	2730	2870	3440	3650	4250	4460	4960	5070
	E,U	kg	2580	2590	2600	3220	3430	3930	4070	4660	4960	5400	5990
	N	kg	3050	3070	3080	3630	3850	3990	4470	5110	5750	5880	6370

Aermec se réserve la faculté d'apporter, à tout instant, toute modification retenue nécessaire à l'amélioration du produit, avec variation éventuelle des données techniques correspondantes.

Aermec S.p.A.
Via Roma, 996 - 37040 Bevilacqua (VR) - Italia
Tel. 0442633111 - Telefax 044293577
www.aermec.com

NRG 0800H-3600H

Pompe à chaleur réversible à condensation par air

Puissance frigorifique 194,9 ÷ 962,3 kW
Puissance thermique 209,6 ÷ 991,9 kW

- **Rendements élevés aux charges partielles**
- **Quantités de fluide frigorigène réduites**
- **Modalité night mode**



EUROVENT CERTIFIED PERFORMANCE
www.eurovent-certification.com

DESCRIPTION

Pompes à chaleur réversibles d'extérieur pour la production d'eau glacée/chaude, conçues pour satisfaire les exigences des complexes résidentiels et commerciaux ou pour les applications industrielles.
Le socle, la structure et les panneaux sont en acier traité avec des peintures de polyester RAL 9003.

VERSIONS

° Standard
A A haute efficacité
E A haute efficacité silencieuse
L Standard silenceuse

CARACTÉRISTIQUES

Champ de fonctionnement

Fonctionnement à pleine charge jusqu'à une température de l'air extérieur de -15 °C durant l'hiver, jusqu'à 49 °C durant l'été. L'unité peut produire eau chaude jusqu'à 60 °C (pour plus d'informations se référer à la documentation technique).

Unité à 2/3 circuits de réfrigération

La gamme comprend des unités équipées de 2 à 3 circuits de réfrigérant, conçues pour fournir des performances maximales, même à des charges partielles, et pour garantir la continuité du fonctionnement en cas d'arrêt de l'un des circuits.

Réfrigérant HFC R32

L'impact environnemental est considérablement réduit grâce au réfrigérant R32 de nouvelle génération.
En combinant une charge de réfrigérant réduite à un faible potentiel de réchauffement global (PRG), ces unités affichent de faibles valeurs d'« équivalent CO_2 ».

■ *Le leak detecto disponible de série.*

Il utilise le fluide frigorigène R32, dont la classification selon la norme ISO 817 est A2L (fluide frigorigène non toxique, inodore et légèrement inflammable).

Nouvelles batteries de condensation

Toute la gamme utilise des batteries de condensation cuivre - aluminium dotées de tubes au diamètre réduit,ce qui permet d'utiliser une plus petite quantité de gaz par rapport aux batteries traditionnelles.

Vanne d'expansion électronique

La possibilité d'utiliser le détendeur thermostatique électronique, apporte d'importants bénéfices, particulièrement lorsque le réfrigérateur travaille aux charges partielles pour l'avantage du rendement énergétique de l'unité.

Option de kit hydraulique intégré

Possibilité de kit hydraulique intégré qui contient les principaux composants hydrauliques, pour avoir également une solution économique et facilitant l'installation finale.
Il est disponible dans différentes configurations avec ballon tampon ou avec pompes même à inverter avec vitesse fixe.

CONTRÔLE PCO[5]

Réglage par microprocesseur équipé de clavier et écran LCD, qui permet une consultation facile et une intervention sur l'unité grâce au menu disponible en plusieurs langues.

— La présence d'une horloge de programmation permet de définir des tranches horaires de fonctionnement et un éventuel deuxième point de consigne.
— La thermorégulation s'effectue avec la logique proportionnelle intégrale, sur la base de la température de sortie de l'eau.
— **Contrôle HP flottant :** disponible pour tous les modèles avec ventilateur inverter ou avec DCPX. Grâce à la modulation continue des ventilateurs, il permet d'optimiser le fonctionnement de l'unité à n'importe quel point de travail en fonctionnement froid. Il en résulte une augmentation de l'efficacité énergétique de la machine aux charges partielles.
— **Modalité Night Mode:** il est possible de configurer un profil de fonctionnement silencieux. Option parfaite, par exemple, pour le fonctionnement nocturne, parce qu'elle garantit un plus grand confort acoustique pendant les heures du soir, et un rendement élevé pendant les heures de plus grande charge.

INTEGRATED SOLUTION

L'architecture du système a mis en œuvre le concept de « **integrated solution** » qui consiste en un contrôle intégré et optimisé des compresseurs et de détendeur électronique.

Cette solution a permis la mise en œuvre d'une série de nouvelles fonctionnalités dont :

— **Contrôle Low Superheat**: Baisse progressive de la surchauffe dans des conditions de stabilité. Cela permet une augmentation des performances énergétiques aussi bien en modulation que dans des conditions de pleine charge.

— **Contrôle DLT**: Contrôle de détendeur électronique sur la température d'évacuation dans certaines conditions d'exploitation. Cela se traduit en une augmentation de la fiabilité du contrôle et en une extension considérable de la plage de fonctionnement de la machine, notamment dans le fonctionnement à chaud.

ACCESSOIRES

AER485P1: Interface RS-485 pour systèmes de supervision avec protocole MODBUS

AERBACP: Interface de communication Ethernet pour les protocoles Bacnet/IP, Modbus TCP/IP, SNMP

AERNET: Le dispositif permet d'effectuer le contrôle, la gestion et le suivi à distance d'un groupe d'eau glacée avec un PC, un smartphone ou une tablette via une connexion Cloud. AERNET remplit la fonction de Master tandis que chaque unité connectée est configurée en Slave, jusqu'à un maximum de 6 unités ; avec un simple clic, il est également possible d'enregistrer, sur son propre terminal, un fichier journal contenant toutes les données des unités connectées pour d'éventuelles analyses postérieures.

FL: Fluxostat.

MULTICHILLER_EVO: Système de contrôle pour la commande, l'allumage et l'extinction de chaque groupe d'eau glacée dans un système où plusieurs appareils sont installés en parallèle, en assurant toujours un débit constant de l'évaporateur.

PGD1: il permet d'exécuter à distance les opérations de commande de l'unité.

AVX: Supports antivibration à ressort.

DCPX: Dispositif pour contrôler la température de condensation, avec modulation en continu de la vitesse du ventilateur par le transducteur de pression.

ACCESSOIRES MONTÉS EN USINE

DRE: Dispositif électronique de réduction de l'intensité de démarrage.

RIF: Resynchroniseur de courant. Branché en parallèle au moteur, il permet une réduction de l'intensité de fonctionnement (environ 10%).

GP_: Kit grilles anti-intrusion

T6: Double vanne de sécurité avec robinet d'échange, tant sur la branche de haute pression que sur la branche basse pression.

COMPATIBILITÉ DES ACCESSOIRES

Modèle	Ver	0800	0900	1000	1100	1200	1400	1600	1800	2000	2200	2400	2600	2800	3000	3200	3400	3600
AER485P1	°,A,E,L	•	•	•	•	•	•	•	•	•	•	•	•	•	•	•	•	•
AERBACP	°,A,E,L	•	•	•	•	•	•	•	•	•	•	•	•	•	•	•	•	•
AERNET	°,A,E,L	•	•	•	•	•	•	•	•	•	•	•	•	•	•	•	•	•
FL	°,A,E,L	•	•	•	•	•	•	•	•	•	•	•	•	•	•	•	•	•
MULTICHILLER_EVO	°,A,E,L	•	•	•	•	•	•	•	•	•	•	•	•	•	•	•	•	•
PGD1	°,A,E,L	•	•	•	•	•	•	•	•	•	•	•	•	•	•	•	•	•

Contrôle la température de condensation

Ver	0800	0900	1000	1100	1200	1400	1600	1800	2000	2200	2400	2600	2800	3000	3200	3400	3600
°	DCPX161	DCPX161	DCPX161	DCPX163	DCPX163	DCPX163	DCPX163	DCPX165	DCPX167	DCPX167	DCPX167	DCPX174	DCPX174	DCPX175	DCPX175	DCPX175	DCPX175
A	DCPX161	DCPX163	DCPX163	DCPX163	DCPX165	DCPX165	DCPX165	DCPX167	DCPX167	DCPX169	DCPX169	DCPX174	DCPX175	DCPX175	DCPX175	DCPX176	DCPX176
E,L	De Série	De Série	De Série	De Série	De Série	De Série	De Série	De Série	De Série	De Série	De Série	De Série	De Série	De Série	De Série	De Série	De Série

Support antivibratoires

Ver	0800	0900	1000	1100	1200	1400	1600	1800	2000	2200	2400	2600	2800	3000	3200	3400	3600
Kit hydraulique intégré: 00																	
°	AVX1151	AVX1151	AVX1151	AVX1153	AVX1153	AVX1153	AVX1153	AVX1154	AVX1163	AVX1163	AVX1163	AVX1167	AVX1167	AVX1171	AVX1171	AVX1171	AVX1171
A,L	AVX1151	AVX1153	AVX1153	AVX1153	AVX1154	AVX1154	AVX1154	AVX1156	AVX1156	AVX1159	AVX1159	AVX1167	AVX1171	AVX1171	AVX1171	AVX1169	AVX1169
E	AVX1153	AVX1154	AVX1154	AVX1154	AVX1156	AVX1156	AVX1159	AVX1161	AVX1161	AVX1165	AVX1165	AVX1169	AVX1173	AVX1173	AVX1173	AVX1175	AVX1175
Kit hydraulique intégré: AA, AB, AC, AD, AE, AF, AG, AH, AI, AJ, BA, BB, BC, BD, BE, BF, BG, BH, BI, BJ, CA, CB, CC, CD, CE, CF, CG, CH, CI, CJ, KA, KB, KC, KD, KE, KF, KG, KH, KI, KJ																	
°	AVX1152	AVX1152	AVX1152	AVX1152	AVX1152	AVX1152	AVX1152	AVX1155	AVX1157	AVX1157	AVX1157	AVX1168	AVX1168	AVX1172	AVX1172	AVX1172	AVX1172
A,L	AVX1152	AVX1152	AVX1152	AVX1152	AVX1155	AVX1155	AVX1155	AVX1157	AVX1157	AVX1160	AVX1160	AVX1168	AVX1172	AVX1172	AVX1172	AVX1170	AVX1170
E	AVX1152	AVX1155	AVX1155	AVX1155	AVX1157	AVX1157	AVX1160	AVX1162	AVX1162	AVX1166	AVX1166	AVX1170	AVX1174	AVX1174	AVX1174	AVX1176	AVX1176
Kit hydraulique intégré: DA, DB, DC, DD, DE, DF, DG, DH, DI, DJ, IA, IB, IC, ID, IE, IF, IG, IH, II, IJ, JA, JB, JC, JD, JE, JF, JG, JH, JI, JJ, PA, PB, PC, PD, PE, PF, PG, PH, PI, PJ																	
°	AVX1151	AVX1151	AVX1151	AVX1153	AVX1153	AVX1153	AVX1153	AVX1154	AVX1163	AVX1163	AVX1163	AVX1167	AVX1167	AVX1171	AVX1171	AVX1171	AVX1171
A,L	AVX1151	AVX1153	AVX1153	AVX1153	AVX1154	AVX1154	AVX1158	AVX1156	AVX1156	AVX1164	AVX1164	AVX1167	AVX1171	AVX1171	AVX1171	AVX1169	AVX1169
E	AVX1153	AVX1154	AVX1154	AVX1154	AVX1156	AVX1156	AVX1159	AVX1161	AVX1161	AVX1165	AVX1165	AVX1169	AVX1173	AVX1173	AVX1173	AVX1175	AVX1175

Dispositif de réduction de l'intensité de démarrage

Ver	0800	0900	1000	1100	1200	1400	1600	1800	2000
°,A,E,L	DRENRG0800	DRENRG0900	DRENRG1000	DRENRG1100	DRENRG1200	DRENRG1400	DRENRG1600	DRENRG1800	DRENRG2000

Le fond gris indique les accessoires montés en usine

Ver	2200	2400	2600	2800	3000	3200	3400	3600
°,A,E,L	DRENRG2200	DRENRG2400	DRENRG2600	DRENRG2800	DRENRG3000	DRENRG3200	DRENRG3400	DRENRG3600

Le fond gris indique les accessoires montés en usine

Resynchroniseur de courant

Ver	0800	0900	1000	1100	1200	1400	1600	1800	2000
°,A,E,L	RIFNRG0800	RIFNRG0900	RIFNRG1000	RIFNRG1100	RIFNRG1200	RIFNRG1400	RIFNRG1600	RIFNRG1800	RIFNRG2000

Le fond gris indique les accessoires montés en usine

Ver	2200	2400	2600	2800	3000	3200	3400	3600
°,A,E,L	RIFNRG2200	RIFNRG2400	RIFNRG2600	RIFNRG2800	RIFNRG3000	RIFNRG3200	RIFNRG3400	RIFNRG3600

Le fond gris indique les accessoires montés en usine

Grilles anti-intrusion

Ver	0800	0900	1000	1100	1200	1400	1600	1800	2000	2200	2400	2600	2800	3000	3200	3400	3600
°	GP2VN	GP2VN	GP2VN	GP3G	GP3G	GP3G	GP3G	GP4G	GP5G	GP5G	GP5G	GP11G	GP10G	GP12G	GP12G	GP12G	GP12G
A,L	GP2VN	GP3G	GP3G	GP3G	GP4GM	GP4GM	GP4GM	GP5G	GP5G	GP6G	GP6G	GP11G	GP12G	GP12G	GP12G	GP13G	GP13G
E	GP3G	GP4GM	GP4GM	GP4GM	GP5GM	GP5GM	GP6G	GP7G	GP7G	GP8G	GP8G	GP13G	GP14G	GP14G	GP14G	GP15G	GP15G

Le fond gris indique les accessoires montés en usine

GP2VN devient GP2VNA en cas de configuration avec kit hydraulique type A et B

Doubles soupapes de sécurité

Ver	0800	0900	1000	1100	1200	1400	1600	1800	2000	2200	2400	2600	2800	3000	3200	3400	3600
°,A,E,L	T6NRGLS1	T6NRGLS1	T6NRGLS1	T6NRGLS1	T6NRGLS1	T6NRGLS1	T6NRGLS1	T6NRGLS2	T6NRGLS3	T6NRGLS3	T6NRGLS3	T6NRGLS3	T6NRGLS4	T6NRGLS5	T6NRGLS5	T6NRGLS5	T6NRGLS5

Le fond gris indique les accessoires montés en usine

CONFIGURATEUR

Champ	Description
1,2,3	**NRG**
4,5,6,7	**Taille** 0800, 0900, 1000, 1100, 1200, 1400, 1600, 1800, 2000, 2200, 2400, 2600, 2800, 3000, 3200, 3400, 3600
8	**Champ d'utilisation**
X	Détendeur thermostatique électronique (1)
Z	Détendeur thermostatique électronique pour basse température (2)
9	**Modèle**
H	Pompe à chaleur
10	**Récupération de chaleur**
°	Sans récupération de chaleur
D	Avec désurchauffeur (3)
11	**Version**
°	Standard
A	A haute efficacité
E	A haute efficacité silencieuse
L	Standard silenceuse
12	**Batteries**
°	En cuivre - aluminium
R	Cuivre - cuivre
S	Cuivre - cuivre étamé
V	En cuivre - aluminium verni
13	**Ventilateurs**
°	Standard
J	Inverter
14	**Alimentation**
°	400V ~ 3 50Hz avec disjoncteurs magnétothermiques
15,16	**Kit hydraulique intégré**
00	Sans kit hydraulique
	Kit avec n°1 pompe
PA	Pompe A
PB	Pompe B
PC	Pompe C
PD	Pompe D
PE	Pompe E
PF	Pompe F
PG	Pompe G
PH	Pompe H
PI	Pompe I
PJ	Pompe J (4)
	Kit avec n°1 pump + pompe de réserve
DA	Pompe A + pompe de réserve
DB	Pompe B + pompe de réserve
DC	Pompe C + pompe de réserve
DD	Pompe D + pompe de réserve
DE	Pompe E + pompe de réserve
DF	Pompe F + pompe de réserve
DG	Pompe G + pompe de réserve
DH	Pompe H + pompe de réserve
DI	Pompe I + pompe de réserve
DJ	Pompe J + pompe de réserve (4)
	Kit avec ballon tampon et n° 1 pompe
AA	Ballon tampon et pompe A
AB	Ballon tampon et pompe B
AC	Ballon tampon et pompe C
AD	Ballon tampon et pompe D
AE	Ballon tampon et pompe E
AF	Ballon tampon et pompe F
AG	Ballon tampon et pompe G
AH	Ballon tampon et pompe H
AI	Ballon tampon et pompe I
AJ	Ballon tampon et pompe J (4)
	Kit avec ballon tampon et n° 1 pompe + réserve
BA	Ballon tampon et pompe A + réserve
BB	Ballon tampon et pompe B + réserve
BC	Ballon tampon et pompe C + réserve
BD	Ballon tampon et pompe D + réserve
BE	Ballon tampon et pompe E + réserve
BF	Ballon tampon et pompe F + réserve
BG	Ballon tampon et pompe G + réserve
BH	Ballon tampon et pompe H + réserve
BI	Ballon tampon et pompe I + réserve
BJ	Ballon tampon et pompe J + réserve (4)
	Kit avec n° 1 pompe avec inverter à vitesse fixe
IA	Pompe A avec inverter vitesse fixe
IB	Pompe B avec inverter vitesse fixe
IC	Pompe C avec inverter vitesse fixe
ID	Pompe D avec inverter vitesse fixe
IE	Pompe E avec inverter vitesse fixe
IF	Pompe F avec inverter vitesse fixe (5)
IG	Pompe G avec inverter vitesse fixe (5)
IH	Pompe H avec inverter vitesse fixe (5)
II	Pompe I avec inverter vitesse fixe (5)
IJ	Pompe J avec inverter vitesse fixe (6)
	Kit avec n° 1 pompe + réserve, les deux avec inverter à vitesse fixe
JA	Pompe A + réserve, les deux avec inverter à vitesse fixe
JB	Pompe B + réserve, les deux avec inverter à vitesse fixe
JC	Pompe C + réserve, les deux avec inverter à vitesse fixe
JD	Pompe D + réserve, les deux avec inverter à vitesse fixe
JE	Pompe E + réserve, les deux avec inverter à vitesse fixe
JF	Pompe F + réserve, les deux avec inverter à vitesse fixe (5)
JG	Pompe G + réserve, les deux avec inverter à vitesse fixe (5)
JH	Pompe H + réserve, les deux avec inverter à vitesse fixe (5)
JI	Pompe I + réserve, les deux avec inverter à vitesse fixe (5)
JJ	Pompe J + réserve, les deux avec inverter à vitesse fixe (6)
	Kit avec ballon tampon et n° 1 pompe avec inverter à vitesse fixe
CA	Ballon tampon et pompe A, avec inverter à vitesse fixe
CB	Ballon tampon et pompe B, avec inverter à vitesse fixe
CC	Ballon tampon et pompe C, avec inverter à vitesse fixe
CD	Ballon tampon et pompe D, avec inverter à vitesse fixe
CE	Ballon tampon et pompe E, avec inverter à vitesse fixe
CF	Ballon tampon et pompe F, avec inverter à vitesse fixe (5)
CG	Ballon tampon et pompe G, avec inverter à vitesse fixe (5)
CH	Ballon tampon et pompe H, avec inverter à vitesse fixe (5)
CI	Ballon tampon et pompe I, avec inverter à vitesse fixe (5)
CJ	Ballon tampon et pompe J, avec inverter à vitesse fixe (6)
	Kit avec ballon tampon et n° 1pompe + réserve avec inverter à vitesse fixe
KA	Ballon tampon et pompe A + réserve, les deux avec inverter à vitesse fixe
KB	Ballon tampon et pompe B + réserve, les deux avec inverter à vitesse fixe
KC	Ballon tampon et pompe C + réserve, les deux avec inverter à vitesse fixe
KD	Ballon tampon et pompe D + réserve, les deux avec inverter à vitesse fixe

Champ	Description
KE	Ballon tampon et pompe E + réserve, les deux avec inverter à vitesse fixe
KF	Ballon tampon et pompe F + réserve, les deux avec inverter à vitesse fixe (5)
KG	Ballon tampon et pompe G + réserve, les deux avec inverter à vitesse fixe (5)
KH	Ballon tampon et pompe H + réserve, les deux avec inverter à vitesse fixe (5)
KI	Ballon tampon et pompe I + réserve, les deux avec inverter à vitesse fixe (5)
KJ	Ballon tampon et pompe J + réserve, les deux avec inverter à vitesse fixe (6)

(1) Eau produite de 4 °C ÷ 20 °C
(2) Eau produite de 8 °C ÷ -10 °C
(3) Option non disponible avec le domaine d'utilisation Z. Le désurchauffeur doit être intercepté pendant le fonctionnement à chaud. En fonctionnement à froid, une température de l'eau d'au moins 35 °C doit être garantie en permanence à l'entrée de l'échangeur.
(4) Pour toutes les combinaisons avec la pompe J, veuillez contacter le siège.
(5) Kit hydraulique non compatible sur les machines 0800 version °/L/A, 0900 version °, 1000 version °, 1800 version °.
(6) Pour toutes les combinaisons avec la pompe J, veuillez contacter le siège. Kit hydraulique non compatible sur les machines 0800 version °/L/A, 0900 version °, 1000 version °, 1800 version °.

DONNÉES TECHNIQUES

NRG H°

Taille		0800	0900	1000	1100	1200	1400	1600	1800	2000	2200	2400	2600	2800	3000	3200	3400	3600
Performances en mode refroidissement 12 °C / 7 °C (1)																		
Puissance frigorifique	kW	200,5	220,2	238,5	292,2	325,7	353,6	381,6	456,8	531,9	561,5	591,1	705,6	749,2	824,6	859,3	895,1	925,3
Puissance absorbée	kW	72,8	83,7	95,6	107,5	123,5	144,5	160,8	179,5	199,4	219,3	239,1	249,8	277,9	299,4	317,7	334,1	354,4
Courant total absorbé froid	A	127,0	144,0	163,0	182,0	207,0	238,0	268,0	300,0	333,0	362,0	391,0	424,0	485,0	506,0	527,0	567,0	597,0
EER	W/W	2,75	2,63	2,49	2,72	2,64	2,45	2,37	2,55	2,67	2,56	2,47	2,83	2,70	2,75	2,70	2,68	2,61
Débit eau côté installation	l/h	34503	37880	41031	50268	56029	60821	65615	78560	91483	96570	101650	121347	128839	141815	147773	153929	159128
Pertes de charge côté installation	kPa	25	30	35	45	45	47	29	42	50	49	47	53	60	69	73	75	79
Performances en chauffage 40 °C / 45 °C (2)																		
Puissance thermique	kW	212,2	235,2	256,2	310,2	348,1	384,0	416,2	492,2	568,3	603,5	638,4	729,6	782,6	858,4	896,3	931,7	966,8
Puissance absorbée	kW	66,1	73,5	80,8	98,1	109,5	123,5	129,7	153,3	175,5	186,3	198,1	232,9	252,2	275,3	288,2	299,7	312,5
Courant total absorbé chaud	A	120,0	133,0	145,0	173,0	190,0	210,0	221,0	263,0	303,0	319,0	337,0	395,0	430,0	471,0	490,0	506,0	524,0
COP	W/W	3,21	3,20	3,17	3,16	3,18	3,11	3,21	3,21	3,24	3,24	3,22	3,13	3,10	3,12	3,11	3,11	3,09
Débit eau côté installation	l/h	36823	40823	44470	53838	60421	66654	72264	85444	98663	104778	110847	126695	135884	149044	155628	161773	167874
Pertes de charge côté installation	kPa	29	36	42	53	54	58	37	52	60	60	58	58	66	76	81	83	88

(1) Données EN 14511:2022 ; Eau échangeur côté installation 12 °C / 7 °C ; Air extérieur 35 °C
(2) Données EN 14511:2022 ; Eau échangeur côté installation 40 °C / 45 °C ; Air extérieur 7 °C b.s. / 6 °C b.h.

NRG HL

Taille		0800	0900	1000	1100	1200	1400	1600	1800	2000	2200	2400	2600	2800	3000	3200	3400	3600
Performances en mode refroidissement 12 °C / 7 °C (1)																		
Puissance frigorifique	kW	194,9	231,4	252,7	283,9	335,9	367,7	399,5	467,1	515,0	568,3	599,3	684,6	752,3	804,8	836,8	889,9	919,8
Puissance absorbée	kW	73,7	78,6	88,8	107,7	118,0	136,6	154,7	175,4	203,9	213,7	232,1	255,0	275,5	305,5	325,1	334,6	353,5
Courant total absorbé froid	A	125,0	136,0	153,0	179,0	196,0	222,0	249,0	285,0	331,0	346,0	374,0	420,0	457,0	506,0	528,0	540,0	568,0
EER	W/W	2,65	2,94	2,85	2,64	2,85	2,69	2,58	2,66	2,53	2,66	2,58	2,69	2,73	2,63	2,57	2,66	2,60
Débit eau côté installation	l/h	33540	39819	43473	48838	57788	63245	68702	80332	88566	97728	103054	117728	129370	138391	143907	153027	158170
Pertes de charge côté installation	kPa	23	33	34	39	45	47	33	39	41	49	35	51	59	64	67	75	70
Performances en chauffage 40 °C / 45 °C (2)																		
Puissance thermique	kW	209,6	244,9	268,8	305,3	357,3	394,2	431,7	502,3	558,0	611,4	647,2	717,8	788,1	844,0	880,6	933,5	969,8
Puissance absorbée	kW	64,6	76,2	83,3	95,6	111,1	123,9	131,4	152,8	170,0	186,9	199,5	227,5	249,8	267,9	280,7	297,4	310,8
Courant total absorbé chaud	A	115,0	134,0	147,0	165,0	188,0	207,0	219,0	257,0	288,0	313,0	333,0	378,0	416,0	447,0	466,0	491,0	512,0
COP	W/W	3,24	3,22	3,23	3,19	3,22	3,18	3,29	3,29	3,28	3,27	3,24	3,15	3,16	3,15	3,14	3,14	3,12
Débit eau côté installation	l/h	36369	42513	46657	52988	62021	68420	74962	87217	96884	106143	112386	124645	136849	146552	152908	162100	168406
Pertes de charge côté installation	kPa	28	39	40	47	53	56	40	47	51	60	42	57	66	71	75	84	80

(1) Données EN 14511:2022 ; Eau échangeur côté installation 12 °C / 7 °C ; Air extérieur 35 °C
(2) Données EN 14511:2022 ; Eau échangeur côté installation 40 °C / 45 °C ; Air extérieur 7 °C b.s. / 6 °C b.h.

NRG HA

Taille		0800	0900	1000	1100	1200	1400	1600	1800	2000	2200	2400	2600	2800	3000	3200	3400	3600
Performances en mode refroidissement 12 °C / 7 °C (1)																		
Puissance frigorifique	kW	200,5	236,4	258,7	292,2	344,0	378,0	412,2	480,7	532,0	584,8	618,3	700,8	768,8	824,7	859,0	911,3	943,6
Puissance absorbée	kW	71,4	78,5	88,2	105,8	117,2	134,5	151,4	172,4	196,2	210,0	227,1	245,1	271,0	296,0	314,1	327,9	345,4
Courant total absorbé froid	A	127,0	141,0	157,0	182,0	201,0	226,0	251,0	289,0	333,0	351,0	377,0	424,0	462,0	509,0	529,0	545,0	571,0
EER	W/W	2,81	3,01	2,93	2,76	2,94	2,81	2,72	2,79	2,71	2,78	2,72	2,86	2,84	2,79	2,73	2,78	2,73
Débit eau côté installation	l/h	34505	40669	44506	50268	59178	65028	70879	82668	91485	100578	106317	120517	132216	141823	147725	156722	162264
Pertes de charge côté installation	kPa	24	33	34	39	45	47	33	39	42	50	35	53	61	67	70	79	74
Performances en chauffage 40 °C / 45 °C (2)																		
Puissance thermique	kW	214,2	249,2	273,9	311,8	364,1	404,2	439,5	510,6	568,3	624,2	661,5	726,3	796,9	854,6	892,3	944,8	982,2
Puissance absorbée	kW	65,5	76,7	84,1	96,3	111,6	125,5	132,9	153,9	171,9	189,2	201,7	229,0	250,4	268,2	280,9	299,3	312,3
Courant total absorbé chaud	A	119,0	139,0	152,0	170,0	195,0	215,0	227,0	265,0	298,0	325,0	344,0	389,0	428,0	458,0	477,0	506,0	526,0
COP	W/W	3,27	3,25	3,25	3,24	3,26	3,22	3,31	3,32	3,31	3,30	3,28	3,17	3,18	3,19	3,18	3,16	3,15
Débit eau côté installation	l/h	37179	43255	47538	54127	63192	70158	76308	88642	98663	108366	114875	126116	138372	148390	154943	164062	170550
Pertes de charge côté installation	kPa	29	40	41	49	55	58	41	49	53	62	44	58	67	73	77	86	82

(1) Données EN 14511:2022 ; Eau échangeur côté installation 12 °C / 7 °C ; Air extérieur 35 °C
(2) Données EN 14511:2022 ; Eau échangeur côté installation 40 °C / 45 °C ; Air extérieur 7 °C b.s. / 6 °C b.h.

NRG HE

Taille		0800	0900	1000	1100	1200	1400	1600	1800	2000	2200	2400	2600	2800	3000	3200	3400	3600
Performances en mode refroidissement 12 °C / 7 °C (1)																		
Puissance frigorifique	kW	210,2	241,4	265,0	301,3	349,5	385,3	433,9	499,0	555,3	602,8	639,1	718,4	790,6	846,2	879,4	924,9	962,3
Puissance absorbée	kW	68,8	76,7	85,7	101,9	115,0	130,8	142,8	165,0	189,0	202,2	217,7	241,7	264,6	289,3	308,3	320,7	337,3
Courant total absorbé froid	A	120,0	135,0	150,0	173,0	192,0	215,0	234,0	272,0	312,0	332,0	355,0	390,0	433,0	474,0	493,0	512,0	536,0
EER	W/W	3,05	3,15	3,09	2,96	3,04	2,94	3,04	3,02	2,94	2,98	2,94	2,97	2,99	2,93	2,85	2,88	2,85
Débit eau côté installation	l/h	36167	41535	45585	51820	60126	66279	74616	85811	95491	103665	109890	123535	135965	145529	151221	159049	165476
Pertes de charge côté installation	kPa	24	33	34	40	45	47	33	40	42	50	35	56	62	70	74	71	74
Performances en chauffage 40 °C / 45 °C (2)																		
Puissance thermique	kW	220,6	251,8	277,3	320,3	367,5	407,1	456,1	525,1	586,9	634,6	674,7	737,8	806,3	867,9	904,3	951,9	991,9
Puissance absorbée	kW	67,2	77,5	84,8	98,3	110,5	122,3	137,5	158,0	176,7	191,9	204,0	230,9	251,4	270,6	283,3	299,9	313,6
Courant total absorbé chaud	A	119,0	137,0	150,0	170,0	189,0	207,0	229,0	266,0	299,0	321,0	340,0	384,0	419,0	452,0	470,0	497,0	516,0
COP	W/W	3,28	3,25	3,27	3,26	3,33	3,33	3,32	3,32	3,32	3,31	3,31	3,20	3,21	3,21	3,19	3,17	3,16
Débit eau côté installation	l/h	38284	43702	48137	55596	63813	70679	79187	91172	101894	110186	117170	128108	140013	150692	157019	165295	172243
Pertes de charge côté installation	kPa	31	35	39	45	36	35	44	45	55	47	39	60	65	75	79	77	81

(1) Données EN 14511:2022 ; Eau échangeur côté installation 12 °C / 7 °C ; Air extérieur 35 °C
(2) Données EN 14511:2022 ; Eau échangeur côté installation 40 °C / 45 °C ; Air extérieur 7 °C b.s. / 6 °C b.h.

INDICES ÉNERGÉTIQUES

Taille			0800	0900	1000	1100	1200	1400	1600	1800	2000	2200	2400	2600	2800	3000	3200	3400	3600
Ventilateurs: °																			
SEER - 12/7 (EN14825: 2018) (1)																			
SEER	°	W/W	3,82	3,93	3,69	3,95	3,76	3,66	3,63	3,77	3,94	-	-	-	-	-	-	-	-
	A	W/W	3,92	4,26	4,03	4,04	4,31	4,05	4,14	4,16	4,14	-	-	-	-	-	-	-	-
	E	W/W	4,24	4,47	4,46	4,30	4,49	4,23	4,54	4,48	4,30	-	-	-	-	-	-	-	-
	L	W/W	3,89	4,20	4,14	4,07	4,32	4,14	4,09	4,16	4,05	-	-	-	-	-	-	-	-
Efficacité saisonnière	°	%	149,69	154,31	144,66	154,85	147,58	143,34	142,18	147,82	154,74	-	-	-	-	-	-	-	-
	A	%	153,94	167,22	158,24	158,70	169,32	159,16	162,42	163,51	162,60	-	-	-	-	-	-	-	-
	E	%	166,62	175,64	175,43	169,12	176,71	166,29	178,62	176,32	169,05	-	-	-	-	-	-	-	-
	L	%	152,78	164,88	162,52	159,98	169,62	162,45	160,44	163,31	158,98	-	-	-	-	-	-	-	-
SEER - 23/18 (EN14825: 2018) (2)																			
SEER	°	W/W	4,42	4,52	4,23	4,46	4,31	4,17	4,16	4,25	4,43	4,56	4,55	4,84	4,69	4,70	4,61	4,69	4,57
	A	W/W	4,58	4,90	4,67	4,63	4,86	4,60	4,69	4,68	4,62	4,60	4,67	4,94	4,94	4,95	4,95	4,95	4,95
	E	W/W	4,95	5,13	5,09	4,90	5,03	4,78	5,13	5,04	4,80	4,95	5,00	5,15	5,16	5,15	5,07	5,09	5,03
	L	W/W	4,65	4,84	4,73	4,62	4,81	4,64	4,62	4,66	4,56	4,64	4,67	4,81	4,84	4,80	4,79	4,81	4,79
Efficacité saisonnière	°	%	173,96	177,67	166,01	175,30	169,38	163,98	163,39	167,16	174,39	179,50	179,00	190,59	184,41	185,05	181,49	184,72	179,79
	A	%	180,39	193,01	183,69	182,32	191,25	180,93	184,52	184,13	181,81	180,84	183,73	194,77	194,67	194,96	194,98	195,10	194,96
	E	%	194,99	202,37	200,52	193,16	198,13	188,06	202,21	198,68	189,12	194,99	196,98	203,18	203,49	202,94	199,98	200,57	198,18
	L	%	182,93	190,46	186,38	181,81	189,53	182,80	181,68	183,24	179,38	182,56	183,91	189,59	190,78	188,98	188,76	189,33	188,66
UE 813/2013 performances en conditions climatiques moyennes (average) - 35 °C - Pdesignh ≤ 400 kW (3)																			
Pdesignh	°	kW	185	206	225	271	306	341	372	346	394	533	566	645	691	757	791	822	859
	A	kW	186	215	237	273	317	354	387	352	394	547	583	637	698	748	781	827	866
	E	kW	190	216	239	278	318	355	397	355	398	553	591	643	702	755	787	829	870
	L	kW	182	212	233	267	312	347	381	349	391	537	572	631	693	742	773	819	852
SCOP	°	W/W	3,70	3,66	3,70	3,62	3,63	3,64	3,78	3,78	3,84	3,84	3,87	3,78	3,72	3,72	3,70	3,71	3,68
	A	W/W	3,86	3,75	3,80	3,83	3,80	3,84	3,96	3,92	4,00	3,97	4,03	3,93	3,92	3,90	3,87	3,86	3,82
	E	W/W	3,82	3,74	3,79	3,80	3,78	3,86	3,96	3,93	3,99	3,96	4,02	3,90	3,88	3,86	3,82	3,81	3,79
	L	W/W	3,75	3,71	3,77	3,73	3,72	3,81	3,90	3,89	3,95	3,88	3,95	3,83	3,82	3,81	3,79	3,78	3,76
ηsh	°	%	144,95	143,51	145,03	141,70	142,39	142,72	148,37	148,22	150,74	150,57	151,99	148,07	145,75	145,71	145,18	145,33	144,35
	A	%	151,26	147,10	148,95	150,09	148,92	150,73	155,38	153,74	157,11	156,00	158,37	154,40	153,86	153,03	151,98	151,25	149,80
	E	%	149,60	146,63	148,74	148,95	148,14	151,30	155,26	154,27	156,73	155,51	157,88	152,82	152,24	151,22	149,93	149,22	148,54
	L	%	146,96	145,41	147,82	146,29	145,93	149,25	152,96	152,42	155,05	152,28	154,95	150,34	149,82	149,41	148,61	148,12	147,48
UE 813/2013 performances en conditions climatiques moyennes (average) - 55 °C - Pdesignh ≤ 400 kW (4)																			
Pdesignh	°	kW	185	207	228	272	308	344	375	346	394	534	569	646	693	760	794	825	856
	A	kW	187	214	237	273	316	354	386	352	394	545	581	634	696	746	779	825	857
	E	kW	189	215	238	277	316	352	393	355	398	548	585	637	697	750	781	822	857
	L	kW	183	212	234	269	311	347	382	349	391	537	573	631	693	742	774	820	852
SCOP	°	W/W	3,08	3,05	3,08	3,05	3,03	3,00	3,03	3,06	3,21	3,18	3,18	3,12	3,09	3,11	3,11	3,11	3,06
	A	W/W	3,18	3,15	3,17	3,19	3,16	3,16	3,17	3,17	3,29	3,27	3,25	3,23	3,24	3,24	3,23	3,23	3,14
	E	W/W	3,19	3,14	3,17	3,17	3,13	3,15	3,20	3,19	3,32	3,26	3,26	3,24	3,24	3,24	3,22	3,20	3,14
	L	W/W	3,09	3,10	3,14	3,10	3,08	3,12	3,11	3,13	3,23	3,18	3,17	3,14	3,14	3,15	3,14	3,15	3,12
ηsh	°	%	120,10	119,16	120,24	118,86	118,20	117,16	118,26	119,46	125,22	124,15	124,36	121,80	120,53	121,33	121,20	121,49	119,23
	A	%	124,31	122,92	123,79	124,47	123,37	123,50	123,70	123,68	128,55	127,96	127,17	126,29	126,72	126,55	126,01	126,19	122,60
	E	%	124,44	122,64	123,96	123,61	122,14	122,87	125,09	124,79	129,60	127,34	127,57	126,53	126,49	126,53	125,75	124,86	122,72
	L	%	120,43	121,14	122,52	120,80	120,36	121,82	121,38	122,19	126,39	124,30	123,94	122,40	122,78	122,90	122,56	122,90	121,88

(1) Calcul effectué avec un débit d'eau FIXE et une température de sortie VARIABLE.
(2) Calcul effectué avec un débit d'eau FIXE.
(3) Efficacités dans des applications pour basse température (35 °C)
(4) Efficacités dans des applications pour moyenne température (55 °C)

Taille			0800	0900	1000	1100	1200	1400	1600	1800	2000	2200	2400	2600	2800	3000	3200	3400	3600
SEPR - (EN 14825: 2018) (2)																			
SEPR	°	W/W	4,93	5,03	4,88	5,11	5,01	5,11	5,00	5,11	5,29	5,27	5,11	5,51	5,52	5,52	5,51	5,51	5,51
	A	W/W	5,07	5,49	5,34	5,31	5,63	5,58	5,57	5,62	5,49	5,55	5,58	5,52	5,53	5,53	5,53	5,53	5,52
	E	W/W	5,60	5,85	5,91	5,58	5,78	5,87	6,19	6,11	5,89	6,09	6,03	5,56	5,57	5,57	5,56	5,56	5,56
	L	W/W	5,14	5,48	5,47	5,31	5,48	5,61	5,55	5,63	5,44	5,65	5,56	5,51	5,52	5,52	5,51	5,51	5,51
Ventilateurs: J																			
SEER - 12/7 (EN14825: 2018) (1)																			
SEER	°	W/W	3,91	4,03	3,76	4,01	3,91	3,74	3,72	3,92	4,10	-	-	-	-	-	-	-	-
	A	W/W	4,13	4,47	4,22	4,21	4,48	4,13	4,21	4,29	4,27	4,57	4,58	4,56	4,55	4,56	4,55	4,55	4,55
	E	W/W	4,48	4,70	4,65	4,49	4,69	4,49	4,73	4,76	4,56	4,68	4,65	4,76	4,76	4,74	4,68	4,69	4,64
	L	W/W	4,08	4,38	4,31	4,23	4,49	4,33	4,17	4,32	4,24	4,57	4,57	4,58	4,61	4,56	4,56	4,57	4,56
Efficacité saisonnière	°	%	153,54	158,21	147,58	157,44	153,60	146,56	145,75	153,87	160,99	-	-	-	-	-	-	-	-
	A	%	162,28	175,77	165,92	165,53	176,30	162,21	165,54	168,43	167,63	179,84	180,02	179,30	179,05	179,25	179,11	179,12	179,03
	E	%	176,01	184,84	182,87	176,49	184,43	176,41	186,08	187,33	179,21	184,21	182,92	187,25	187,42	186,77	184,02	184,64	182,40
	L	%	160,02	172,22	169,30	166,37	176,46	170,12	163,61	169,99	166,45	179,96	179,77	180,32	181,27	179,57	179,44	179,67	179,24
SEER - 23/18 (EN14825: 2018) (2)																			
SEER	°	W/W	4,53	4,62	4,30	4,53	4,48	4,26	4,26	4,36	4,53	4,68	4,67	5,20	5,04	5,05	4,95	5,04	4,89
	A	W/W	4,82	5,14	4,88	4,83	5,05	4,68	4,77	4,78	4,70	4,74	4,81	5,32	5,32	5,33	5,34	5,33	5,33
	E	W/W	5,22	5,39	5,29	5,11	5,24	5,05	5,33	5,29	5,01	5,07	5,11	5,49	5,49	5,47	5,39	5,40	5,34
	L	W/W	4,86	5,04	4,92	4,80	5,00	4,85	4,70	4,80	4,72	4,81	4,84	5,12	5,16	5,10	5,09	5,10	5,09
Efficacité saisonnière	°	%	178,23	181,99	169,18	178,03	176,17	167,49	167,32	171,54	178,15	184,08	183,60	205,12	198,46	198,95	195,09	198,65	192,44
	A	%	189,87	202,58	192,30	190,02	199,05	184,16	187,89	188,04	185,13	186,42	189,27	209,91	209,61	210,19	210,50	210,33	210,27
	E	%	205,68	212,67	208,75	201,59	206,78	199,04	210,37	208,55	197,30	199,90	201,24	216,49	216,66	215,99	212,50	213,20	210,64
	L	%	191,27	198,67	193,92	188,82	196,81	191,05	185,11	189,15	185,81	189,25	190,57	201,98	203,21	201,03	200,73	201,14	200,54
UE 813/2013 performances en conditions climatiques moyennes (average) - 35 °C - Pdesignh ≤ 400 kW (3)																			
Pdesignh	°	kW	185	206	225	271	306	341	372	346	394	533	566	645	691	757	791	822	859
	A	kW	186	215	237	273	317	354	387	352	394	547	584	637	698	748	781	827	866
	E	kW	190	216	239	278	318	355	397	355	398	553	591	643	702	755	787	829	870
	L	kW	182	212	233	267	312	347	381	349	391	538	573	631	693	742	773	819	852
SCOP	°	W/W	3,75	3,72	3,74	3,65	3,72	3,69	3,84	3,87	3,90	3,92	3,98	3,85	3,79	3,79	3,78	3,78	3,76
	A	W/W	3,98	3,87	3,91	3,92	3,89	3,93	4,04	4,03	4,08	4,08	4,13	4,01	4,00	3,98	3,95	3,93	3,90
	E	W/W	3,94	3,86	3,89	3,90	3,88	4,00	4,05	4,08	4,09	4,09	4,13	3,97	3,96	3,93	3,90	3,88	3,86
	L	W/W	3,85	3,81	3,86	3,82	3,85	3,87	3,94	3,98	4,02	3,99	4,06	3,91	3,90	3,89	3,87	3,85	3,84
ηsh	°	%	147,19	145,69	146,78	143,12	145,88	144,64	150,61	151,86	152,83	153,82	156,25	151,09	148,73	148,69	148,14	148,30	147,30
	A	%	156,18	151,63	153,29	153,96	152,61	154,02	158,78	158,12	160,03	160,11	162,27	157,54	157,00	156,15	155,07	154,33	152,86
	E	%	154,67	151,25	152,53	152,86	152,04	156,84	159,16	160,06	160,74	160,54	162,33	155,93	155,35	154,31	152,99	152,26	151,57
	L	%	151,15	149,30	151,53	149,80	151,00	151,92	154,77	156,17	157,80	156,44	159,42	153,41	152,88	152,46	151,65	151,15	150,49
UE 813/2013 performances en conditions climatiques moyennes (average) - 55 °C - Pdesignh ≤ 400 kW (4)																			
Pdesignh	°	kW	185	207	225	272	306	341	372	346	394	535	566	645	691	757	791	822	859
	A	kW	187	215	237	273	317	354	387	352	394	547	582	637	698	748	781	827	866
	E	kW	190	216	239	278	318	355	397	355	398	553	591	643	702	755	787	829	870
	L	kW	183	212	233	267	312	347	382	349	391	538	573	631	693	742	773	819	852
SCOP	°	W/W	3,13	3,11	3,12	3,08	3,11	3,05	3,08	3,15	3,26	3,26	3,29	3,18	3,15	3,17	3,17	3,17	3,12
	A	W/W	3,30	3,26	3,28	3,28	3,25	3,24	3,24	3,26	3,36	3,37	3,35	3,30	3,31	3,30	3,29	3,29	3,20
	E	W/W	3,31	3,25	3,27	3,26	3,22	3,28	3,29	3,33	3,42	3,38	3,37	3,30	3,30	3,30	3,28	3,26	3,21
	L	W/W	3,19	3,20	3,23	3,18	3,20	3,19	3,15	3,22	3,31	3,28	3,28	3,20	3,21	3,21	3,20	3,21	3,18
ηsh	°	%	122,27	121,29	121,95	120,26	121,59	119,01	120,35	122,90	127,46	127,29	128,67	124,30	123,00	123,82	123,69	123,98	121,67
	A	%	129,05	127,35	128,02	128,24	126,95	126,45	126,66	127,60	131,34	131,91	130,84	128,88	129,31	129,14	128,59	128,77	125,11
	E	%	129,38	127,17	127,67	127,41	125,90	128,13	128,78	130,27	133,70	132,16	131,79	129,12	129,08	129,12	128,32	127,41	125,24
	L	%	124,44	124,94	126,12	124,20	125,05	124,58	123,06	125,71	129,24	128,27	128,14	124,91	125,29	125,42	125,07	125,42	124,38
SEPR - (EN 14825: 2018) (2)																			
SEPR	°	W/W	5,05	5,15	4,98	5,20	5,21	5,23	5,12	5,31	5,49	5,45	5,37	5,51	5,52	5,52	5,51	5,51	5,51
	A	W/W	5,34	5,76	5,59	5,54	5,85	5,69	5,67	5,79	5,66	5,85	5,87	5,52	5,53	5,53	5,53	5,53	5,52
	E	W/W	5,91	6,15	6,16	5,82	6,03	6,22	6,44	6,48	6,24	6,31	6,25	5,56	5,57	5,57	5,56	5,56	5,56
	L	W/W	5,38	5,72	5,70	5,51	5,69	5,87	5,66	5,85	5,69	5,96	5,88	5,51	5,52	5,52	5,51	5,51	5,51

(1) Calcul effectué avec un débit d'eau FIXE et une température de sortie VARIABLE.
(2) Calcul effectué avec un débit d'eau FIXE.
(3) Efficacités dans des applications pour basse température (35 °C)
(4) Efficacités dans des applications pour moyenne température (55 °C)

DONNÉES ÉLECTRIQUES

Taille			0800	0900	1000	1100	1200	1400	1600	1800	2000	2200	2400	2600	2800	3000	3200	3400	3600
Données électriques																			
Courant maximal (FLA)	°	A	162,2	180,5	198,8	234,5	262,4	290,3	318,1	371,7	425,3	453,2	481,1	542,5	588,3	641,9	669,8	697,7	725,5
	A,L	A	162,2	188,3	206,6	234,5	270,2	298,1	325,9	379,5	425,3	461,0	488,9	542,5	596,1	641,9	669,8	705,5	733,3
	E	A	170,0	196,1	214,4	242,3	278,0	305,9	341,5	395,1	440,9	476,6	504,5	558,1	611,7	657,5	685,4	721,1	748,9
Courant de démarrage (LRA)	°	A	350,0	406,1	424,4	673,4	701,3	729,2	757,0	802,9	848,7	876,5	904,4	1004,8	1050,6	1104,2	1132,1	1160,0	1187,8
	A,L	A	350,0	406,1	424,4	673,4	701,3	729,2	757,0	802,9	848,7	876,5	904,4	1004,8	1058,4	1104,2	1132,1	1167,8	1195,6
	E	A	350,0	406,1	424,4	673,4	701,3	729,2	757,0	802,9	848,7	876,5	904,4	1020,4	1074,0	1119,8	1147,7	1183,4	1211,2

Données calculées sans kit hydraulique et accessoires.

DONNÉES TECHNIQUES GÉNÉRALES

Compresseurs

Taille			0800	0900	1000	1100	1200	1400	1600	1800	2000	2200	2400	2600	2800	3000	3200	3400	3600
Compresseur																			
Type	°,A,E,L	Type	Scroll																
Réglage compresseur	°,A,E,L	Type	On-Off																
Nombre	°,A,E,L	n°	4	4	4	4	4	4	4	5	6	6	6	7	8	9	9	9	9
Circuits	°,A,E,L	n°	2	2	2	2	2	2	2	2	2	2	2	3	3	3	3	3	3
Réfrigérant	°,A,E,L	Type	R32																
Charge de réfrigérant du circuit 1 (1)	°	kg	16,5	16,5	22,5	20,0	23,3	22,5	22,5	30,4	30,8	36,0	36,0	34,4	35,1	35,4	35,4	38,9	38,9
	A	kg	13,0	22,0	24,0	20,0	24,8	28,0	29,3	37,1	43,9	43,9	44,6	34,4	39,6	44,1	44,1	44,1	44,6
	E	kg	21,8	28,5	29,3	28,5	29,3	34,9	42,0	51,0	53,6	56,3	51,8	48,9	48,9	50,6	50,6	52,4	53,4
	L	kg	16,5	22,0	24,0	20,0	28,0	28,0	29,3	37,1	43,9	43,9	44,6	34,4	39,6	44,1	44,1	44,1	44,6
Charge de réfrigérant du circuit 2 (1)	°	kg	16,5	16,5	22,5	20,0	23,3	22,5	22,5	30,4	30,8	36,0	36,0	34,4	35,1	35,4	35,4	38,9	38,9
	A	kg	13,0	22,0	24,0	20,0	24,8	28,0	29,3	37,1	43,9	43,9	44,6	34,4	39,6	44,1	44,1	44,1	44,6
	E	kg	21,8	28,5	29,3	28,5	29,3	34,9	42,0	51,0	53,6	56,3	51,8	48,9	48,9	50,6	50,6	52,4	53,4
	L	kg	16,5	22,0	24,0	20,0	28,0	28,0	29,3	37,1	43,9	43,9	44,6	34,4	39,6	44,1	44,1	44,1	44,6
Potentiel réchauffement climatique	°,A,E,L	GWP	675kgC0$_2$eq																

(1) La charge indiquée dans le tableau est une valeur estimée et préliminaire. La valeur finale de la charge de réfrigérant est indiquée sur la plaquette technique de l'unité. Pour plus d'informations, contacter le siège.

Échangeur côté installation

Taille			0800	0900	1000	1100	1200	1400	1600	1800	2000	2200	2400	2600	2800	3000	3200	3400	3600
Échangeur côté installation																			
Type	°,A,E,L	Type	Plaques																
Nombre	°,A,E,L	n°	1	1	1	1	1	1	1	1	1	1	1	2	2	2	2	2	2

Taille			0800	0900	1000	1100	1200	1400	1600	1800	2000	2200	2400	2600	2800	3000	3200	3400	3600
Kit hydraulique intégré: 00																			
Raccords hydrauliques																			
Raccords (in/out)	°,A,E,L	Type	Joints rainuré																
Raccords (in/out)	°	Ø	3″	3″	3″	3″	3″	4″	4″	4″	4″	4″	5″	5″	5″	5″	5″	5″	5″
	A,L	Ø	3″	3″	3″	3″	3″	4″	4″	4″	4″	5″	5″	5″	5″	5″	5″	5″	5″
	E	Ø	3″	3″	3″	3″	4″	4″	4″	4″	4″	5″	5″	5″	5″	5″	5″	5″	5″

Ventilateurs

Taille			0800	0900	1000	1100	1200	1400	1600	1800	2000	2200	2400	2600	2800	3000	3200	3400	3600
Ventilateurs: °																			
Ventilateur																			
Type	°,A,E,L	Type	Axial																
Nombre	°	n°	4	4	4	6	6	6	6	8	10	10	10	14	14	16	16	16	16
	A,L	n°	4	6	6	6	8	8	8	10	10	12	12	14	16	16	16	18	18
	E	n°	6	8	8	8	10	10	12	14	14	16	16	18	20	20	20	22	22
Moteur ventilateur	°,A	Type	Asynchrone																
	E,L	Type	Asynchrone avec coupure de phase																
Dèbit d'air	°	m^3/h	82398	82398	82424	123596	123596	123561	123561	164866	205969	205969	205969	288399	288399	329594	329594	329598	329598
	A	m^3/h	82403	123609	123609	123605	164779	164779	164779	205996	205998	247152	247152	288414	329556	329556	329556	370819	370819
	E	m^3/h	102378	136491	136491	136491	170613	170613	204757	238871	238871	272982	272982	315634	349835	349835	349835	383943	383943
	L	m^3/h	68237	102348	102348	102356	136528	136528	136528	170617	170614	204825	204825	238801	273004	273004	273004	307010	307010

Données sonores

Taille			0800	0900	1000	1100	1200	1400	1600	1800	2000	2200	2400	2600	2800	3000	3200	3400	3600
Données sonores calculées en mode refroidissement (1)																			
Niveau de puissance sonore	°	dB(A)	90,5	90,5	90,5	92,3	92,4	92,5	92,6	93,8	94,7	94,7	94,8	96,5	96,6	97,1	97,1	97,2	97,3
	A	dB(A)	90,5	92,2	92,2	92,3	93,6	93,6	93,7	94,6	94,7	95,4	95,5	96,5	97,1	97,1	97,1	97,6	97,7
	E	dB(A)	85,2	86,2	86,2	87,0	88,3	88,8	89,7	90,1	90,2	90,9	91,2	92,2	92,5	92,6	92,8	93,3	93,5
	L	dB(A)	83,5	84,7	84,8	85,8	87,2	87,8	88,3	88,9	89,0	89,8	90,1	91,0	91,3	91,4	91,7	92,2	92,4
Niveau de pression sonore (10 m)	°	dB(A)	58,4	58,4	58,4	60,0	60,1	60,2	60,4	61,3	62,1	62,2	62,2	63,7	63,7	64,1	64,2	64,3	64,3
	A	dB(A)	58,4	59,9	59,9	60,0	61,2	61,2	61,3	62,1	62,1	62,8	62,8	63,7	64,1	64,1	64,2	64,6	64,6
	E	dB(A)	52,9	53,8	53,8	54,6	55,7	56,3	57,0	57,3	57,4	57,9	58,2	59,1	59,3	59,4	59,7	60,0	60,2
	L	dB(A)	51,4	52,5	52,5	53,5	54,8	55,4	55,9	56,4	56,5	57,1	57,4	58,2	58,4	58,5	58,8	59,1	59,4

(1) Puissance acoustique: calculée sur la base des mesures effectuées en accord avec la norme UNI EN ISO 9614-2, conformément aux conditions requises de la certification Eurovent.; Pression sonore mesurée en champ libre, à 10 m de la surface externe de l'unité , (conformément à la norme UNI EN ISO 3744)

DIMENSIONS

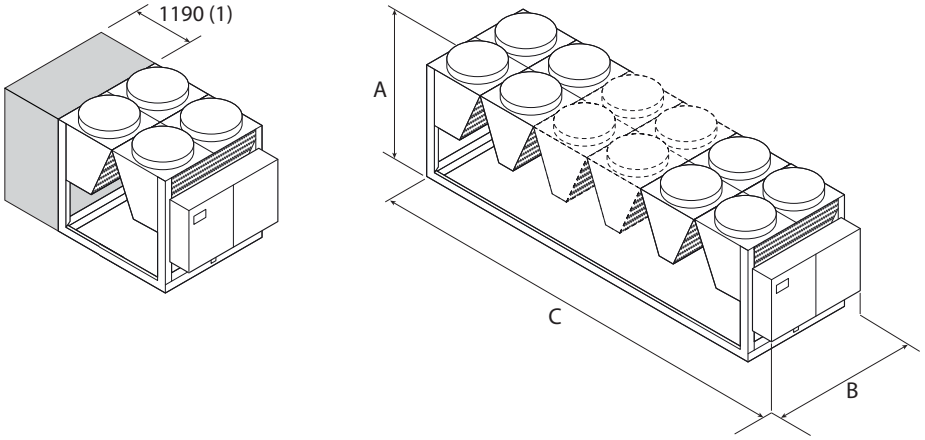

(1) Module supplémentaire nécessaire pour contenir le kit hydraulique avec option «ballon tampon » dans les tailles :
NRG 0800H°, 0900H°, 1000H°
NRG 0800HL
NRG 0800HA

Taille			0800	0900	1000	1100	1200	1400	1600	1800	2000	2200	2400	2600	2800	3000	3200	3400	3600
Kit hydraulique intégré: 00																			
Dimensions et poids																			
A	°,A,E,L	mm	2450	2450	2450	2450	2450	2450	2450	2450	2450	2450	2450	2450	2450	2450	2450	2450	2450
B	°,A,E,L	mm	2200	2200	2200	2200	2200	2200	2200	2200	2200	2200	2200	2200	2200	2200	2200	2200	2200
	°	mm	2780	2780	2780	3970	3970	3970	3970	5160	6350	6350	6350	8730	8730	9920	9920	9920	9920
C	A,L	mm	2780	3970	3970	3970	5160	5160	5160	6350	6350	7540	7540	8730	9920	9920	9920	11110	11110
	E	mm	3970	5160	5160	5160	6350	6350	7540	8730	8730	9920	9920	11110	12300	12300	12300	13490	13490
Poids																			
	°	kg	2350	2385	2385	3040	3185	3335	3585	4425	5200	5430	5540	7035	7310	8070	8185	8410	8520
Poids à vide	A,L	kg	2350	2850	2860	3045	3770	3930	4170	4905	5230	5850	5880	7035	7800	8105	8220	8840	8930
	E	kg	2835	3460	3465	3650	4405	4405	4995	5800	6100	6795	6915	7980	8810	9090	9200	9845	9970
Kit hydraulique intégré: AA, AB, AC, AD, AE, AF, AG, AH, AI, AJ, BA, BB, BC, BD, BE, BF, BG, BH, BI, BJ, CA, CB, CC, CD, CE, CF, CG, CH, CI, CJ, KA, KB, KC, KD, KE, KF, KG, KH, KI, KJ																			
Dimensions et poids																			
A	°,A,E,L	mm	2450	2450	2450	2450	2450	2450	2450	2450	2450	2450	2450	2450	2450	2450	2450	2450	2450
B	°,A,E,L	mm	2200	2200	2200	2200	2200	2200	2200	2200	2200	2200	2200	2200	2200	2200	2200	2200	2200
	°	mm	3970	3970	3970	3970	3970	3970	3970	5160	6350	6350	6350	8730	8730	9920	9920	9920	9920
C	A,L	mm	3970	3970	3970	3970	5160	5160	5160	6350	6350	7540	7540	8730	9920	9920	9920	11110	11110
	E	mm	3970	5160	5160	5160	6350	6350	7540	8730	8730	9920	9920	11110	12300	12300	12300	13490	13490
Poids																			
	°	kg	3350	3380	3380	3770	3915	4065	4315	5185	6000	6230	6345	7725	8005	8760	8875	9100	9210
Poids à vide	A,L	kg	3330	3585	3595	3780	4530	4685	4925	5710	6035	6810	6840	7725	8005	8760	8875	9100	9210
	E	kg	3570	4215	4225	4180	5165	5165	5955	6765	7110	7680	7800	8875	9705	9985	10100	10745	10865
Kit hydraulique intégré: DA, DB, DC, DD, DE, DF, DG, DH, DI, DJ, IA, IB, IC, ID, IE, IF, IG, IH, II, IJ, JA, JB, JC, JD, JE, JF, JG, JH, JI, JJ, PA, PB, PC, PD, PE, PF, PG, PH, PI, PJ																			
Dimensions et poids																			
A	°,A,E,L	mm	2450	2450	2450	2450	2450	2450	2450	2450	2450	2450	2450	2450	2450	2450	2450	2450	2450
B	°,A,E,L	mm	2200	2200	2200	2200	2200	2200	2200	2200	2200	2200	2200	2200	2200	2200	2200	2200	2200
	°	mm	2780	2780	2780	3970	3970	3970	3970	5160	6350	6350	6350	8730	8730	9920	9920	9920	9920
C	A,L	mm	2780	3970	3970	3970	5160	5160	5160	6350	6350	7540	7540	8730	9920	9920	9920	11110	11110
	E	mm	3970	5160	5160	5160	6350	6350	7540	8730	8730	9920	9920	11110	12300	12300	12300	13490	13490
Poids																			
	°	kg	2780	2810	2810	3465	3610	3760	4010	4790	5560	5795	5905	7420	7695	8450	8565	8790	8900
Poids à vide	A,L	kg	2780	3280	3285	3475	4135	4290	4535	5270	5595	6210	6245	7420	8185	8485	8600	9220	9310
	E	kg	3200	3825	3830	4015	4770	4770	5360	6165	6465	7160	7280	8360	9190	9470	9585	10230	10350

Aermec se réserve la faculté d'apporter, à tout instant, toute modification retenue nécessaire à l'amélioration du produit, avec variation éventuelle des données techniques correspondantes.

Aermec S.p.A.
Via Roma, 996 - 37040 Bevilacqua (VR) - Italia
Tel. 0442633111 - Telefax 044293577
www.aermec.com

NRB 0800-3600

Groupe d'eau glacée à condensation par air

Puissance frigorifique 217 ÷ 1049 kW

- **Microchannel coil**
- **Modalité night mode**
- **Fonctionnement jusqu'à 50 °C de température d'air extérieur**
- **Contrôle HP flottant ESEER jusqu'à +7% avec ventilateurs inverter**



DESCRIPTION

Groupe d'eau glacée pour la production d'eau glacée pour satisfaire les besoins de climatisation dans les ensembles résidentiels , commerciales ou industrielles. Ce sont des unités extérieures avec compresseurs scroll, batteries à microcanaux et échangeurs à plaques.
Dans le unite avec désurchauffeur, il est également possible de produire gratuitement de l'eau chaude.
Le socle, la structure et les panneaux sont en acier traité avec des peintures de polyester RAL 9003.

VERSIONS

° Standard
A A haute efficacité
E A haute efficacité silencieuse
L Standard silenceuse
N A très haute efficacité, silencieuse
U A très haute efficacité

CARACTÉRISTIQUES

Champ de fonctionnement

Le fonctionnement à pleine charge est garantit jusqu'à une température de l'air extérieur de 51 °C. L'unité peut produire de l'eau glacée à une température négative (jusqu'à –10 °C pour l'eau produite par certaines versions).

bi-circuit

La gamme comprend des unités équipées avec 2 circuits de réfrigérant, conçues pour fournir des performances maximales, même à des charges partielles, et pour garantir la continuité du fonctionnement en cas d'arrêt de l'un des circuits.

Aluminium micro-canal

Les batteries de condensation à microcanal en aluminium assurent des niveaux d'efficacité élevés, des quantités de fluide frigorigène réduites et une réduction du poids de l'unité. Le traitement « O » disponible dans le configurateur assure des résistances élevées à la corrosion même dans les milieu les plus agressifs.

Vanne d'expansion électronique

La possibilité d'utiliser le détendeur thermostatique électronique, apporte d'importants bénéfices, particulièrement lorsque le réfrigérateur travaille aux charges partielles pour l'avantage du rendement énergétique de l'unité.
Standard pour les tailles de 1805 à 3600.

Kit hydraulique intégré

Le groupe hydraulique intégré optionnel contient les composants hydrauliques principaux ; il est disponible dans différentes configurations avec une ou deux pompes, à faible ou grande hauteur d'élévation et une accumulation inertielle, pour avoir aussi une solution d'économie et un'installation finale simple .

CONTRÔLE PCO[5]

Réglage à microprocesseur, avec un clavier à écran tactile de 7" qui permet de naviguer de manière intuitive parmi les différents écrans, pour modifier les paramètres de fonctionnement et afficher de manière graphique le comportement de certaines tailles en temps réel, et une gestion complète des alarmes et leur historique.

- La possibilité de contrôler deux unités en parallèle Master - Slave
- La présence d'une horloge de programmation permet de définir des tranches horaires de fonctionnement et un éventuel deuxième point de consigne.
- La thermorégulation s'effectue avec la logique proportionnelle intégrale, sur la base de la température de sortie de l'eau.
- **Contrôle HP flottant:** disponible pour tous les modèles avec les ventilateurs inverter ou avec DPCX. Permet avec la modulation continue des ventilateurs d'optimiser le fonctionnement de l'unité à n'importe quel point de travail, en garantissant une augmentation de l'efficacité énergétique aux charges partielles. **ESEER jusqu'à +7% avec ventilateurs inverter.**
- **Modalité Night Mode:** il est possible de configurer un profil de fonctionnement silencieux. Option parfaite, par exemple, pour le fonctionnement nocturne, parce qu'elle garantit un plus grand confort acoustique pendant les heures du soir, et un rendement élevé pendant les heures de plus grande charge. **Pour la modalité Night Mode, dans les versions standard, l'accessoire DCPX (de série dans les versions silencieuses) ou le ventilateur inverseur « J » sont obligatoires "J".**

CONFIGURATEUR

Options de configuration

Champ		Description
1,2,3		**NRB**
4,5,6,7		**Taille** 0800, 0900, 1000, 1100, 1200, 1400, 1600, 1805, 2006, 2206, 2406, 2600, 2800, 3000, 3200, 3400, 3600
8		**Champ d'utilisation**
	°	Détendeur thermostatique mécanique standard (1)
	X	Détendeur thermostatique électronique (1)
	Y	Détendeur thermostatique mécanique pour basse température (2)
	Z	Détendeur thermostatique électronique pour basse température (2)
9		**Modèle**
	°	Seul froid
	C	Unité de condensation (3)
10		**Récupération de chaleur**
	°	Sans récupération de chaleur
	D	Avec désurchauffeur (4)
	T	Avec récupération total (5)
11		**Version**
	°	Standard
	A	A haute efficacité
	E	A haute efficacité silencieuse
	L	Standard silenceuse
	N	A très haute efficacité, silencieuse
	U	A très haute efficacité
12		**Batteries**
	°	Aluminium micro-canal
	I	En cuivre - aluminium
	O	Painted aluminium microchannel
	R	Cuivre-cuivre
	S	Cuivre étamé
	V	En cuivre - aluminium verni
13		**Ventilateurs**
	J	Inverter
	M	Majoré
14		**Alimentation**
	°	400V ~ 3 50Hz avec disjoncteurs magnétothermiques
15,16		**Kit hydraulique intégré**
		Sans kit hydraulique
	00	Sans kit hydraulique
		Kit avec n°1 pompe
	PA	Pompe A
	PB	Pompe B
	PC	Pompe C
	PD	Pompe D
	PE	Pompe E
	PF	Pompe F
	PG	Pompe G
	PH	Pompe H
	PI	Pompe I
	PJ	Pompe J (6)
		Kit avec n°1 pump + pompe de réserve
	DA	Pompe A + pompe de réserve (7)
	DB	Pompe B + pompe de réserve (7)
	DC	Pompe C + pompe de réserve (7)
	DD	Pompe D + pompe de réserve (7)
	DE	Pompe E + pompe de réserve (7)
	DF	Pompe F + pompe de réserve (7)
	DG	Pompe G + pompe de réserve (7)
	DH	Pompe H + pompe de réserve (7)
	DI	Pompe I + pompe de réserve (7)
	DJ	Pompe J + pompe de réserve (8)
		Kit avec ballon tampon et n° 1 pompe
	AA	Ballon tampon et pompe A
	AB	Ballon tampon et pompe B
	AC	Ballon tampon et pompe C
	AD	Ballon tampon et pompe D
	AE	Ballon tampon et pompe E
	AF	Ballon tampon et pompe F
	AG	Ballon tampon et pompe G
	AH	Ballon tampon et pompe H
	AI	Ballon tampon et pompe I
	AJ	Ballon tampon et pompe J (6)
		Kit avec ballon tampon et n° 1 pompe + réserve
	BA	Ballon tampon et pompe A + réserve (7)
	BB	Ballon tampon et pompe B + réserve (7)
	BC	Ballon tampon et pompe C + réserve (7)
	BD	Ballon tampon et pompe D + réserve (7)
	BE	Ballon tampon et pompe E + réserve (7)
	BF	Ballon tampon et pompe F + réserve (7)
	BG	Ballon tampon et pompe G + réserve (7)
	BH	Ballon tampon et pompe H + réserve (7)
	BI	Ballon tampon et pompe I + réserve (7)
	BJ	Ballon tampon et pompe J + réserve (8)

(1) Eau produite de 4 °C ÷ 18 °C
(2) Eau produite entre 4 ° C et -8 ° C pour la version ° - L, de 4 °C ÷ -10 °C pour les autres versions
(3) Les modèles à moto-condensation "C" ne sont pas configurables avec les options Y/X/Z/T/D
(4) À l'entrée de l'échangeur, il est nécessaire de garantir en permanence une température de l'eau non inférieure à 35 °C.
(5) Tous les kits hydroniques (du PA au BJ) ne sont pas compatibles avec les tailles suivantes et les versions avec récupération de chaleur T: 0800 - 0900 - 1000 - 1100 version °; 0800 - 0900 version A; 0800 - 0900 version L. Tous les kits hydroniques avec pompe(s) et réservoir d'accumulation (du AA au BJ) ne sont pas compatibles avec toutes les tailles et les versions avec la récupération de chaleur T
(6) Pour toutes les combinaisons avec la pompe J, veuillez contacter le siège.
(7) Tous les kits hydrauliques à double pompe (de DA à DJ et de BA à BJ) ne sont pas compatibles pour les tailles et versions suivantes avec le désurchauffeur D : 1805 versions °-L-A, 2006-2206 version °..
(8) Pour toutes les combinaisons avec la pompe J, veuillez contacter le siège. Tous les kits hydrauliques à double pompe (de DA à DJ et de BA à BJ) ne sont pas compatibles pour les tailles et versions suivantes avec le désurchauffeur D : 1805 versions °-L-A, 2006-2206 version °.

ACCESSOIRES

AER485P1: Interface RS-485 pour systèmes de supervision avec protocole MODBUS

AERBACP: Interface de communication Ethernet pour les protocoles Bacnet/IP, Modbus TCP/IP, SNMP

AERLINK: Passerelle WiFi avec un port série RS485 installable sur toutes les machines ou sur tous les contrôleurs qui présentent à leur tour un port série RS485. Le module est en mesure de tenir activées simultanément la fonction d'AP WIFI (Access point) et la fonction de WIFI Station, cette dernière permet de se connecter au réseau LAN domestique ou d'entreprise avec VMF-E5 et E6. Pour faciliter certaines opérations de gestion et de contrôle de l'unité est disponible l'application AERAPP pour les systèmes Android et iOS.

AERNET: Le dispositif permet d'effectuer le contrôle, la gestion et le suivi à distance d'un groupe d'eau glacée avec un PC, un smartphone ou une tablette via une connexion Cloud. AERNET remplit la fonction de Master tandis que chaque unité connectée est configurée en Slave, jusqu'à un maximum de 6 unités ; avec un simple clic, il est également possible d'enregistrer, sur son propre terminal, un fichier journal contenant toutes les données des unités connectées pour d'éventuelles analyses postérieures.

FL: Fluxostat.

MULTICHILLER_EVO: Système de contrôle pour la commande, l'allumage et l'extinction de chaque groupe d'eau glacée dans un système où plusieurs appareils sont installés en parallèle, en assurant toujours un débit constant de l'évaporateur.

PGD1: il permet d'exécuter à distance les opérations de commande de l'unité.

AVX: Supports antivibration à ressort.

DCPX: Dispositif pour contrôler la température de condensation, avec modulation en continu de la vitesse du ventilateur par le transducteur de pression.

ACCESSOIRES MONTÉS EN USINE

DRE: Dispositif électronique de réduction de l'intensité de démarrage.

RIF: Resynchroniseur de courant. Branché en parallèle au moteur, il permet une réduction de l'intensité de fonctionnement (environ 10%).

GP_: Kit grilles anti-intrusion

T6: Double vanne de sécurité avec robinet d'échange, tant sur la branche de haute pression que sur la branche basse pression.

XLA: Le kit composé de résistances pour le tableau électrique et de ventilateurs inverseurs "J" permet l'extension de la plage de fonctionnement de -10 °C jusqu'à -20 °C de température extérieure.

COMPATIBILITÉ DES ACCESSOIRES

Modèle	Ver	0800	0900	1000	1100	1200	1400	1600	1805	2006	2206	2406	2600	2800	3000	3200	3400	3600
AER485P1	°,A,E,L,N,U	•	•	•	•	•	•	•	•	•	•	•	•	•	•	•	•	•
AERBACP	°,A,E,L,N,U	•	•	•	•	•	•	•	•	•	•	•	•	•	•	•	•	•
AERLINK	°,A,E,L,N,U	•	•	•	•	•	•	•	•	•	•	•	•	•	•	•	•	•
AERNET	°,A,E,L,N,U	•	•	•	•	•	•	•	•	•	•	•	•	•	•	•	•	•
FL	°,A,E,L,N,U	•	•	•	•	•	•	•	•	•	•	•	•	•	•	•	•	•
MULTICHILLER_EVO	°,A,E,L,N,U	•	•	•	•	•	•	•	•	•	•	•	•	•	•	•	•	•
PGD1	°,A,E,L,N,U	•	•	•	•	•	•	•	•	•	•	•	•	•	•	•	•	•

Contrôle la température de condensation

Ver	0800	0900	1000	1100	1200	1400	1600	1805	2006
Ventilateurs: M									
°	DCPX130	DCPX130	DCPX130	DCPX130	DCPX131	DCPX131	DCPX131	DCPX155	DCPX155
A	DCPX130	DCPX130	DCPX131	DCPX131	DCPX131	DCPX131	DCPX132	DCPX155	DCPX156
E,L,N	De Série	De Série	De Série	De Série	De Série	De Série	De Série	De Série	De Série
U	DCPX131	DCPX131	DCPX131	DCPX132	DCPX132	DCPX132	DCPX133	DCPX134	DCPX134

Ver	2206	2406	2600	2800	3000	3200	3400	3600
Ventilateurs: M								
°	DCPX155	DCPX156	DCPX133	DCPX134	DCPX134	DCPX134	DCPX135	DCPX135
A	DCPX156	DCPX134	DCPX135	DCPX135	DCPX135	DCPX136	DCPX136	DCPX136
E,L,N	De Série	De Série	De Série	De Série	De Série	De Série	De Série	De Série
U	DCPX135	DCPX135	DCPX136	DCPX136	DCPX137	DCPX138	DCPX138	DCPX138

Support antivibratoires

Ver	0800	0900	1000	1100	1200	1400	1600	1805	2006	2206	2406	2600	2800	3000	3200	3400	3600
Kit hydraulique intégré: 00																	
°	AVX805	AVX805	AVX805	AVX805	AVX808	AVX808	AVX808	AVX810	AVX810	AVX810	AVX809	AVX815	AVX819	AVX819	AVX819	AVX818	AVX818
A,L	AVX805	AVX805	AVX806	AVX808	AVX808	AVX808	AVX810	AVX810	AVX809	AVX809	AVX863	AVX813	AVX818	AVX818	AVX816	AVX816	AVX816
E,U	AVX806	AVX806	AVX808	AVX807	AVX807	AVX810	AVX809	AVX863	AVX863	AVX813	AVX813	AVX816	AVX816	AVX817	AVX820	AVX820	AVX820
N	AVX807	AVX807	AVX807	AVX809	AVX809	AVX809	AVX863	AVX812	AVX812	AVX814	AVX814	AVX817	AVX817	AVX820	AVX821	AVX821	AVX821
Kit hydraulique intégré: AA, AB, AC, AD, AE, AF, AG, AH, AI, AJ, BA, BB, BC, BD, BE, BF, BG, BH																	
°	AVX844	AVX844	AVX844	AVX844	AVX844	AVX848	AVX848	AVX845	AVX845	AVX845	AVX847	AVX853	AVX857	AVX859	AVX859	AVX858	AVX858
A,L	AVX844	AVX844	AVX844	AVX844	AVX844	AVX848	AVX845	AVX845	AVX847	AVX847	AVX849	AVX854	AVX858	AVX858	AVX861	AVX861	AVX861
E,U	AVX844	AVX844	AVX844	AVX845	AVX845	AVX845	AVX847	AVX849	AVX849	AVX851	AVX851	AVX855	AVX855	AVX856	AVX860	AVX860	AVX860
N	AVX845	AVX845	AVX845	AVX847	AVX847	AVX847	AVX849	AVX850	AVX851	AVX852	AVX852	AVX856	AVX856	AVX860	AVX862	AVX862	AVX862
Kit hydraulique intégré: BI, BJ																	
°	AVX844	AVX844	AVX844	AVX844	AVX846	AVX848	AVX848	AVX845	AVX845	AVX845	AVX847	AVX853	AVX857	AVX859	AVX859	AVX858	AVX858
A,L	AVX844	AVX844	AVX846	AVX846	AVX846	AVX848	AVX845	AVX845	AVX847	AVX847	AVX849	AVX854	AVX858	AVX858	AVX861	AVX861	AVX861
E,U	AVX844	AVX844	AVX846	AVX845	AVX845	AVX845	AVX847	AVX849	AVX849	AVX851	AVX851	AVX855	AVX855	AVX856	AVX860	AVX860	AVX860
N	AVX845	AVX845	AVX845	AVX847	AVX847	AVX847	AVX849	AVX850	AVX851	AVX852	AVX852	AVX856	AVX856	AVX860	AVX862	AVX862	AVX862
Kit hydraulique intégré: DA, DB, DC, PA, PB, PC, PD, PE, PF, PG, PH																	
°	AVX822	AVX822	AVX822	AVX822	AVX825	AVX825	AVX825	AVX826	AVX826	AVX826	AVX828	AVX834	AVX839	AVX839	AVX839	AVX840	AVX840
A,L	AVX822	AVX822	AVX825	AVX825	AVX825	AVX825	AVX826	AVX826	AVX828	AVX828	AVX830	AVX835	AVX840	AVX840	AVX842	AVX842	AVX842
E,U	AVX825	AVX825	AVX825	AVX826	AVX826	AVX826	AVX828	AVX830	AVX830	AVX832	AVX832	AVX836	AVX836	AVX837	AVX841	AVX841	AVX841
N	AVX826	AVX826	AVX826	AVX828	AVX828	AVX828	AVX830	AVX831	AVX831	AVX833	AVX833	AVX837	AVX837	AVX841	AVX843	AVX843	AVX843
Kit hydraulique intégré: DD, DE, DF, DG, DH, PI, PJ																	
°	AVX823	AVX823	AVX823	AVX823	AVX825	AVX825	AVX825	AVX826	AVX826	AVX826	AVX829	AVX834	AVX839	AVX839	AVX839	AVX840	AVX840
A,L	AVX823	AVX823	AVX825	AVX825	AVX825	AVX825	AVX826	AVX826	AVX829	AVX829	AVX830	AVX835	AVX840	AVX840	AVX842	AVX842	AVX842
E,U	AVX825	AVX825	AVX825	AVX826	AVX826	AVX826	AVX829	AVX830	AVX830	AVX832	AVX832	AVX836	AVX836	AVX838	AVX841	AVX841	AVX841

Ver	0800	0900	1000	1100	1200	1400	1600	1805	2006	2206	2406	2600	2800	3000	3200	3400	3600
N	AVX826	AVX826	AVX826	AVX829	AVX829	AVX829	AVX830	AVX831	AVX831	AVX833	AVX833	AVX838	AVX838	AVX841	AVX843	AVX843	AVX843
Kit hydraulique intégré: DI, DJ																	
°	AVX864	AVX864	AVX829	AVX864	AVX825	AVX825	AVX827	AVX827	AVX827	AVX827	AVX829	AVX834	AVX839	AVX839	AVX839	AVX840	AVX840
A,L	AVX864	AVX864	AVX825	AVX825	AVX825	AVX825	AVX827	AVX827	AVX829	AVX829	AVX830	AVX835	AVX840	AVX840	AVX842	AVX842	AVX842
E,U	AVX825	AVX825	AVX825	AVX827	AVX827	AVX827	AVX829	AVX830	AVX830	AVX832	AVX832	AVX836	AVX836	AVX838	AVX841	AVX841	AVX841
N	AVX827	AVX827	AVX827	AVX829	AVX829	AVX829	AVX830	AVX831	AVX831	AVX833	AVX833	AVX838	AVX838	AVX841	AVX843	AVX843	AVX843

Dispositif de réduction de l'intensité de démarrage

Ver	0800	0900	1000	1100	1200	1400	1600	1805	2006
°,A,E,L,N,U	DRENRB0800 (1)	DRENRB0900 (1)	DRENRB1000 (1)	DRENRB1100 (1)	DRENRB1200 (1)	DRENRB1400 (1)	DRENRB1600 (1)	DRENRB1805 (1)	DRENRB2006 (1)

(1) Uniquement pour alimentations 400 V 3N ~ 50 Hz et 400 V 3 ~ 50 Hz. La présence de x 2 ou x 3 indique la quantité à commander.
Le fond gris indique les accessoires montés en usine

Ver	2206	2406	2600	2800	3000	3200	3400	3600
°,A,E,L,N,U	DRENRB2206 (1)	DRENRB2406 (1)	-	-	-	-	-	-

(1) Uniquement pour alimentations 400 V 3N ~ 50 Hz et 400 V 3 ~ 50 Hz. La présence de x 2 ou x 3 indique la quantité à commander.
L'accessoire ne peut pas être monté sur les configurations indiquées avec -
Le fond gris indique les accessoires montés en usine

Resynchroniseur de courant

Ver	0800	0900	1000	1100	1200	1400	1600	1805	2006
°	RIFNRB0800	RIFNRB0900	RIFNRB1000	RIFNRB1100	RIFNRB1200	RIFNRB1400	RIFNRB1600	RIFNRB1805	RIFNRB2006
A,L	RIFNRB0800	RIFNRB0900	RIFNRB1000	RIFNRB1100	RIFNRB1200	RIFNRB1400	RIFNRB1601	RIFNRB1805	RIFNRB2006
E,U	RIFNRB0800	RIFNRB0900	RIFNRB1000	RIFNRB1101	RIFNRB1201	RIFNRB1401	RIFNRB1601	RIFNRB1815	RIFNRB2016
N	RIFNRB0801	RIFNRB0901	RIFNRB1001	RIFNRB1101	RIFNRB1201	RIFNRB1401	RIFNRB1601	RIFNRB1815	RIFNRB2016

Le fond gris indique les accessoires montés en usine

Ver	2206	2406	2600	2800	3000	3200	3400	3600
°	RIFNRB2206	RIFNRB2406	RIFNRB2600	RIFNRB2800	RIFNRB3000	RIFNRB3200	RIFNRB3400	RIFNRB3600
A,L	RIFNRB2206	RIFNRB2416	RIFNRB2600	RIFNRB2800	RIFNRB3000	RIFNRB3200	RIFNRB3400	RIFNRB3600
E,N,U	RIFNRB2216	RIFNRB2416	RIFNRB2600	RIFNRB2800	RIFNRB3000	RIFNRB3200	RIFNRB3400	RIFNRB3600

Le fond gris indique les accessoires montés en usine

Grilles anti-intrusion

Ver	0800	0900	1000	1100	1200	1400	1600	1805	2006	2206	2406	2600	2800	3000	3200	3400	3600
°	GP2VN	GP2VN	GP2VN	GP2VN	GP3VN	GP3VN	GP3VN	GP4G	GP4G	GP4G	GP5G	GP5VN	GP6V	GP6V	GP6V	GP7V	GP7V
A,L	GP2VN	GP2VN	GP3VN	GP3VN	GP3VN	GP3VN	GP4VN	GP4G	GP5G	GP5G	GP6V	GP7V	GP7V	GP7V	GP8V	GP8V	GP8V
E,U	GP3VN	GP3VN	GP3VN	GP4VN	GP4VN	GP4VN	GP5VN	GP6V	GP6V	GP7V	GP7V	GP8V	GP8V	GP9VN	GP10V	GP10V	GP10V
N	GP4VN	GP4VN	GP4VN	GP5VN	GP5VN	GP5VN	GP6V	GP7V	GP7V	GP8V	GP8V	GP9VN	GP9VN	GP10V	GP11V	GP11V	GP11V

Le fond gris indique les accessoires montés en usine

■ *GP2VN devient GP2VNA en cas de configuration avec kit hydraulique type A et B*

Doubles soupapes de sécurité

Ver	0800	0900	1000	1100	1200	1400	1600	1805	2006	2206	2406
°	T6NRB13	T6NRB13	T6NRB13	T6NRB13	T6NRB15	T6NRB15	T6NRB15	T6NRB15	T6NRB15	T6NRB15	T6NRB15
A,L	T6NRB13	T6NRB13	T6NRB14	T6NRB14	T6NRB15	T6NRB15	T6NRB15	T6NRB15	T6NRB15	T6NRB15	T6NRB16
E,U	T6NRB14	T6NRB14	T6NRB14	T6NRB14	T6NRB15	T6NRB15	T6NRB15	T6NRB17	T6NRB16	T6NRB19	T6NRB19
N	T6NRB14	T6NRB14	T6NRB14	T6NRB14	T6NRB15	T6NRB15	T6NRB18	T6NRB19	T6NRB19	T6NRB20	T6NRB20

Le fond gris indique les accessoires montés en usine

Kit pour basses températures

Ver	0800	0900	1000	1100	1200	1400	1600	1805	2006	2206	2406	2600	2800	3000	3200	3400	3600
°	-	-	-	-	-	-	-	XLA (1)	XLA (1)	XLA (1)	XLA (1)	XLA (1)	XLA (1)	XLA (1)	XLA (1)	XLA (1)	XLA (1)
A,L	-	-	-	-	-	-	XLA (1)	XLA (1)	XLA (1)	XLA (1)	XLA (1)	XLA (1)	XLA (1)	XLA (1)	XLA (1)	XLA (1)	XLA (1)
E,U	-	-	-	XLA (1)	XLA (1)	XLA (1)	XLA (1)	XLA (1)	XLA (1)	XLA (1)	XLA (1)	XLA (1)	XLA (1)	XLA (1)	XLA (1)	XLA (1)	XLA (1)
N	XLA (1)	XLA (1)	XLA (1)	XLA (1)	XLA (1)	XLA (1)	XLA (1)	XLA (1)	XLA (1)	XLA (1)	XLA (1)	XLA (1)	XLA (1)	XLA (1)	XLA (1)	XLA (1)	XLA (1)

(1) Avec l'accessoire XLA les DCPX ne servent pas.
L'accessoire ne peut pas être monté sur les configurations indiquées avec -
Le fond gris indique les accessoires montés en usine

DONNÉES TECHNIQUES

NRB - °

Taille		0800	0900	1000	1100	1200	1400	1600	1805	2006	2206	2406	2600	2800	3000	3200	3400	3600
Performances en mode refroidissement 12 °C / 7 °C (1)																		
Puissance frigorifique	kW	221,5	244,5	270,3	299,7	353,1	404,9	439,0	511,2	560,9	598,2	675,8	721,6	786,8	830,6	880,2	945,8	998,2
Puissance absorbée	kW	73,3	83,1	94,1	110,3	117,5	135,4	155,1	175,7	194,0	216,6	236,5	256,0	270,3	292,6	314,7	329,4	355,2
Courant total absorbé froid	A	128,3	143,1	160,0	185,5	201,6	229,9	260,8	299,7	329,8	366,5	404,6	434,0	459,4	498,2	534,6	562,9	606,0
EER	W/W	3,02	2,94	2,87	2,72	3,00	2,99	2,83	2,91	2,89	2,76	2,86	2,82	2,91	2,84	2,80	2,87	2,81
Débit eau côté installation	l/h	38117	42077	46498	51565	60733	69640	75512	87913	96469	102883	116222	124100	135305	142813	151332	162608	171611
Pertes de charge côté installation	kPa	46	55	38	45	44	39	46	40	47	53	52	58	60	36	39	46	43

(1) Données EN 14511:2022 ; Eau échangeur côté installation 12 °C / 7 °C ; Air extérieur 35 °C

NRB - L

Taille		0800	0900	1000	1100	1200	1400	1600	1805	2006	2206	2406	2600	2800	3000	3200	3400	3600
Performances en mode refroidissement 12 °C / 7 °C (1)																		
Puissance frigorifique	kW	216,9	237,7	272,7	307,7	343,9	391,0	438,4	498,2	555,4	608,2	666,2	727,2	770,0	834,2	886,6	952,6	1004,1
Puissance absorbée	kW	73,0	85,9	92,0	107,4	122,7	139,0	151,9	173,3	191,6	213,6	233,8	246,8	270,1	284,5	307,5	323,1	347,9
Courant total absorbé froid	A	122,8	142,3	154,5	179,0	203,4	231,8	250,8	289,7	318,6	359,2	390,2	412,6	448,8	478,6	512,6	544,6	585,4
EER	W/W	2,97	2,77	2,97	2,87	2,80	2,81	2,89	2,87	2,90	2,85	2,85	2,95	2,85	2,93	2,88	2,95	2,89
Débit eau côté installation	l/h	37323	40891	46905	52926	59137	67243	75381	85669	95498	104586	114564	125029	132382	143408	152424	163777	172632
Pertes de charge côté installation	kPa	25	20	27	24	29	23	30	28	37	36	44	28	31	30	34	39	43

(1) Données EN 14511:2022 ; Eau échangeur côté installation 12 °C / 7 °C ; Air extérieur 35 °C

NRB - A

Taille		0800	0900	1000	1100	1200	1400	1600	1805	2006	2206	2406	2600	2800	3000	3200	3400	3600
Performances en mode refroidissement 12 °C / 7 °C (1)																		
Puissance frigorifique	kW	224,1	252,2	283,7	326,1	361,2	411,7	462,2	519,2	576,0	633,3	697,6	757,5	805,8	867,0	928,7	980,8	1026,8
Puissance absorbée	kW	70,6	80,9	90,2	104,7	115,3	131,8	147,6	166,3	183,5	203,1	223,3	240,5	256,5	277,0	297,0	314,4	330,3
Courant total absorbé froid	A	123,9	139,9	158,8	181,8	198,2	224,1	252,4	283,8	316,2	348,7	386,3	417,6	441,6	475,9	513,3	541,6	567,7
EER	W/W	3,17	3,12	3,15	3,12	3,13	3,12	3,13	3,12	3,14	3,12	3,12	3,15	3,14	3,13	3,13	3,12	3,11
Débit eau côté installation	l/h	38561	43394	48802	56076	62118	70789	79487	89271	99048	108894	119965	130236	138537	149048	159671	168622	176531
Pertes de charge côté installation	kPa	27	22	30	27	32	25	34	30	39	39	48	30	34	32	38	41	45

(1) Données EN 14511:2022 ; Eau échangeur côté installation 12 °C / 7 °C ; Air extérieur 35 °C

NRB - E

Taille		0800	0900	1000	1100	1200	1400	1600	1805	2006	2206	2406	2600	2800	3000	3200	3400	3600
Performances en mode refroidissement 12 °C / 7 °C (1)																		
Puissance frigorifique	kW	219,2	248,3	275,0	321,4	358,7	403,2	455,0	514,5	569,0	637,2	688,3	741,1	794,3	857,9	911,7	965,1	1019,4
Puissance absorbée	kW	69,6	79,4	88,5	102,2	114,9	129,8	144,5	164,7	183,0	203,4	221,4	236,5	255,5	274,7	290,6	310,5	327,8
Courant total absorbé froid	A	119,5	134,7	148,8	172,1	192,6	215,7	240,1	275,1	306,1	342,6	372,8	397,0	425,9	459,5	487,5	520,6	549,0
EER	W/W	3,15	3,13	3,11	3,15	3,12	3,11	3,15	3,12	3,11	3,13	3,11	3,13	3,11	3,12	3,14	3,11	3,11
Débit eau côté installation	l/h	37710	42726	47303	55271	61679	69338	78240	88465	97841	109550	118323	127417	136570	147496	156744	165934	175268
Pertes de charge côté installation	kPa	19	23	20	27	21	27	26	33	33	22	25	30	34	33	38	41	46

(1) Données EN 14511:2022 ; Eau échangeur côté installation 12 °C / 7 °C ; Air extérieur 35 °C

NRB - U

Taille		0800	0900	1000	1100	1200	1400	1600	1805	2006	2206	2406	2600	2800	3000	3200	3400	3600
Performances en mode refroidissement 12 °C / 7 °C (1)																		
Puissance frigorifique	kW	227,6	257,6	286,5	329,6	369,8	414,6	466,9	529,2	594,0	655,1	716,9	765,5	815,3	879,0	940,9	999,7	1049,5
Puissance absorbée	kW	68,8	77,7	86,8	99,5	111,7	126,1	140,9	159,5	179,0	197,8	215,3	229,4	248,9	265,7	282,3	302,5	319,5
Courant total absorbé froid	A	124,3	138,5	152,9	176,0	195,6	218,0	244,0	278,3	311,7	347,7	377,4	401,2	431,5	463,1	493,9	527,9	556,4
EER	W/W	3,30	3,31	3,30	3,31	3,31	3,28	3,31	3,32	3,32	3,31	3,33	3,34	3,28	3,31	3,33	3,30	3,28
Débit eau côté installation	l/h	39151	44308	49294	56689	63596	71302	80286	91003	102137	112618	123250	131616	140179	151126	161768	171875	180443
Pertes de charge côté installation	kPa	20	25	21	29	23	28	27	35	36	23	27	32	36	35	40	44	49

(1) Données EN 14511:2022 ; Eau échangeur côté installation 12 °C / 7 °C ; Air extérieur 35 °C

NRB - N

Taille		0800	0900	1000	1100	1200	1400	1600	1805	2006	2206	2406	2600	2800	3000	3200	3400	3600
Performances en mode refroidissement 12 °C / 7 °C (1)																		
Puissance frigorifique	kW	227,7	260,4	284,7	327,7	367,7	412,3	466,1	521,6	579,1	645,7	702,6	749,4	804,7	866,4	926,7	973,5	1029,9
Puissance absorbée	kW	68,5	78,9	86,4	98,5	111,9	125,4	140,4	157,8	176,0	194,6	212,9	229,0	246,7	263,5	282,7	301,1	319,3
Courant total absorbé froid	A	118,2	135,1	146,9	166,9	188,6	209,4	234,0	264,2	295,4	328,9	360,0	385,3	412,5	442,0	475,2	506,2	536,4
EER	W/W	3,32	3,30	3,30	3,33	3,29	3,29	3,32	3,31	3,29	3,32	3,30	3,27	3,26	3,29	3,28	3,23	3,23
Débit eau côté installation	l/h	39166	44792	48972	56365	63234	70905	80151	89691	99569	111009	120789	128849	138355	148961	159328	167377	177077
Pertes de charge côté installation	kPa	20	25	21	28	23	28	27	34	34	23	26	30	35	34	39	42	47

(1) Données EN 14511:2022 ; Eau échangeur côté installation 12 °C / 7 °C ; Air extérieur 35 °C

INDICES ÉNERGÉTIQUES (RÈG. (UE) 2016/2281)

Taille			0800	0900	1000	1100	1200	1400	1600	1805	2006	2206	2406	2600	2800	3000	3200	3400	3600
Ventilateurs: J																			
SEER - 12/7 (EN14825: 2018) (1)																			
SEER	°	W/W	4,44	4,33	4,27	4,25	4,39	- (2)	- (2)	- (2)	- (2)	- (2)	- (2)	- (2)	- (2)	- (2)	- (2)	- (2)	- (2)
	A	W/W	4,65	4,55	4,66	4,70	4,69	4,73	4,76	4,64	4,64	4,62	4,61	4,68	4,66	4,66	4,68	4,64	4,63
	E	W/W	4,75	4,67	4,63	4,81	4,82	4,76	4,88	4,73	4,67	4,70	4,74	4,69	4,71	4,74	4,80	4,72	4,73
	L	W/W	4,56	4,42	4,50	4,51	4,58	4,59	4,67	4,56	4,56	4,58	4,57	4,61	4,56	4,57	4,58	4,62	4,56
	N	W/W	4,85	4,79	4,83	4,96	4,93	4,97	5,03	4,93	4,82	4,89	4,83	4,89	4,80	4,84	4,83	4,73	4,73
	U	W/W	4,76	4,75	4,71	4,89	4,85	4,86	4,91	4,84	4,77	4,82	4,78	4,87	4,81	4,85	4,92	4,83	4,81
Efficacité saisonnière	°	%	174,60	170,10	167,60	167,10	172,70	- (2)	- (2)	- (2)	- (2)	- (2)	- (2)	- (2)	- (2)	- (2)	- (2)	- (2)	- (2)
	A	%	182,80	179,10	183,40	185,00	184,70	186,20	187,30	182,70	182,40	181,70	181,50	184,20	183,50	183,30	184,00	182,70	182,00
	E	%	187,00	183,70	182,00	189,30	189,60	187,50	192,30	186,20	183,90	184,80	186,40	184,70	185,30	186,40	189,10	185,80	186,10
	L	%	179,20	173,80	177,00	177,50	180,10	180,40	183,90	179,50	179,40	180,10	179,60	181,30	179,40	179,90	180,30	181,60	179,30
	N	%	191,10	188,40	190,30	195,40	194,20	195,90	198,10	194,10	189,90	192,40	190,00	192,70	189,10	190,60	190,20	186,30	186,20
	U	%	187,40	187,10	185,20	192,50	191,00	191,30	193,30	190,70	187,70	189,60	188,10	191,90	189,40	191,10	193,80	190,00	189,40
SEER - 23/18 (EN14825: 2018) (3)																			
SEER	°	W/W	5,28	5,16	5,07	4,96	5,40	5,44	5,18	5,07	5,13	4,77	5,07	5,09	5,09	4,98	4,92	5,09	5,01
	A	W/W	5,50	5,35	5,50	5,51	5,55	5,55	5,63	5,34	5,44	5,30	5,42	5,41	5,43	5,38	5,43	5,36	5,40
	E	W/W	5,62	5,53	5,46	5,70	5,69	5,63	5,77	5,50	5,52	5,48	5,59	5,47	5,41	5,47	5,77	5,50	5,51
	L	W/W	5,34	5,14	5,35	5,33	5,37	5,34	5,47	5,26	5,32	5,20	5,26	5,35	5,20	5,25	5,21	5,32	5,23
	N	W/W	5,92	5,71	5,76	5,91	5,88	5,91	5,99	5,75	5,74	5,71	5,75	5,74	5,55	5,62	5,64	5,54	5,54
	U	W/W	5,65	5,67	5,59	5,82	5,76	5,80	5,83	5,67	5,69	5,61	5,68	5,77	5,59	5,66	5,85	5,70	5,69
Efficacité saisonnière	°	%	208,10	203,40	199,80	195,40	212,90	214,50	204,10	199,90	202,10	187,80	199,60	200,40	200,40	196,10	193,90	200,40	197,40
	A	%	217,00	210,90	217,00	217,50	219,10	219,10	222,10	210,50	214,60	209,10	213,60	213,40	214,20	212,00	214,30	211,50	213,00
	E	%	221,90	218,30	215,30	224,90	224,50	222,20	227,70	216,80	217,70	216,00	220,60	215,70	213,40	215,60	227,90	216,80	217,20
	L	%	210,40	202,70	211,00	210,20	211,60	210,40	215,80	207,40	209,70	205,10	207,50	211,00	204,80	206,90	205,40	209,90	206,20
	N	%	229,90	225,30	227,50	233,50	232,10	233,40	236,40	226,80	226,40	225,50	227,10	226,40	219,10	221,60	222,40	218,40	218,50
	U	%	222,80	223,70	220,70	229,90	227,50	228,80	230,20	223,80	224,50	221,50	224,00	227,80	220,60	223,40	231,00	225,00	224,40
SEPR - (EN 14825: 2018) (3)																			
SEPR	°	W/W	5,39	5,22	5,17	5,03	5,36	5,51	5,52	5,58	5,52	5,51	5,51	5,52	5,53	5,54	5,55	5,51	5,53
	A	W/W	5,64	5,29	5,58	5,30	5,55	5,52	5,56	5,56	5,57	5,55	5,55	5,54	5,59	5,55	5,59	5,56	5,56
	E	W/W	5,56	5,22	5,47	5,25	5,52	5,56	5,58	5,54	5,53	5,55	5,55	5,56	5,53	5,55	5,53	5,51	5,55
	L	W/W	5,32	5,05	5,31	5,04	5,18	5,05	5,53	5,53	5,53	5,52	5,54	5,54	5,54	5,52	5,54	5,52	5,53
	N	W/W	5,69	5,55	5,67	5,60	5,64	5,62	5,66	5,57	5,67	5,60	5,64	5,61	5,51	5,63	5,69	5,51	5,63
	U	W/W	5,67	5,54	5,66	5,54	5,68	5,59	5,69	5,55	5,55	5,58	5,72	5,74	5,60	5,70	5,67	5,71	5,58
Ventilateurs: M																			
SEER - 12/7 (EN14825: 2018) (1)																			
SEER	°	W/W	4,23	4,13	4,10	4,11	4,19	- (2)	- (2)	- (2)	- (2)	- (2)	- (2)	- (2)	- (2)	- (2)	- (2)	- (2)	- (2)
	A	W/W	4,41	4,34	4,39	4,45	4,48	- (2)	- (2)	- (2)	- (2)	- (2)	- (2)	- (2)	- (2)	- (2)	- (2)	- (2)	- (2)
	E	W/W	4,47	4,40	4,40	4,54	4,54	- (2)	- (2)	- (2)	- (2)	- (2)	- (2)	- (2)	- (2)	- (2)	- (2)	- (2)	- (2)
	L	W/W	4,31	4,17	4,25	4,27	4,31	- (2)	- (2)	- (2)	- (2)	- (2)	- (2)	- (2)	- (2)	- (2)	- (2)	- (2)	- (2)
	N	W/W	4,61	4,56	4,58	4,72	4,68	4,72	4,78	4,66	4,58	4,61	4,62	4,64	4,59	4,62	4,60	4,59	4,62
	U	W/W	4,51	4,51	4,51	4,63	4,64	4,65	4,70	4,61	4,56	4,57	4,59	4,58	4,56	4,59	4,57	4,56	4,56
Efficacité saisonnière	°	%	166,00	162,30	161,00	161,20	164,70	- (2)	- (2)	- (2)	- (2)	- (2)	- (2)	- (2)	- (2)	- (2)	- (2)	- (2)	- (2)
	A	%	173,50	170,60	172,40	174,90	176,00	- (2)	- (2)	- (2)	- (2)	- (2)	- (2)	- (2)	- (2)	- (2)	- (2)	- (2)	- (2)
	E	%	175,60	173,10	173,10	178,70	178,50	- (2)	- (2)	- (2)	- (2)	- (2)	- (2)	- (2)	- (2)	- (2)	- (2)	- (2)	- (2)
	L	%	169,40	163,60	166,80	167,60	169,20	- (2)	- (2)	- (2)	- (2)	- (2)	- (2)	- (2)	- (2)	- (2)	- (2)	- (2)	- (2)
	N	%	181,30	179,30	180,00	185,70	184,10	185,90	188,20	183,40	180,30	181,50	181,60	182,70	180,60	181,70	180,90	180,60	181,70
	U	%	177,20	177,40	177,20	182,10	182,50	183,10	184,80	181,40	179,20	179,90	180,50	180,30	179,30	180,60	179,70	179,50	179,30
SEER - 23/18 (EN14825: 2018) (3)																			
SEER	°	W/W	5,08	4,98	4,92	4,82	5,20	5,26	5,03	4,91	4,97	4,63	4,91	4,84	4,86	4,77	4,73	4,85	4,81
	A	W/W	5,29	5,15	5,25	5,28	5,35	5,37	5,42	5,15	5,22	5,09	5,22	5,30	5,18	5,15	5,17	5,13	5,13
	E	W/W	5,36	5,24	5,28	5,40	5,43	5,37	5,54	5,21	5,22	5,21	5,30	5,33	5,14	5,17	5,22	5,17	5,21
	L	W/W	5,06	4,87	5,07	5,08	5,05	5,10	5,19	5,02	5,02	4,92	4,99	5,21	4,94	5,03	4,99	5,06	5,07
	N	W/W	5,57	5,47	5,50	5,66	5,61	5,65	5,73	5,48	5,48	5,44	5,54	5,48	5,32	5,37	5,37	5,29	5,32
	U	W/W	5,41	5,44	5,41	5,58	5,56	5,60	5,63	5,46	5,49	5,39	5,50	5,57	5,29	5,35	5,48	5,36	5,38
Efficacité saisonnière	°	%	200,10	196,00	193,60	189,90	205,10	207,30	198,30	193,30	195,70	182,00	193,50	190,60	191,50	187,90	186,00	191,00	189,20
	A	%	208,40	203,00	206,80	208,00	211,10	211,60	213,60	203,10	205,70	200,60	205,60	209,10	204,00	203,00	203,60	202,10	202,10
	E	%	211,40	206,40	208,30	213,00	214,00	211,80	218,50	205,50	205,70	205,30	208,90	210,30	202,40	203,90	205,90	203,70	205,50
	L	%	199,40	191,90	199,70	200,10	199,10	200,80	204,40	197,70	197,60	193,90	196,40	205,20	194,50	198,00	196,40	199,50	199,80
	N	%	219,70	215,80	216,80	223,40	221,50	223,00	226,20	216,00	216,30	214,60	218,40	216,30	209,60	211,60	211,80	208,50	209,70
	U	%	213,40	214,40	213,30	220,00	219,50	221,00	222,20	215,30	216,40	212,50	216,90	219,70	208,70	211,10	216,10	211,40	212,00

(1) Calcul effectué avec un débit d'eau FIXE et une température de sortie VARIABLE.
(2) Non conforme à la réglementation UE 2016/2281 pour les applications de confort 12°C / 7°C
(3) Calcul effectué avec un débit d'eau FIXE.

Taille			0800	0900	1000	1100	1200	1400	1600	1805	2006	2206	2406	2600	2800	3000	3200	3400	3600
SEPR - (EN 14825: 2018) (3)																			
SEPR	°	W/W	5,39	5,22	5,17	5,03	5,36	5,51	5,52	5,58	5,52	5,51	5,51	5,52	5,53	5,54	5,55	5,51	5,53
	A	W/W	5,64	5,29	5,58	5,30	5,55	5,52	5,56	5,56	5,57	5,55	5,55	5,54	5,59	5,55	5,59	5,56	5,56
	E	W/W	5,56	5,22	5,47	5,25	5,52	5,56	5,58	5,54	5,53	5,55	5,55	5,56	5,53	5,55	5,53	5,51	5,55
	L	W/W	5,32	5,05	5,31	5,04	5,18	5,05	5,53	5,53	5,53	5,52	5,54	5,54	5,54	5,52	5,54	5,52	5,53
	N	W/W	5,69	5,55	5,67	5,60	5,64	5,62	5,66	5,57	5,63	5,60	5,64	5,61	5,51	5,63	5,69	5,51	5,63
	U	W/W	5,67	5,54	5,66	5,54	5,68	5,59	5,69	5,55	5,55	5,58	5,72	5,74	5,60	5,70	5,67	5,71	5,58

(1) Calcul effectué avec un débit d'eau FIXE et une température de sortie VARIABLE.
(2) Non conforme à la réglementation UE 2016/2281 pour les applications de confort 12°C / 7°C
(3) Calcul effectué avec un débit d'eau FIXE.

DONNÉES ÉLECTRIQUES

Taille			0800	0900	1000	1100	1200	1400	1600	1805	2006	2206	2406	2600	2800	3000	3200	3400	3600
Données électriques																			
Courant maximal (FLA)	°	A	164,3	180,7	197,0	226,4	262,1	291,1	320,1	371,3	416,0	445,0	480,4	529,4	568,6	609,5	650,4	697,7	738,6
	A,L	A	177,1	193,4	222,5	251,8	281,2	310,2	351,9	396,7	454,2	483,2	530,8	592,5	625,4	666,3	719,9	760,8	801,8
	E,U	A	189,8	206,1	222,5	264,5	293,9	322,9	364,6	428,0	472,8	514,5	543,5	605,2	638,1	691,7	745,4	786,3	827,2
	N	A	202,5	218,8	235,2	277,3	306,6	335,6	383,2	440,7	485,5	527,2	556,2	617,9	650,8	704,4	758,1	799,0	839,9
Courant de démarrage (LRA)	°	A	352,9	408,1	424,4	477,1	512,8	625,3	654,3	705,5	750,3	779,3	814,6	798,7	837,9	878,8	919,7	967,0	1007,9
	A,L	A	365,6	420,8	449,9	502,5	531,9	644,4	686,1	730,9	788,4	817,4	865,0	861,8	894,6	935,6	989,2	1030,1	1071,0
	E,U	A	378,3	433,5	449,9	515,3	544,6	657,1	698,8	762,2	807,0	848,7	877,7	874,5	907,4	961,0	1014,6	1055,6	1096,5
	N	A	391,1	446,2	462,6	528,0	557,3	669,8	717,4	774,9	819,7	861,4	890,4	887,2	920,1	973,7	1027,4	1068,3	1109,2

DONNÉES TECHNIQUES GÉNÉRALES

Taille			0800	0900	1000	1100	1200	1400	1600	1805	2006	2206	2406	2600	2800	3000	3200	3400	3600
Compresseur																			
Type	°,A,E,L,N,U	Type	Scroll																
Réglage compresseur	°,A,E,L,N,U	Type	Asynchrone																
Nombre	°,A,E,L,N,U	n°	4	4	4	4	4	4	4	5	6	6	6	5	6	6	6	6	6
Circuits	°,A,E,L,N,U	n°	2	2	2	2	2	2	2	2	2	2	2	2	2	2	2	2	2
Réfrigérant	°,A,E,L,N,U	Type	R410A																
Charge de réfrigérant du circuit 1 (1)	°	kg	14,0	14,5	15,0	16,0	20,5	21,0	21,0	26,0	26,0	26,0	31,0	30,0	41,0	45,0	41,0	48,0	48,0
	A,L	kg	15,0	16,0	20,0	22,0	21,0	22,5	23,5	25,0	30,0	31,0	32,5	42,0	49,0	59,0	65,0	56,0	52,0
	E,U	kg	20,5	20,0	21,5	26,0	25,0	26,0	30,0	32,0	36,0	44,5	56,0	62,0	53,0	70,0	78,0	78,0	78,0
	N	kg	25,0	26,5	26,5	29,0	28,0	35,0	42,0	38,0	43,0	62,0	42,0	67,0	55,0	76,0	84,0	84,0	84,0
Charge de réfrigérant du circuit 2 (1)	°	kg	14,0	14,5	15,0	16,0	20,5	21,0	21,0	29,0	29,0	29,0	34,0	40,0	48,0	50,0	41,0	55,0	55,0
	A,L	kg	15,0	16,0	20,0	22,0	21,0	22,5	25,5	30,0	34,0	34,0	37,5	54,0	55,0	59,0	65,0	66,0	64,0
	E,U	kg	20,5	20,0	21,5	27,0	28,0	27,0	32,0	37,0	39,0	45,5	56,0	62,0	63,0	70,0	78,0	78,0	78,0
	N	kg	25,0	26,5	26,5	30,0	31,0	35,0	42,0	42,0	47,0	62,0	49,0	67,0	67,0	76,0	84,0	84,0	84,0
Potentiel réchauffement climatique	°,A,E,L,N,U	GWP	2088kgCO_2eq																
Échangeur côté installation																			
Type	°,A,E,L,N,U	Type	Plaques																
Nombre	°,A,E,L,N,U	n°	1	1	1	1	1	1	1	1	1	1	1	1	1	1	1	1	1
Raccords hydrauliques																			
Raccords (in/out)	°,A,E,L,N,U	Type	Joints rainuré																
Fixations hydrauliques sans kits hydrauliques																			
Raccords (in/out)	°,A,E,L,N,U	Ø	3″	3″	3″	3″	3″	3″	4″	4″	4″	4″	4″	5″	5″	5″	5″	5″	5″
Fixations hydrauliques avec kits hydrauliques																			
Raccords (in/out)	°,A,E,L,N,U	Ø	3″	3″	3″	3″	3″	3″	4″	4″	4″	4″	4″	5″	5″	5″	5″	5″	5″

(1) La charge indiquée dans le tableau est une valeur estimée et préliminaire. La valeur finale de la charge de réfrigérant est indiquée sur la plaquette technique de l'unité. Pour plus d'informations, contacter le siège.

Dans les versions sans kit hydraulique, le filtre à eau est fourni avec un tronçon pour le raccordement, tandis qu'il est fourni monté dans les versions avec kit hydraulique.

Ventilateurs

Taille			0800	0900	1000	1100	1200	1400	1600	1805	2006	2206	2406	2600	2800	3000	3200	3400	3600
Ventilateurs: M																			
Ventilateur																			
Type	°,A,E,L,N,U	Type	Axial																
Moteur ventilateur	°,A,U	Type	Asynchrone																
	E,L,N	Type	Asynchrone avec coupure de phase																
Nombre	°	n°	4	4	4	4	6	6	6	8	8	8	10	10	12	12	12	14	14
	A,L	n°	4	4	6	6	6	6	8	8	10	10	12	14	14	14	16	16	16
	E,U	n°	6	6	6	8	8	8	10	12	12	14	14	16	16	18	20	20	20
	N	n°	8	8	8	10	10	10	12	14	14	16	16	18	18	20	22	22	22
À hauteurs manométriques																			
Débit d'air	°	m^3/h	64000	64000	64000	64000	96000	96000	96000	128000	128000	128000	160000	160000	192000	192000	192000	224000	224000
	A	m^3/h	64000	64000	96000	96000	96000	96000	128000	128000	160000	160000	192000	224000	224000	224000	256000	256000	288000
	E	m^3/h	69000	69000	69000	92000	92000	92000	115000	138000	138000	161000	161000	184000	184000	207000	230000	230000	230000
	L	m^3/h	46000	46000	69000	69000	69000	69000	92000	92000	115000	115000	138000	161000	161000	161000	184000	184000	208000
	N	m^3/h	92000	92000	92000	115000	115000	115000	138000	161000	161000	184000	184000	207000	207000	230000	253000	253000	253000
	U	m^3/h	96000	96000	96000	128000	128000	128000	160000	192000	192000	224000	224000	256000	256000	288000	320000	320000	320000
Pression statique utile	°,A,U	Pa	50	50	50	50	50	50	50	50	50	50	50	50	50	50	50	50	50
	E,L,N	Pa	120	120	120	120	120	120	120	120	120	120	120	120	120	120	120	120	120
Sans hauteurs manométriques																			
Débit d'air	°	m^3/h	72000	72000	72000	72000	108000	108000	108000	144000	144000	144000	180000	180000	216000	216000	216000	252000	252000
	A	m^3/h	72000	72000	108000	108000	108000	108000	144000	144000	180000	180000	216000	252000	252000	252000	288000	288000	288000
	E	m^3/h	69000	69000	69000	92000	92000	92000	115000	138000	138000	161000	161000	184000	184000	207000	230000	230000	230000
	L	m^3/h	46000	46000	69000	69000	69000	69000	92000	92000	115000	115000	138000	161000	161000	161000	184000	184000	184000
	N	m^3/h	92000	92000	92000	115000	115000	115000	138000	161000	161000	184000	184000	207000	207000	230000	253000	253000	253000
	U	m^3/h	108000	108000	108000	144000	144000	144000	180000	216000	216000	252000	252000	288000	288000	324000	360000	360000	360000
Pression statique utile	°,A,E,L,N,U	Pa	0	0	0	0	0	0	0	0	0	0	0	0	0	0	0	0	0
À hauteurs manométriques																			
Niveau de puissance sonore	°	dB(A)	87,8	87,8	87,8	87,8	90,0	90,0	90,0	92,0	92,5	93,0	94,7	94,7	95,6	95,6	95,6	96,5	96,5
	A	dB(A)	87,8	87,8	90,0	90,0	90,0	90,0	91,5	92,0	93,7	94,2	95,6	96,5	96,5	96,5	97,2	97,2	97,2
	E	dB(A)	84,8	84,8	84,8	86,3	86,3	86,3	87,5	89,0	89,5	90,8	91,3	92,0	92,0	92,6	93,2	93,2	93,2
	L	dB(A)	82,7	82,7	84,8	84,8	84,8	85,6	86,3	87,7	88,5	89,8	90,5	91,3	91,3	92,1	92,0	92,8	92,8
	N	dB(A)	86,3	86,3	86,3	87,5	87,5	87,5	88,5	89,8	90,3	91,5	92,0	92,6	92,6	93,2	93,7	93,7	93,7
	U	dB(A)	90,0	90,0	90,0	91,5	91,5	91,5	92,7	94,2	94,7	96,0	96,5	97,2	97,2	97,8	98,4	98,4	98,4
Sans hauteurs manométriques																			
Niveau de puissance sonore	°	dB(A)	89,7	89,7	89,7	89,7	91,7	91,7	91,7	93,4	93,2	93,5	94,9	94,9	95,8	95,8	95,8	96,6	96,6
	A	dB(A)	89,7	89,7	91,7	91,7	91,7	91,7	93,1	93,4	94,3	94,6	95,8	96,6	96,6	96,6	97,3	97,3	97,3
	E	dB(A)	84,8	84,8	84,8	86,3	86,3	86,3	87,5	89,0	89,5	90,8	91,3	92,0	92,0	92,6	93,2	93,2	93,2
	L	dB(A)	82,7	82,7	84,8	84,8	84,8	85,6	86,3	87,7	88,5	89,8	90,5	91,3	91,3	92,1	92,0	92,8	92,8
	N	dB(A)	86,3	86,3	86,3	87,5	87,5	87,5	88,5	89,8	90,3	91,5	92,0	92,6	92,6	93,2	93,7	93,7	93,7
	U	dB(A)	92,3	92,3	92,3	93,6	93,6	93,6	94,6	95,7	95,5	96,5	96,8	97,5	97,5	98,0	98,5	98,5	98,5

Taille			0800	0900	1000	1100	1200	1400	1600	1805	2006	2206	2406	2600	2800	3000	3200	3400	3600
Ventilateurs: J																			
Ventilateur																			
Type	°,A,E,L,N,U	Type	Axial																
Moteur ventilateur	°,A,E,L,N,U	Type	Inverter																
Nombre	°	n°	4	4	4	4	6	6	6	8	8	8	10	10	12	12	12	14	14
	A,L	n°	4	4	6	6	6	6	8	8	10	10	12	14	14	14	16	16	16
	E,U	n°	6	6	6	8	8	8	10	12	12	14	14	16	16	18	20	20	20
	N	n°	8	8	8	10	10	10	12	14	14	16	16	18	18	20	22	22	22
Ventilateur inverter																			
Débit d'air	°	m^3/h	64000	64000	64000	64000	96000	96000	96000	128000	128000	128000	160000	160000	192000	192000	192000	224000	224000
	A	m^3/h	64000	64000	96000	96000	96000	96000	128000	128000	160000	160000	192000	224000	224000	224000	256000	256000	288000
	E	m^3/h	69000	69000	69000	92000	92000	92000	115000	138000	138000	161000	161000	184000	184000	207000	230000	230000	230000
	L	m^3/h	46000	46000	69000	69000	69000	69000	92000	92000	115000	115000	138000	161000	161000	161000	184000	184000	208000
	N	m^3/h	92000	92000	92000	115000	115000	115000	138000	161000	161000	184000	184000	207000	207000	230000	253000	253000	253000
	U	m^3/h	96000	96000	96000	128000	128000	128000	160000	192000	192000	224000	224000	256000	256000	288000	320000	320000	320000
Pression statique utile	°	Pa	120	120	120	120	120	120	120	75	75	75	75	75	75	75	75	75	75
	A	Pa	120	120	120	120	120	120	120	120	120	120	120	120	120	120	120	120	75
	E,N	Pa	200	200	200	200	200	200	200	200	200	200	200	200	200	200	200	200	200
	L	Pa	200	200	200	200	200	200	200	200	200	200	200	200	200	200	200	200	180
	U	Pa	120	120	120	120	120	120	120	120	120	120	120	120	120	120	120	120	120
Données sonores calculées en mode refroidissement (1)																			
Niveau de puissance sonore	°	dB(A)	87,8	87,8	87,8	87,8	90,0	90,0	90,0	92,0	92,5	93,0	94,7	94,7	95,6	95,6	95,6	96,5	96,5
	A	dB(A)	87,8	87,8	90,0	90,0	90,0	90,0	91,5	92,0	93,7	94,2	95,6	96,5	96,5	96,5	97,2	97,2	97,2
	E	dB(A)	84,8	84,8	84,8	86,3	86,3	86,3	87,5	89,0	89,5	90,8	91,3	92,0	92,0	92,6	93,2	93,2	93,2
	L	dB(A)	82,7	82,7	84,8	84,8	84,8	85,6	86,3	87,7	88,5	89,8	90,5	91,3	91,3	92,1	92,0	92,8	92,8
	N	dB(A)	86,3	86,3	86,3	87,5	87,5	87,5	88,5	89,8	90,3	91,5	92,0	92,6	92,6	93,2	93,7	93,7	93,7
	U	dB(A)	90,0	90,0	90,0	91,5	91,5	91,5	92,7	94,2	94,7	96,0	96,5	97,2	97,2	97,8	98,4	98,4	98,4

(1) Puissance acoustique: calculée sur la base des mesures effectuées en accord avec la norme UNI EN ISO 9614-2, conformément aux conditions requises de la certification Eurovent. Pression sonore mesurée en champ libre (conformément à la norme UNI EN ISO 3744).

DIMENSIONS

NRB 0800 - 1100 ° (1)
NRB 0800 - 0900 L/A (1)

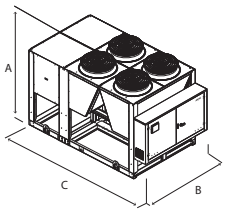

NRB 0800 - 1100 °
NRB 0800 - 0900 L/A

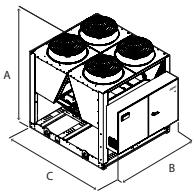

NRB 1200 - 1600 °
NRB 1000 - 1400 L/A
NRB 0800 -1000 E/U

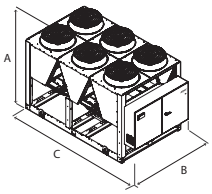

NRB 1805 - 2406 °
NRB 1805 - 2206 L/A

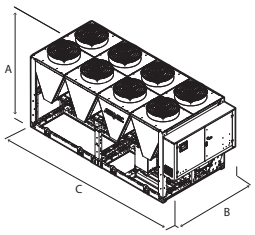

NRB 2600 - 3600 °
NRB 2406- 3600 L/A
NRB 1100 - 3600 E/U
NRB 0800-3600 N

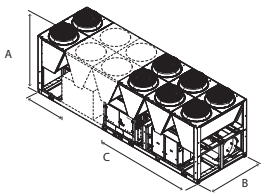

(1) Module supplémentaire nécessaire pour contenir le kit hydraulique avec option «ballon tampon » dans les tailles :
0800°, 0900°, 1000°, 1100°
0800L, 0900L
0800A, 0900A

Taille			0800	0900	1000	1100	1200	1400	1600	1805	2006	2206	2406	2600	2800	3000	3200	3400	3600
Dimensions et poids																			
A	°,A,E,L,N,U	mm	2450	2450	2450	2450	2450	2450	2450	2450	2450	2450	2450	2450	2450	2450	2450	2450	2450
B	°,A,E,L,N,U	mm	2200	2200	2200	2200	2200	2200	2200	2200	2200	2200	2200	2200	2200	2200	2200	2200	2200
C	°	mm	2780	2780	2780	2780	3970	3970	3970	5160	5160	5160	6350	5950	7140	7140	7140	8330	8330
	A,L	mm	2780	2780	3970	3970	3970	3970	4760	5160	6350	6350	7140	8330	8330	8330	9520	9520	9520
	E,U	mm	3970	3970	3970	4760	4760	4760	5950	7140	7140	8330	8330	9520	9520	10710	11900	11900	11900
	N	mm	4760	4760	4760	5950	5950	5950	7140	8330	8330	9520	9520	10710	10710	11900	13090	13090	13090

Les unités 0800°, 0900°, 1000°, 1100°; 0800L, 0900L; 0800A, 0900A avec l'option « réservoir d'accumulation » ont une longueur de 3970 mm.

Taille			0800	0900	1000	1100	1200	1400	1600	1805	2006	2206	2406	2600	2800	3000	3200	3400	3600
Kit hydraulique intégré: 00																			
Poids																			
Poids à vide	°	kg	2240	2280	2350	2390	2880	2930	2960	3660	3830	3870	4360	4500	5150	5390	5470	6000	6150
	A,L	kg	2260	2320	2800	2870	2910	2970	3490	3710	4280	4360	4780	5510	5760	5910	6390	6520	6600
	E,U	kg	2720	2760	2840	3370	3440	3460	3940	4490	4700	5350	5390	5910	6160	6700	7140	7220	7300
	N	kg	3220	3270	3340	3770	3840	3870	4290	4940	5160	5750	5790	6310	6560	7010	7540	7620	7700

Les poids sont ceux des unités standard avec les échangeurs à plaques et sans aucun kit hydraulique.

Aermec se réserve la faculté d'apporter, à tout instant, toute modification retenue nécessaire à l'amélioration du produit, avec variation éventuelle des données techniques correspondantes.

Aermec S.p.A.
Via Roma, 996 - 37040 Bevilacqua (VR) - Italia
Tel. 0442633111 - Telefax 044293577
www.aermec.com

NRB 0800-3600

Groupe d'eau glacée à condensation par air avec échangeur à faisceau tubulaire

Puissance frigorifique 217 ÷ 1049 kW

- Microchannel coil
- Échangeur à faisceau tubulaire
- Modalité night mode
- Fonctionnement jusqu'à 50 °C de température d'air extérieur
- Contrôle HP flottant ESEER jusqu'à +7% avec ventilateurs inverter



EUROVENT CERTIFIED PERFORMANCE
www.eurovent-certification.com

DESCRIPTION

Groupe d'eau glacée pour la production d'eau glacée pour satisfaire les besoins de climatisation dans les ensembles résidentiels , commerciales ou industrielles. Ce sont des unités extérieures avec des compresseurs scroll, des batteries à microcanaux et des échangeurs à faisceau tubulaire.
Dans le unite avec désurchauffeur, il est également possible de produire gratuitement de l'eau chaude.
Le socle, la structure et les panneaux sont en acier traité avec des peintures de polyester RAL 9003.

VERSIONS

° Standard
A A haute efficacité
E A haute efficacité silencieuse
L Standard silenceuse
N A très haute efficacité, silencieuse
U A très haute efficacité

CARACTÉRISTIQUES

Champ de fonctionnement

Le fonctionnement à pleine charge est garantit jusqu'à une température de l'air extérieur de 50 °C. L'unité peut produire de l'eau glacée à une température négative (jusqu'à –10 °C pour l'eau produite par certaines versions).

bi-circuit

La gamme comprend des unités équipées avec 2 circuits de réfrigérant, conçues pour fournir des performances maximales, même à des charges partielles, et pour garantir la continuité du fonctionnement en cas d'arrêt de l'un des circuits.

Aluminium micro-canal

Les batteries de condensation à microcanal en aluminium assurent des niveaux d'efficacité élevés, des quantités de fluide frigorigène réduites et une réduction du poids de l'unité. Le traitement « O » disponible dans le configurateur assure des résistances élevées à la corrosion même dans les milieu les plus agressifs.

Vanne d'expansion électronique

La possibilité d'utiliser le détendeur thermostatique électronique, apporte d'importants bénéfices, particulièrement lorsque le réfrigérateur travaille aux charges partielles pour l'avantage du rendement énergétique de l'unité.
Standard pour les tailles de 1805 à 3600.

Option de kit hydraulique intégré

Le groupe hydraulique intégré optionnel contient les composants hydrauliques principaux ; il est disponible dans différentes configurations avec une ou deux pompes, à faible ou grande hauteur d'élévation et une accumulation inertielle, pour avoir aussi une solution d'économie et un'installation finale simple .

CONTRÔLE PCO[5]

Réglage à microprocesseur, avec un clavier à écran tactile de 7" qui permet de naviguer de manière intuitive parmi les différents écrans, pour modifier les paramètres de fonctionnement et afficher de manière graphique le comportement de certaines tailles en temps réel, et une gestion complète des alarmes et leur historique.

- La possibilité de contrôler deux unités en parallèle Master - Slave
- La présence d'une horloge de programmation permet de définir des tranches horaires de fonctionnement et un éventuel deuxième point de consigne.
- La thermorégulation s'effectue avec la logique proportionnelle intégrale, sur la base de la température de sortie de l'eau.
- **Contrôle HP flottant:** disponible pour tous les modèles avec les ventilateurs inverter ou avec DPCX. Permet avec la modulation continue des ventilateurs d'optimiser le fonctionnement de l'unité à n'importe quel point de travail, en garantissant une augmentation de l'efficacité énergétique aux charges partielles. **ESEER jusqu'à +7% avec ventilateurs inverter.**
- **Modalité Night Mode:** il est possible de configurer un profil de fonctionnement silencieux. Option parfaite, par exemple, pour le fonctionnement nocturne, parce qu'elle garantit un plus grand confort acoustique pendant les heures du soir, et un rendement élevé pendant les heures de plus grande charge. **Pour la modalité Night Mode, dans les versions standard, l'accessoire DCPX (de série dans les versions silencieuses) ou le ventilateur inverseur « J » sont obligatoires "J".**

CONFIGURATEUR

Champ		Description
1,2,3		**NRB**
4,5,6,7		**Taille** 0800, 0900, 1000, 1100, 1200, 1400, 1600, 1805, 2006, 2206, 2406, 2600, 2800, 3000, 3200, 3400, 3600
8		**Champ d'utilisation**
	°	Détendeur thermostatique mécanique standard (1)
	X	Détendeur thermostatique électronique (1)
	Y	Détendeur thermostatique mécanique pour basse température (2)
	Z	Détendeur thermostatique électronique pour basse température (2)
9		**Modèle**
	Q	Froid seul avec échangeur à faisceau tubulaire
10		**Récupération de chaleur**
	°	Sans récupération de chaleur
	D	Avec désurchauffeur (3)
	T	Avec récupération total (4)
11		**Version**
	°	Standard
	A	A haute efficacité
	E	A haute efficacité silencieuse
	L	Standard silenceuse
	N	A très haute efficacité, silencieuse
	U	A très haute efficacité
12		**Batteries**
	°	Aluminium micro-canal
	I	En cuivre - aluminium
	O	Painted aluminium microchannel
	R	Cuivre - cuivre
	S	Cuivre - cuivre étamé
	V	En cuivre - aluminium verni
13		**Ventilateurs**
	J	Inverter
	M	Majoré

Champ		Description
14		**Alimentation**
	°	400V ~ 3 50Hz avec disjoncteurs magnétothermiques
15,16		**Kit hydraulique intégré**
		Sans kit hydraulique (5)
	00	Sans kit hydraulique
		Kit avec n°1 pompe
	PA	Pompe A
	PB	Pompe B
	PC	Pompe C
	PD	Pompe D
	PE	Pompe E
	PF	Pompe F
	PG	Pompe G
	PH	Pompe H
	PI	Pompe I
	PJ	Pompe J
		Kit avec n°1 pump + pompe de réserve
	DA	Pompe A + pompe de réserve
	DB	Pompe B + pompe de réserve
	DC	Pompe C + pompe de réserve
	DD	Pompe D + pompe de réserve
	DE	Pompe E + pompe de réserve
	DF	Pompe F + pompe de réserve
	DG	Pompe G + pompe de réserve
	DH	Pompe H + pompe de réserve
	DI	Pompe I + pompe de réserve
	DJ	Pompe J + pompe de réserve

(1) Eau produite de 4 °C ÷ 18 °C
(2) Eau produite entre 4 ° C et -8 ° C pour la version ° - L, de 4 °C ÷ -10 °C pour les autres versions
(3) À l'entrée de l'échangeur, il est nécessaire de garantir en permanence une température de l'eau non inférieure à 35 °C.
(4) Pour la compatibilité avec total recovery voir tableau ci-dessous.
(5) Pour la compatibilité avec le kit hydrauliques, voir le tableau ci-dessous.

Compatibilité avec récupération totale

Version		800	900	1000	1100	1200	1400	1600	1805	2006	2206	2406	2600	2800	3000	3200	3400	3600
standard	°	-	-	-	-	-	-	-	-	-	-	•	•	•	•	•	•	•
Standard silenceuse	L	-	-	-	-	-	-	-	-	•	•	•	•	•	•	•	•	•
A haute efficacité	A	-	-	-	-	-	-	-	-	•	•	•	•	•	•	•	•	•
A haute efficacité silencieuse	E	-	-	-	-	-	-	•	•	•	•	•	•	•	•	•	•	•
A très haute efficacité	U	-	-	-	-	-	-	•	•	•	•	•	•	•	•	•	•	•
A très haute efficacité, silencieuse	N	-	-	-	•	•	•	•	•	•	•	•	•	•	•	•	•	•

Compatibilité des modèles avec les groupes hydrauliques disponibles avec configurateur

Version		800	900	1000	1100	1200	1400	1600	1805	2006	2206	2406	2600	2800	3000	3200	3400	3600
standard	°	-	-	-	-	•	-	-	•	•	•	•	•	•	•	•	•	•
Standard silenceuse	L	-	-	•	-	-	-	•	•	•	•	•	•	•	•	•	•	•
A haute efficacité	A	-	-	•	-	-	-	•	•	•	•	•	•	•	•	•	•	•
A haute efficacité silencieuse	E	•	•	-	•	•	•	•	•	•	•	•	•	•	•	•	•	•
A très haute efficacité	U	•	•	-	•	•	•	•	•	•	•	•	•	•	•	•	•	•
A très haute efficacité, silencieuse	N	•	•	•	•	•	•	•	•	•	•	•	•	•	•	•	•	•

ACCESSOIRES

AER485P1: Interface RS-485 pour systèmes de supervision avec protocole MODBUS

AERBACP: Interface de communication Ethernet pour les protocoles Bacnet/IP, Modbus TCP/IP, SNMP

AERLINK: Passerelle WiFi avec un port série RS485 installable sur toutes les machines ou sur tous les contrôleurs qui présentent à leur tour un port série RS485. Le module est en mesure de tenir activées simultanément la fonction d'AP WIFI (Access point) et la fonction de WIFI Station, cette dernière permet de se connecter au réseau LAN domestique ou d'entreprise avec VMF-E5 et E6. Pour faciliter certaines opérations de gestion et de contrôle de l'unité est disponible l'application AERAPP pour les systèmes Android et iOS.

AERNET: Le dispositif permet d'effectuer le contrôle, la gestion et le suivi à distance d'un groupe d'eau glacée avec un PC, un smartphone ou une tablette via une connexion Cloud. AERNET remplit la fonction de Master tandis que chaque unité connectée est configurée en Slave, jusqu'à un maximum de 6 unités ; avec un simple clic, il est également possible d'enregistrer, sur son propre terminal, un fichier journal contenant toutes les données des unités connectées pour d'éventuelles analyses postérieures.

FL: Fluxostat.

MULTICHILLER_EVO: Système de contrôle pour la commande, l'allumage et l'extinction de chaque groupe d'eau glacée dans un système où plusieurs appareils sont installés en parallèle, en assurant toujours un débit constant de l'évaporateur.

PGD1: il permet d'exécuter à distance les opérations de commande de l'unité.

AVX: Supports antivibration à ressort.

DCPX: Dispositif pour contrôler la température de condensation, avec modulation en continu de la vitesse du ventilateur par le transducteur de pression.

ACCESSOIRES MONTÉS EN USINE

DRE: Dispositif électronique de réduction de l'intensité de démarrage.

RIF: Resynchroniseur de courant. Branché en parallèle au moteur, il permet une réduction de l'intensité de fonctionnement (environ 10%).

GP_: Kit grilles anti-intrusion

KRS: Résistance électrique échangeurs

COMPATIBILITÉ DES ACCESSOIRES

Modèle	Ver	0800	0900	1000	1100	1200	1400	1600	1805	2006	2206	2406	2600	2800	3000	3200	3400	3600
AER485P1	°,A,E,L,N,U	•	•	•	•	•	•	•	•	•	•	•	•	•	•	•	•	•
AERBACP	°,A,E,L,N,U	•	•	•	•	•	•	•	•	•	•	•	•	•	•	•	•	•
AERLINK	°,A,E,L,N,U	•	•	•	•	•	•	•	•	•	•	•	•	•	•	•	•	•
AERNET	°,A,E,L,N,U	•	•	•	•	•	•	•	•	•	•	•	•	•	•	•	•	•
FL	°,A,E,L,N,U	•	•	•	•	•	•	•	•	•	•	•	•	•	•	•	•	•
MULTICHILLER_EVO	°,A,E,L,N,U	•	•	•	•	•	•	•	•	•	•	•	•	•	•	•	•	•
PGD1	°,A,E,L,N,U	•	•	•	•	•	•	•	•	•	•	•	•	•	•	•	•	•

Ver	0800	0900	1000	1100	1200	1400	1600	1805	2006
Ventilateurs: M									
°	DCPX130	DCPX130	DCPX130	DCPX130	DCPX131	DCPX131	DCPX131	DCPX155	DCPX155
A	DCPX130	DCPX130	DCPX131	DCPX131	DCPX131	DCPX131	DCPX132	DCPX155	DCPX156
E,L,N	De Série	De Série	De Série	De Série	De Série	De Série	De Série	De Série	De Série
U	DCPX131	DCPX131	DCPX131	DCPX132	DCPX132	DCPX132	DCPX133	DCPX134	DCPX134

Ver	2206	2406	2600	2800	3000	3200	3400	3600
Ventilateurs: M								
°	DCPX155	DCPX156	DCPX133	DCPX134	DCPX134	DCPX134	DCPX135	DCPX135
A	DCPX156	DCPX134	DCPX135	DCPX135	DCPX135	DCPX136	DCPX136	DCPX136
E,L,N	De Série	De Série	De Série	De Série	De Série	De Série	De Série	De Série
U	DCPX135	DCPX135	DCPX136	DCPX136	DCPX137	DCPX138	DCPX138	DCPX138

Support antivibratoires

Ver	0800	0900	1000	1100	1200	1400	1600	1805	2006	2206	2406	2600	2800	3000	3200	3400	3600
Kit hydraulique intégré: 00																	
°	AVX1107	AVX1107	AVX1107	AVX1107	AVX1108	AVX1108	AVX1108	AVX1109	AVX1109	AVX1109	AVX1110	AVX1112	AVX1114	AVX1114	AVX1114	AVX1106	AVX1106
A,L	AVX1107	AVX1107	AVX1108	AVX1108	AVX1108	AVX1108	AVX1109	AVX1109	AVX1110	AVX1110	AVX1111	AVX1105	AVX1105	AVX1105	AVX1102	AVX1102	AVX1102
E,U	AVX1108	AVX1108	AVX1108	AVX1109	AVX1109	AVX1109	AVX1110	AVX1111	AVX1111	AVX1105	AVX1105	AVX1102	AVX1102	AVX1113	AVX1103	AVX1103	AVX1103
N	AVX1109	AVX1109	AVX1109	AVX1110	AVX1110	AVX1110	AVX1111	AVX1105	AVX1105	AVX1102	AVX1102	AVX1113	AVX1113	AVX1103	AVX1104	AVX1104	AVX1104
Kit hydraulique intégré: DA, DB, DC, DD, DE, DF, DG, DH, DI, DJ, PA, PB, PC, PD, PE, PF, PG, PH, PI, PJ																	
°	-	-	-	-	AVX1108	-	-	AVX1109	AVX1109	AVX1109	AVX1110	AVX1112	AVX1114	AVX1114	AVX1114	AVX1106	AVX1106
A,L	-	-	AVX1108	-	-	-	AVX1109	AVX1109	AVX1110	AVX1110	AVX1111	AVX1105	AVX1105	AVX1105	AVX1102	AVX1102	AVX1102
E,U	AVX1108	AVX1108	-	AVX1109	AVX1109	AVX1109	AVX1110	AVX1111	AVX1111	AVX1105	AVX1105	AVX1102	AVX1102	AVX1113	AVX1103	AVX1103	AVX1103
N	AVX1109	AVX1109	AVX1109	AVX1110	AVX1110	AVX1110	AVX1111	AVX1105	AVX1105	AVX1102	AVX1102	AVX1113	AVX1113	AVX1103	AVX1104	AVX1104	AVX1104

Dispositif de réduction de l'intensité de démarrage

Ver	0800	0900	1000	1100	1200	1400	1600	1805	2006
°,A,E,L,N,U	DRENRB0800 (1)	DRENRB0900 (1)	DRENRB1000 (1)	DRENRB1100 (1)	DRENRB1200 (1)	DRENRB1400 (1)	DRENRB1600 (1)	DRENRB1805 (1)	DRENRB2006 (1)

(1) Uniquement pour alimentations 400 V 3N ~ 50 Hz et 400 V 3 ~ 50 Hz. La présence de x 2 ou x 3 indique la quantité à commander.
Le fond gris indique les accessoires montés en usine

Ver	2206	2406	2600	2800	3000	3200	3400	3600
°,A,E,L,N,U	DRENRB2206 (1)	DRENRB2406 (1)	-	-	-	-	-	-

(1) Uniquement pour alimentations 400 V 3N ~ 50 Hz et 400 V 3 ~ 50 Hz. La présence de x 2 ou x 3 indique la quantité à commander.
L'accessoire ne peut pas être monté sur les configurations indiquées avec -
Le fond gris indique les accessoires montés en usine

Resynchroniseur de courant

Ver	0800	0900	1000	1100	1200	1400	1600	1805	2006
°	RIFNRB0800	RIFNRB0900	RIFNRB1000	RIFNRB1100	RIFNRB1200	RIFNRB1400	RIFNRB1600	RIFNRB1805	RIFNRB2006
A,L	RIFNRB0800	RIFNRB0900	RIFNRB1000	RIFNRB1100	RIFNRB1200	RIFNRB1400	RIFNRB1601	RIFNRB1805	RIFNRB2006
E,U	RIFNRB0800	RIFNRB0900	RIFNRB1000	RIFNRB1101	RIFNRB1201	RIFNRB1401	RIFNRB1601	RIFNRB1815	RIFNRB2016
N	RIFNRB0801	RIFNRB0901	RIFNRB1001	RIFNRB1101	RIFNRB1201	RIFNRB1401	RIFNRB1601	RIFNRB1815	RIFNRB2016

Le fond gris indique les accessoires montés en usine

Ver	2206	2406	2600	2800	3000	3200	3400	3600
°	RIFNRB2206	RIFNRB2406	RIFNRB2600	RIFNRB2800	RIFNRB3000	RIFNRB3200	RIFNRB3400	RIFNRB3600
A,L	RIFNRB2206	RIFNRB2416	RIFNRB2600	RIFNRB2800	RIFNRB3000	RIFNRB3200	RIFNRB3400	RIFNRB3600
E,N,U	RIFNRB2216	RIFNRB2416	RIFNRB2600	RIFNRB2800	RIFNRB3000	RIFNRB3200	RIFNRB3400	RIFNRB3600

Le fond gris indique les accessoires montés en usine

Grilles anti-intrusion

Ver	0800	0900	1000	1100	1200	1400	1600	1805	2006	2206	2406	2600	2800	3000	3200	3400	3600
Kit hydraulique intégré: 00																	
°	GP2VN	GP2VN	GP2VN	GP2VN	GP3VN	GP3VN	GP3VN	GP4VN	GP4VN	GP4VN	GP5VN	GP5VN	GP6V	GP6V	GP6V	GP7V	GP7V
A,L	GP2VN	GP2VN	GP3VN	GP3VN	GP3VN	GP3VN	GP4VN	GP4VN	GP5VN	GP5VN	GP5VN	GP7V	GP7V	GP7V	GP8V	GP8V	GP8V
E,U	GP3VN	GP3VN	GP3VN	GP4VN	GP4VN	GP4VN	GP5VN	GP6V	GP6V	GP7V	GP7V	GP8V	GP8V	GP9VN	GP10V	GP10V	GP10V
N	GP4VN	GP4VN	GP4VN	GP5VN	GP5VN	GP5VN	GP6V	GP7V	GP7V	GP8V	GP4VN	GP9VN	GP9VN	GP10V	GP11V	GP11V	GP11V
Kit hydraulique intégré: DA, DB, DC, DD, DE, DF, DG, DH, DI, DJ, PA, PB, PC, PD, PE, PF, PG, PH, PI, PJ																	
°	-	-	-	-	GP3VN	-	-	GP4VN	GP4VN	GP4VN	GP5VN	GP5VN	GP6V	GP6V	GP6V	GP7V	GP7V
A,L	-	-	GP3VN	-	-	-	GP4VN	GP4VN	GP5VN	GP5VN	GP5VN	GP7V	GP7V	GP7V	GP8V	GP8V	GP8V
E,U	GP3VN	GP3VN	-	GP4VN	GP4VN	GP4VN	GP5VN	GP6V	GP6V	GP7V	GP7V	GP8V	GP8V	GP9VN	GP10V	GP10V	GP10V
N	GP4VN	GP4VN	GP4VN	GP5VN	GP5VN	GP5VN	GP6V	GP7V	GP7V	GP8V	GP4VN	GP9VN	GP9VN	GP10V	GP11V	GP11V	GP11V

Le fond gris indique les accessoires montés en usine

Kit pour basses températures

Ver	0800	0900	1000	1100	1200	1400	1600	1805	2006	2206	2406	2600	2800	3000	3200	3400	3600
°	-	-	-	-	-	-	-	XLA (1)	XLA (1)	XLA (1)	XLA (1)	XLA (1)	XLA (1)	XLA (1)	XLA (1)	XLA (1)	XLA (1)
A,L	-	-	-	-	-	-	XLA (1)	XLA (1)	XLA (1)	XLA (1)	XLA (1)	XLA (1)	XLA (1)	XLA (1)	XLA (1)	XLA (1)	XLA (1)
E,U	-	-	-	XLA (1)	XLA (1)	XLA (1)	XLA (1)	XLA (1)	XLA (1)	XLA (1)	XLA (1)	XLA (1)	XLA (1)	XLA (1)	XLA (1)	XLA (1)	XLA (1)
N	XLA (1)	XLA (1)	XLA (1)	XLA (1)	XLA (1)	XLA (1)	XLA (1)	XLA (1)	XLA (1)	XLA (1)	XLA (1)	XLA (1)	XLA (1)	XLA (1)	XLA (1)	XLA (1)	XLA (1)

(1) Avec l'accessoire XLA les DCPX ne servent pas.
L'accessoire ne peut pas être monté sur les configurations indiquées avec -
Le fond gris indique les accessoires montés en usine

DONNÉES TECHNIQUES

NRB - °

Taille		0800	0900	1000	1100	1200	1400	1600	1805	2006	2206	2406	2600	2800	3000	3200	3400	3600
Performances en mode refroidissement 12 °C / 7 °C (1)																		
Puissance frigorifique	kW	221,5	244,5	270,3	299,7	353,1	404,9	439,0	511,2	560,9	598,2	675,8	721,6	786,8	830,6	880,2	945,8	998,2
Puissance absorbée	kW	73,3	83,1	94,1	110,3	117,5	135,4	155,1	175,7	194,0	216,6	236,5	256,0	270,3	292,6	314,7	329,4	355,2
Courant total absorbé froid	A	128,3	143,1	160,0	185,5	201,6	229,9	260,8	299,7	329,8	366,5	404,6	434,0	459,4	498,2	534,6	562,9	606,0
EER	W/W	3,02	2,94	2,87	2,72	3,00	2,99	2,83	2,91	2,89	2,76	2,86	2,82	2,91	2,84	2,80	2,87	2,81
Débit eau côté installation	l/h	38117	42077	46498	51565	60733	69640	75512	87913	96469	102883	116222	124100	135305	142813	151332	162608	171611
Pertes de charge côté installation	kPa	46	55	38	45	44	39	46	40	47	53	52	58	60	36	39	46	43

(1) Données EN 14511:2022 ; Eau échangeur côté installation 12 °C / 7 °C ; Air extérieur 35 °C

NRB - L

Taille		0800	0900	1000	1100	1200	1400	1600	1805	2006	2206	2406	2600	2800	3000	3200	3400	3600
Performances en mode refroidissement 12 °C / 7 °C (1)																		
Puissance frigorifique	kW	216,9	237,7	272,7	307,7	343,9	391,0	438,4	498,2	555,4	608,2	666,2	727,2	770,0	834,2	886,6	952,6	1004,1
Puissance absorbée	kW	73,0	85,9	92,0	107,4	122,7	139,0	151,9	173,3	191,6	213,6	233,8	246,8	270,1	284,5	307,5	323,1	347,9
Courant total absorbé froid	A	122,8	142,3	154,5	179,0	203,4	231,8	250,8	289,7	318,6	359,2	390,2	412,6	448,8	478,6	512,6	544,6	585,4
EER	W/W	2,97	2,77	2,97	2,87	2,80	2,81	2,89	2,87	2,90	2,85	2,85	2,95	2,85	2,93	2,88	2,95	2,89
Débit eau côté installation	l/h	37323	40891	46905	52926	59137	67243	75381	85669	95498	104586	114564	125029	132382	143408	152424	163777	172632
Pertes de charge côté installation	kPa	25	20	27	24	29	23	30	28	37	36	44	28	31	30	34	39	43

(1) Données EN 14511:2022 ; Eau échangeur côté installation 12 °C / 7 °C ; Air extérieur 35 °C

NRB - A

Taille		0800	0900	1000	1100	1200	1400	1600	1805	2006	2206	2406	2600	2800	3000	3200	3400	3600
Performances en mode refroidissement 12 °C / 7 °C (1)																		
Puissance frigorifique	kW	224,1	252,2	283,7	326,1	361,2	411,7	462,2	519,2	576,0	633,3	697,6	757,5	805,8	867,0	928,7	980,8	1026,8
Puissance absorbée	kW	70,6	80,9	90,2	104,7	115,3	131,8	147,6	166,3	183,5	203,1	223,3	240,5	256,5	277,0	297,0	314,4	330,3
Courant total absorbé froid	A	123,9	139,9	158,8	181,8	198,2	224,1	252,4	283,8	316,2	348,7	386,3	417,6	441,6	475,9	513,3	541,6	567,7
EER	W/W	3,17	3,12	3,15	3,12	3,13	3,12	3,13	3,12	3,14	3,12	3,12	3,15	3,14	3,13	3,13	3,12	3,11
Débit eau côté installation	l/h	38561	43394	48802	56076	62118	70789	79487	89271	99048	108894	119965	130236	138537	149048	159671	168622	176531
Pertes de charge côté installation	kPa	27	22	30	27	32	25	34	30	39	39	48	30	34	32	38	41	45

(1) Données EN 14511:2022 ; Eau échangeur côté installation 12 °C / 7 °C ; Air extérieur 35 °C

NRB - E

Taille		0800	0900	1000	1100	1200	1400	1600	1805	2006	2206	2406	2600	2800	3000	3200	3400	3600
Performances en mode refroidissement 12 °C / 7 °C (1)																		
Puissance frigorifique	kW	219,2	248,3	275,0	321,4	358,7	403,2	455,0	514,5	569,0	637,2	688,3	741,1	794,3	857,9	911,7	965,1	1019,4
Puissance absorbée	kW	69,6	79,4	88,5	102,2	114,9	129,8	144,5	164,7	183,0	203,4	221,4	236,5	255,5	274,7	290,6	310,5	327,8
Courant total absorbé froid	A	119,5	134,7	148,8	172,1	192,6	215,7	240,1	275,1	306,1	342,6	372,8	397,0	425,9	459,5	487,5	520,6	549,0
EER	W/W	3,15	3,13	3,11	3,15	3,12	3,11	3,15	3,12	3,11	3,13	3,11	3,13	3,11	3,12	3,14	3,11	3,11
Débit eau côté installation	l/h	37710	42726	47303	55271	61679	69338	78240	88465	97841	109550	118323	127417	136570	147496	156744	165934	175268
Pertes de charge côté installation	kPa	19	23	20	27	21	27	26	33	33	22	25	30	34	33	38	41	46

(1) Données EN 14511:2022 ; Eau échangeur côté installation 12 °C / 7 °C ; Air extérieur 35 °C

NRB - U

Taille		0800	0900	1000	1100	1200	1400	1600	1805	2006	2206	2406	2600	2800	3000	3200	3400	3600
Performances en mode refroidissement 12 °C / 7 °C (1)																		
Puissance frigorifique	kW	227,6	257,6	286,5	329,6	369,8	414,6	466,9	529,2	594,0	655,1	716,9	765,5	815,3	879,0	940,9	999,7	1049,5
Puissance absorbée	kW	68,8	77,7	86,8	99,5	111,7	126,1	140,9	159,5	179,0	197,8	215,3	229,4	248,9	265,7	282,3	302,5	319,5
Courant total absorbé froid	A	124,3	138,5	152,9	176,0	195,6	218,0	244,0	278,3	311,7	347,7	377,4	401,2	431,5	463,1	493,9	527,9	556,4
EER	W/W	3,30	3,31	3,30	3,31	3,31	3,28	3,31	3,32	3,32	3,31	3,33	3,34	3,28	3,31	3,33	3,30	3,28
Débit eau côté installation	l/h	39151	44308	49294	56689	63596	71302	80286	91003	102137	112618	123250	131616	140179	151126	161768	171875	180443
Pertes de charge côté installation	kPa	20	25	21	29	23	28	27	35	36	23	27	32	36	35	40	44	49

(1) Données EN 14511:2022 ; Eau échangeur côté installation 12 °C / 7 °C ; Air extérieur 35 °C

NRB - N

Taille		0800	0900	1000	1100	1200	1400	1600	1805	2006	2206	2406	2600	2800	3000	3200	3400	3600
Performances en mode refroidissement 12 °C / 7 °C (1)																		
Puissance frigorifique	kW	227,7	260,4	284,7	327,7	367,7	412,3	466,1	521,6	579,1	645,7	702,6	749,4	804,7	866,4	926,7	973,5	1029,9
Puissance absorbée	kW	68,5	78,9	86,4	98,5	111,9	125,4	140,4	157,8	176,0	194,6	212,9	229,0	246,7	263,5	282,7	301,1	319,3
Courant total absorbé froid	A	118,2	135,1	146,9	166,9	188,6	209,4	234,0	264,2	295,4	328,9	360,0	385,3	412,5	442,0	475,2	506,2	536,4
EER	W/W	3,32	3,30	3,30	3,33	3,29	3,29	3,32	3,31	3,29	3,32	3,30	3,27	3,26	3,29	3,28	3,23	3,23
Débit eau côté installation	l/h	39166	44792	48972	56365	63234	70905	80151	89691	99569	111009	120789	128849	138355	148961	159328	167377	177077
Pertes de charge côté installation	kPa	20	25	21	28	23	28	27	34	34	23	26	30	35	34	39	42	47

(1) Données EN 14511:2022 ; Eau échangeur côté installation 12 °C / 7 °C ; Air extérieur 35 °C

INDICES ÉNERGÉTIQUES (RÈG. (UE) 2016/2281)

Taille			0800	0900	1000	1100	1200	1400	1600	1805	2006	2206	2406	2600	2800	3000	3200	3400	3600
Ventilateurs: J																			
SEER - 12/7 (EN14825: 2018) (1)																			
SEER	°	W/W	4,44	4,33	4,27	4,25	4,39	- (2)	- (2)	- (2)	- (2)	- (2)	- (2)	- (2)	- (2)	- (2)	- (2)	- (2)	- (2)
	A	W/W	4,65	4,55	4,66	4,70	4,69	4,73	4,76	4,64	4,64	4,62	4,61	4,68	4,66	4,66	4,68	4,64	4,63
	E	W/W	4,75	4,67	4,63	4,81	4,82	4,76	4,88	4,73	4,67	4,70	4,74	4,69	4,71	4,74	4,80	4,72	4,73
	L	W/W	4,56	4,42	4,50	4,51	4,58	4,59	4,67	4,56	4,56	4,58	4,57	4,61	4,56	4,57	4,58	4,62	4,56
	N	W/W	4,85	4,79	4,83	4,96	4,93	4,97	5,03	4,93	4,82	4,89	4,83	4,89	4,80	4,84	4,83	4,73	4,73
	U	W/W	4,76	4,75	4,71	4,89	4,85	4,86	4,91	4,84	4,77	4,82	4,78	4,87	4,81	4,85	4,92	4,83	4,81
Efficacité saisonnière	°	%	174,60	170,10	167,60	167,10	172,70	- (2)	- (2)	- (2)	- (2)	- (2)	- (2)	- (2)	- (2)	- (2)	- (2)	- (2)	- (2)
	A	%	182,80	179,10	183,40	185,00	184,70	186,20	187,30	182,70	182,40	181,70	181,50	184,20	183,50	183,30	184,00	182,70	182,00
	E	%	187,00	183,70	182,00	189,30	189,60	187,50	192,30	186,20	183,90	184,80	186,40	184,70	185,30	186,40	189,10	185,80	186,10
	L	%	179,20	173,80	177,00	177,50	180,10	180,40	183,90	179,50	179,40	180,10	179,60	181,30	179,40	179,90	180,30	181,60	179,30
	N	%	191,10	188,40	190,30	195,40	194,20	195,90	198,10	194,10	189,90	192,40	190,00	192,70	189,10	190,60	190,20	186,30	186,20
	U	%	187,40	187,10	185,20	192,50	191,00	191,30	193,30	190,70	187,70	189,60	188,10	191,90	189,40	191,10	193,80	190,00	189,40
SEER - 23/18 (EN14825: 2018) (3)																			
SEER	°	W/W	5,28	5,16	5,07	4,96	5,40	5,44	5,18	5,07	5,13	4,77	5,07	5,09	5,09	4,98	4,92	5,09	5,01
	A	W/W	5,50	5,35	5,50	5,51	5,55	5,55	5,63	5,34	5,44	5,30	5,42	5,41	5,43	5,38	5,43	5,36	5,40
	E	W/W	5,62	5,53	5,46	5,70	5,69	5,63	5,77	5,50	5,52	5,48	5,59	5,47	5,41	5,47	5,77	5,50	5,51
	L	W/W	5,34	5,14	5,35	5,33	5,37	5,34	5,47	5,26	5,32	5,20	5,26	5,35	5,20	5,25	5,21	5,32	5,23
	N	W/W	5,92	5,71	5,76	5,91	5,88	5,91	5,99	5,75	5,74	5,71	5,75	5,74	5,55	5,62	5,64	5,54	5,54
	U	W/W	5,65	5,67	5,59	5,82	5,76	5,80	5,83	5,67	5,69	5,61	5,68	5,77	5,59	5,66	5,85	5,70	5,69
Efficacité saisonnière	°	%	208,10	203,40	199,80	195,40	212,90	214,50	204,10	199,90	202,10	187,80	199,60	200,40	200,40	196,10	193,90	200,40	197,40
	A	%	217,00	210,90	217,00	217,50	219,10	219,10	222,10	210,50	214,60	209,10	213,60	213,40	214,20	212,00	214,30	211,50	213,00
	E	%	221,90	218,30	215,30	224,90	224,50	222,20	227,70	216,80	217,70	216,00	220,60	215,70	213,40	215,60	227,90	216,80	217,20
	L	%	210,40	202,70	211,00	210,20	211,60	210,40	215,80	207,40	209,70	205,10	207,50	211,00	204,80	206,90	205,40	209,90	206,20
	N	%	229,90	225,30	227,50	233,50	232,10	233,40	236,40	226,80	226,40	225,50	227,10	226,40	219,10	221,60	222,40	218,40	218,50
	U	%	222,80	223,70	220,70	229,90	227,50	228,80	230,20	223,80	224,50	221,50	224,00	227,80	220,60	223,40	231,00	225,00	224,40
SEPR - (EN 14825: 2018) (3)																			
SEPR	°	W/W	5,39	5,22	5,17	5,03	5,36	5,51	5,52	5,58	5,52	5,51	5,51	5,52	5,53	5,54	5,55	5,51	5,53
	A	W/W	5,64	5,29	5,58	5,30	5,55	5,52	5,56	5,56	5,57	5,55	5,55	5,54	5,59	5,55	5,59	5,56	5,56
	E	W/W	5,56	5,22	5,47	5,25	5,52	5,56	5,58	5,54	5,53	5,55	5,55	5,56	5,53	5,55	5,53	5,51	5,55
	L	W/W	5,32	5,05	5,31	5,04	5,18	5,05	5,53	5,53	5,53	5,52	5,54	5,54	5,54	5,52	5,54	5,52	5,53
	N	W/W	5,69	5,55	5,67	5,60	5,64	5,62	5,66	5,57	5,67	5,60	5,64	5,61	5,51	5,63	5,69	5,51	5,63
	U	W/W	5,67	5,54	5,66	5,54	5,68	5,59	5,69	5,55	5,55	5,58	5,72	5,74	5,60	5,70	5,67	5,71	5,58
Ventilateurs: M																			
SEER - 12/7 (EN14825: 2018) (1)																			
SEER	°	W/W	4,23	4,13	4,10	4,11	4,19	- (2)	- (2)	- (2)	- (2)	- (2)	- (2)	- (2)	- (2)	- (2)	- (2)	- (2)	- (2)
	A	W/W	4,41	4,34	4,39	4,45	4,48	- (2)	- (2)	- (2)	- (2)	- (2)	- (2)	- (2)	- (2)	- (2)	- (2)	- (2)	- (2)
	E	W/W	4,47	4,40	4,40	4,54	4,54	- (2)	- (2)	- (2)	- (2)	- (2)	- (2)	- (2)	- (2)	- (2)	- (2)	- (2)	- (2)
	L	W/W	4,31	4,17	4,25	4,27	4,31	- (2)	- (2)	- (2)	- (2)	- (2)	- (2)	- (2)	- (2)	- (2)	- (2)	- (2)	- (2)
	N	W/W	4,61	4,56	4,58	4,72	4,68	4,72	4,78	4,66	4,58	4,61	4,62	4,64	4,59	4,62	4,60	4,59	4,62
	U	W/W	4,51	4,51	4,51	4,63	4,64	4,65	4,70	4,61	4,56	4,57	4,59	4,58	4,56	4,59	4,57	4,56	4,56
Efficacité saisonnière	°	%	166,00	162,30	161,00	161,20	164,70	- (2)	- (2)	- (2)	- (2)	- (2)	- (2)	- (2)	- (2)	- (2)	- (2)	- (2)	- (2)
	A	%	173,50	170,60	172,40	174,90	176,00	- (2)	- (2)	- (2)	- (2)	- (2)	- (2)	- (2)	- (2)	- (2)	- (2)	- (2)	- (2)
	E	%	175,60	173,10	173,10	178,70	178,50	- (2)	- (2)	- (2)	- (2)	- (2)	- (2)	- (2)	- (2)	- (2)	- (2)	- (2)	- (2)
	L	%	169,40	163,60	166,80	167,60	169,20	- (2)	- (2)	- (2)	- (2)	- (2)	- (2)	- (2)	- (2)	- (2)	- (2)	- (2)	- (2)
	N	%	181,30	179,30	180,00	185,70	184,10	185,90	188,20	183,40	180,30	181,50	181,60	182,70	180,60	181,70	180,90	180,60	181,70
	U	%	177,20	177,40	177,20	182,10	182,50	183,10	184,80	181,40	179,20	179,90	180,50	180,30	179,30	180,60	179,70	179,50	179,30
SEER - 23/18 (EN14825: 2018) (3)																			
SEER	°	W/W	5,08	4,98	4,92	4,82	5,20	5,26	5,03	4,91	4,97	4,63	4,91	4,84	4,86	4,77	4,73	4,85	4,81
	A	W/W	5,29	5,15	5,25	5,28	5,35	5,37	5,42	5,15	5,22	5,09	5,22	5,30	5,18	5,15	5,17	5,13	5,13
	E	W/W	5,36	5,24	5,28	5,40	5,43	5,37	5,54	5,21	5,22	5,21	5,30	5,33	5,14	5,17	5,22	5,17	5,21
	L	W/W	5,06	4,87	5,07	5,08	5,05	5,10	5,19	5,02	5,02	4,92	4,99	5,21	4,94	5,03	4,99	5,06	5,07
	N	W/W	5,57	5,47	5,50	5,66	5,61	5,65	5,73	5,48	5,48	5,44	5,54	5,48	5,32	5,37	5,37	5,29	5,32
	U	W/W	5,41	5,44	5,41	5,58	5,56	5,60	5,63	5,46	5,49	5,39	5,50	5,57	5,29	5,35	5,48	5,36	5,38

(1) Calcul effectué avec un débit d'eau FIXE et une température de sortie VARIABLE.
(2) Non conforme à la réglementation UE 2016/2281 pour les applications de confort 12°C / 7°C
(3) Calcul effectué avec un débit d'eau FIXE.

Taille			0800	0900	1000	1100	1200	1400	1600	1805	2006	2206	2406	2600	2800	3000	3200	3400	3600
Efficacité saisonnière	°	%	200,10	196,00	193,60	189,90	205,10	207,30	198,30	193,30	195,70	182,00	193,50	190,60	191,50	187,90	186,00	191,00	189,20
	A	%	208,40	203,00	206,80	208,00	211,10	211,60	213,60	203,10	205,70	200,60	205,60	209,10	204,00	203,00	203,60	202,10	202,10
	E	%	211,40	206,40	208,30	213,00	214,00	211,80	218,50	205,50	205,70	205,30	208,90	210,30	202,40	203,90	205,90	203,70	205,50
	L	%	199,40	191,90	199,70	200,10	199,10	200,80	204,40	197,70	197,60	193,90	196,40	205,20	194,50	198,00	196,40	199,50	199,80
	N	%	219,70	215,80	216,80	223,40	221,50	223,00	226,20	216,00	216,30	214,60	218,40	216,30	209,60	211,60	211,80	208,50	209,70
	U	%	213,40	214,40	213,30	220,00	219,50	221,00	222,20	215,30	216,40	212,50	216,90	219,70	208,70	211,10	216,10	211,40	212,00
SEPR - (EN 14825: 2018) (3)																			
SEPR	°	W/W	5,39	5,22	5,17	5,03	5,36	5,51	5,52	5,58	5,52	5,51	5,51	5,52	5,53	5,54	5,55	5,51	5,53
	A	W/W	5,64	5,29	5,58	5,30	5,55	5,52	5,56	5,56	5,57	5,55	5,55	5,54	5,59	5,55	5,59	5,56	5,56
	E	W/W	5,56	5,22	5,47	5,25	5,52	5,56	5,58	5,54	5,53	5,55	5,55	5,56	5,53	5,55	5,53	5,51	5,55
	L	W/W	5,32	5,05	5,31	5,04	5,18	5,05	5,53	5,53	5,53	5,52	5,54	5,54	5,54	5,52	5,54	5,52	5,53
	N	W/W	5,69	5,55	5,67	5,60	5,64	5,62	5,66	5,57	5,63	5,60	5,64	5,61	5,51	5,63	5,69	5,51	5,63
	U	W/W	5,67	5,54	5,66	5,54	5,68	5,59	5,69	5,55	5,55	5,58	5,72	5,74	5,60	5,70	5,67	5,71	5,58

(1) Calcul effectué avec un débit d'eau FIXE et une température de sortie VARIABLE.
(2) Non conforme à la réglementation UE 2016/2281 pour les applications de confort 12°C / 7°C
(3) Calcul effectué avec un débit d'eau FIXE.

DONNÉES ÉLECTRIQUES

Taille			0800	0900	1000	1100	1200	1400	1600	1805	2006	2206	2406	2600	2800	3000	3200	3400	3600
Données électriques																			
Courant maximal (FLA)	°	A	164,3	180,7	197,0	226,4	262,1	291,1	320,1	371,3	416,0	445,0	480,4	529,4	568,6	609,5	650,4	697,7	738,6
	A,L	A	177,1	193,4	222,5	251,8	281,2	310,2	351,9	396,7	454,2	483,2	530,8	592,5	625,4	666,3	719,9	760,8	801,8
	E,U	A	189,8	206,1	222,5	264,5	293,9	322,9	364,6	428,0	472,8	514,5	543,5	605,2	638,1	691,7	745,4	786,3	827,2
	N	A	202,5	218,8	235,2	277,3	306,6	335,6	383,2	440,7	485,5	527,2	556,2	617,9	650,8	704,4	758,1	799,0	839,9
Courant de démarrage (LRA)	°	A	352,9	408,1	424,4	477,1	512,8	625,3	654,3	705,5	750,3	779,3	814,6	798,7	837,9	878,8	919,7	967,0	1007,9
	A,L	A	365,6	420,8	449,9	502,5	531,9	644,4	686,1	730,9	788,4	817,4	865,0	861,8	894,6	935,6	989,2	1030,1	1071,0
	E,U	A	378,3	433,5	449,9	515,3	544,6	657,1	698,8	762,2	807,0	848,7	877,7	874,5	907,4	961,0	1014,6	1055,6	1096,5
	N	A	391,1	446,2	462,6	528,0	557,3	669,8	717,4	774,9	819,7	861,4	890,4	887,2	920,1	973,7	1027,4	1068,3	1109,2

DONNÉES TECHNIQUES GÉNÉRALES

Taille			0800	0900	1000	1100	1200	1400	1600	1805	2006	2206	2406	2600	2800	3000	3200	3400	3600
Compresseur																			
Type	°,A,E,L,N,U	Type	Scroll																
Réglage compresseur	°,A,E,L,N,U	Type	On/Off																
Nombre	°,A,E,L,N,U	n°	4	4	4	4	4	4	4	5	6	6	6	5	6	6	6	6	6
Circuits	°,A,E,L,N,U	n°	2	2	2	2	2	2	2	2	2	2	2	2	2	2	2	2	2
Régulation de puissance de l'unité avec vanne thermostatique mécanique	°,A,E,L,N,U	%	25%	25%	25%	25%	25%	25%	25%	17%	17%	17%	17%	20%	17%	17%	17%	17%	17%
Régulation de puissance de l'unité avec vanne thermostatique électronique	°,A,E,L,N,U	%	25%	25%	25%	25%	25%	25%	25%	17%	17%	17%	17%	20%	17%	17%	17%	17%	17%
Réfrigérant	°,A,E,L,N,U	Type	R410A																
Charge en fluide frigorigène (1)	°	kg	28,0	29,0	30,0	32,0	41,0	42,0	42,0	55,0	55,0	55,0	65,0	70,0	89,0	95,0	82,0	103,0	103,0
	A,L	kg	30,0	32,0	40,0	44,0	42,0	45,0	49,0	55,0	64,0	65,0	70,0	96,0	104,0	118,0	130,0	122,0	116,0
	E,U	kg	41,0	40,0	43,0	53,0	53,0	53,0	62,0	69,0	75,0	90,0	112,0	124,0	116,0	140,0	156,0	156,0	156,0
	N	kg	50,0	53,0	53,0	59,0	59,0	70,0	84,0	80,0	90,0	124,0	91,0	134,0	122,0	152,0	168,0	168,0	168,0
Huile	°,A,E,L,N,U	Type																	
Charge d'huile circuit 1	°,A,E,L,N,U	kg	9,3	11,5	13,6	13,1	12,6	12,6	12,6	16,6	24,9	24,9	12,6	18,6	27,9	27,9	27,9	27,9	27,9
Charge d'huile circuit 2	°,A,E,L,N,U	kg	9,3	11,5	13,6	13,1	12,6	12,6	12,6	24,9	24,9	24,9	24,9	24,9	27,9	27,9	27,9	27,9	27,9
Échangeur côté installation																			
Type	°,A,E,L,N,U	Type	Faisceau tubulaire																
Nombre	°,A,E,L,N,U	n°	1	1	1	1	1	1	1	1	1	1	1	1	1	1	1	1	1
Raccords hydrauliques																			
Raccords (in/out)	°,A,E,L,N,U	Type	Joints rainuré																
Fixations hydrauliques sans kits hydrauliques																			
Raccords (in/out)	°	Ø	5″	5″	5″	5″	5″	5″	5″	6″	6″	6″	6″	6″	6″	6″	6″	6″	6″
	A,L	Ø	5″	5″	5″	5″	5″	6″	6″	6″	6″	6″	6″	6″	6″	6″	6″	6″	6″
	E,N,U	Ø	5″	5″	5″	5″	6″	6″	6″	6″	6″	6″	6″	6″	6″	6″	6″	6″	6″
Fixations hydrauliques avec kits hydrauliques																			
Raccords (in/out)	°	Ø	-	-	-	-	3″	-	-	4″	4″	4″	4″	5″	5″	5″	5″	5″	5″
	A,L	Ø	-	-	3″	-	-	-	4″	4″	4″	4″	4″	5″	5″	5″	5″	5″	5″
	E,U	Ø	3″	3″	-	3″	3″	3″	4″	4″	4″	4″	4″	5″	5″	5″	5″	5″	5″
	N	Ø	3″	3″	3″	3″	3″	3″	4″	4″	4″	4″	4″	5″	5″	5″	5″	5″	5″

(1) La charge indiquée dans le tableau est une valeur estimée et préliminaire. La valeur finale de la charge de réfrigérant est indiquée sur la plaquette technique de l'unité. Pour plus d'informations, contacter le siège.

Filtre à eau non fourni. Obligatoire sous peine de déchéance de la garantie.

Ventilateurs

Taille			0800	0900	1000	1100	1200	1400	1600	1805	2006	2206	2406	2600	2800	3000	3200	3400	3600
Ventilateurs: M																			
Ventilateur																			
Type	°,A,E,L,N,U	Type	Axial																
Moteur ventilateur	°,A,U	Type	Asynchrone																
	E,L,N	Type	Asynchrone avec coupure de phase																
Nombre	°	n°	4	4	4	4	6	6	6	8	8	8	10	10	12	12	12	14	14
	A,L	n°	4	4	6	6	6	6	8	8	10	10	12	14	14	14	16	16	16
	E,U	n°	6	6	6	8	8	8	10	12	12	14	14	16	16	18	20	20	20
	N	n°	8	8	8	10	10	10	12	14	14	16	16	18	18	20	22	22	22
À hauteurs manométriques																			
Débit d'air	°	m^3/h	64000	64000	64000	64000	96000	96000	96000	128000	128000	128000	160000	160000	192000	192000	192000	224000	224000
	A	m^3/h	64000	64000	96000	96000	96000	96000	128000	128000	160000	160000	192000	224000	224000	224000	256000	256000	288000
	E	m^3/h	69000	69000	69000	92000	92000	92000	115000	138000	138000	161000	161000	184000	184000	207000	230000	230000	230000
	L	m^3/h	46000	46000	69000	69000	69000	69000	92000	92000	115000	115000	138000	161000	161000	161000	184000	184000	208000
	N	m^3/h	92000	92000	92000	115000	115000	115000	138000	161000	161000	184000	184000	207000	207000	230000	253000	253000	253000
	U	m^3/h	96000	96000	96000	128000	128000	128000	160000	192000	192000	224000	224000	256000	256000	288000	320000	320000	320000
Pression statique utile	°,A,U	Pa	50	50	50	50	50	50	50	50	50	50	50	50	50	50	50	50	50
	E,L,N	Pa	120	120	120	120	120	120	120	120	120	120	120	120	120	120	120	120	120
Sans hauteurs manométriques																			
Débit d'air	°	m^3/h	72000	72000	72000	72000	108000	108000	108000	144000	144000	144000	180000	180000	216000	216000	216000	252000	252000
	A	m^3/h	72000	72000	108000	108000	108000	108000	144000	144000	180000	180000	216000	252000	252000	252000	288000	288000	288000
	E	m^3/h	69000	69000	69000	92000	92000	92000	115000	138000	138000	161000	161000	184000	184000	207000	230000	230000	230000
	L	m^3/h	46000	46000	69000	69000	69000	69000	92000	92000	115000	115000	138000	161000	161000	161000	184000	184000	184000
	N	m^3/h	92000	92000	92000	115000	115000	115000	138000	161000	161000	184000	184000	207000	207000	230000	253000	253000	253000
	U	m^3/h	108000	108000	108000	144000	144000	144000	180000	216000	216000	252000	252000	288000	288000	324000	360000	360000	360000
Pression statique utile	°,A,E,L,N,U	Pa	0	0	0	0	0	0	0	0	0	0	0	0	0	0	0	0	0
À hauteurs manométriques																			
Niveau de puissance sonore	°	dB(A)	87,8	87,8	87,8	87,8	90,0	90,0	90,0	92,0	92,5	93,0	94,7	94,7	95,6	95,6	95,6	96,5	96,5
	A	dB(A)	87,8	87,8	90,0	90,0	90,0	90,0	91,5	92,0	93,7	94,2	95,6	96,5	96,5	96,5	97,2	97,2	97,2
	E	dB(A)	84,8	84,8	84,8	86,3	86,3	86,3	87,5	89,0	89,5	90,8	91,3	92,0	92,0	92,6	93,2	93,2	93,2
	L	dB(A)	82,7	82,7	84,8	84,8	84,8	85,6	86,3	87,7	88,5	89,8	90,5	91,3	91,3	92,1	92,0	92,8	92,8
	N	dB(A)	86,3	86,3	86,3	87,5	87,5	87,5	88,5	89,8	90,3	91,5	92,0	92,6	92,6	93,2	93,7	93,7	93,7
	U	dB(A)	90,0	90,0	90,0	91,5	91,5	91,5	92,7	94,2	94,7	96,0	96,5	97,2	97,2	97,8	98,4	98,4	98,4
Sans hauteurs manométriques																			
Niveau de puissance sonore	°	dB(A)	89,7	89,7	89,7	89,7	91,7	91,7	91,7	93,4	93,2	93,5	94,9	94,9	95,8	95,8	95,8	96,6	96,6
	A	dB(A)	89,7	89,7	91,7	91,7	91,7	91,7	93,1	93,4	94,3	94,6	95,8	96,6	96,6	96,6	97,3	97,3	97,3
	E	dB(A)	84,8	84,8	84,8	86,3	86,3	86,3	87,5	89,0	89,5	90,8	91,3	92,0	92,0	92,6	93,2	93,2	93,2
	L	dB(A)	82,7	82,7	84,8	84,8	84,8	85,6	86,3	87,7	88,5	89,8	90,5	91,3	91,3	92,1	92,0	92,8	92,8
	N	dB(A)	86,3	86,3	86,3	87,5	87,5	87,5	88,5	89,8	90,3	91,5	92,0	92,6	92,6	93,2	93,7	93,7	93,7
	U	dB(A)	92,3	92,3	92,3	93,6	93,6	93,6	94,6	95,7	95,5	96,5	96,8	97,5	97,5	98,0	98,5	98,5	98,5

Taille			0800	0900	1000	1100	1200	1400	1600	1805	2006	2206	2406	2600	2800	3000	3200	3400	3600
Ventilateurs: J																			
Ventilateur																			
Type	°,A,E,L,N,U	Type	Axial																
Moteur ventilateur	°,A,E,L,N,U	Type	Inverter																
Nombre	°	n°	4	4	4	4	6	6	6	8	8	8	10	10	12	12	12	14	14
	A,L	n°	4	4	6	6	6	6	8	8	10	10	12	14	14	14	16	16	16
	E,U	n°	6	6	6	8	8	8	10	12	12	14	14	16	16	18	20	20	20
	N	n°	8	8	8	10	10	10	12	14	14	16	16	18	18	20	22	22	22
Ventilateur inverter																			
Débit d'air	°	m^3/h	64000	64000	64000	64000	96000	96000	96000	128000	128000	128000	160000	160000	192000	192000	192000	224000	224000
	A	m^3/h	64000	64000	96000	96000	96000	96000	128000	128000	160000	160000	192000	224000	224000	224000	256000	256000	288000
	E	m^3/h	69000	69000	69000	92000	92000	92000	115000	138000	138000	161000	161000	184000	184000	207000	230000	230000	230000
	L	m^3/h	46000	46000	69000	69000	69000	69000	92000	92000	115000	115000	138000	161000	161000	161000	184000	184000	208000
	N	m^3/h	92000	92000	92000	115000	115000	115000	138000	161000	161000	184000	184000	207000	207000	230000	253000	253000	253000
	U	m^3/h	96000	96000	96000	128000	128000	128000	160000	192000	192000	224000	224000	256000	256000	288000	320000	320000	320000
Pression statique utile	°	Pa	120	120	120	120	120	120	120	75	75	75	75	75	75	75	75	75	75
	A	Pa	120	120	120	120	120	120	120	120	120	120	120	120	120	120	120	120	75
	E,N	Pa	200	200	200	200	200	200	200	200	200	200	200	200	200	200	200	200	200
	L	Pa	200	200	200	200	200	200	200	200	200	200	200	200	200	200	200	200	180
	U	Pa	120	120	120	120	120	120	120	120	120	120	120	120	120	120	120	120	120
Données sonores calculées en mode refroidissement (1)																			
Niveau de puissance sonore	°	dB(A)	87,8	87,8	87,8	87,8	90,0	90,0	90,0	92,0	92,5	93,0	94,7	94,7	95,6	95,6	95,6	96,5	96,5
	A	dB(A)	87,8	87,8	90,0	90,0	90,0	90,0	91,5	92,0	93,7	94,2	95,6	96,5	96,5	96,5	97,2	97,2	97,2
	E	dB(A)	84,8	84,8	84,8	86,3	86,3	86,3	87,5	89,0	89,5	90,8	91,3	92,0	92,0	92,6	93,2	93,2	93,2
	L	dB(A)	82,7	82,7	84,8	84,8	84,8	85,6	86,3	87,7	88,5	89,8	90,5	91,3	91,3	92,1	92,0	92,8	92,8
	N	dB(A)	86,3	86,3	86,3	87,5	87,5	87,5	88,5	89,8	90,3	91,5	92,0	92,6	92,6	93,2	93,7	93,7	93,7
	U	dB(A)	90,0	90,0	90,0	91,5	91,5	91,5	92,7	94,2	94,7	96,0	96,5	97,2	97,2	97,8	98,4	98,4	98,4

(1) Puissance acoustique: calculée sur la base des mesures effectuées en accord avec la norme UNI EN ISO 9614-2, conformément aux conditions requises de la certification Eurovent. Pression sonore mesurée en champ libre (conformément à la norme UNI EN ISO 3744).

DIMENSIONS

NRB 0800 - 1100 °
NRB 0800 - 0900 L/A

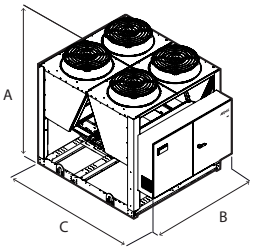

NRB 1200 - 1600 °
NRB 1000 - 1400 L/A
NRB 0800 -1000 E/U

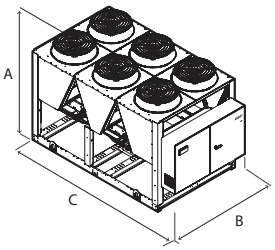

NRB 1805 - 2206 °
NRB 1600 - 1805 L/A
NRB 1200 - 1400 E/U
NRB 0800 - 1000 N

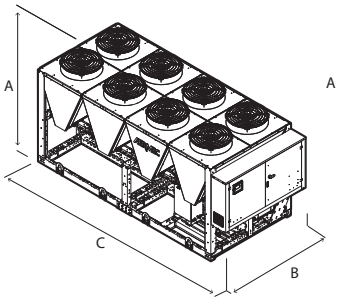

NRB 2406 - 3600 °
NRB 2006- 3600 L/A
NRB 1600 - 3600 E/U
NRB 1100 -3600 N

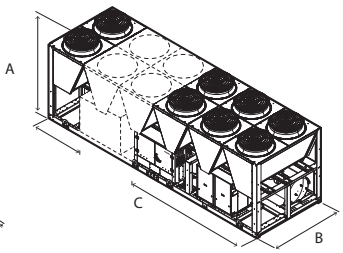

Taille			0800	0900	1000	1100	1200	1400	1600	1805	2006	2206	2406	2600	2800	3000	3200	3400	3600
Dimensions et poids sans kit hydraulique																			
A	°,A,E,L,N,U	mm	2450	2450	2450	2450	2450	2450	2450	2450	2450	2450	2450	2450	2450	2450	2450	2450	2450
B	°,A,E,L,N,U	mm	2200	2200	2200	2200	2200	2200	2200	2200	2200	2200	2200	2200	2200	2200	2200	2200	2200
C	°	mm	2780	2780	2780	2780	3970	3970	3970	5160	5160	5160	6350	5950	7140	7140	7140	8330	8330
	A,L	mm	2780	2780	3970	3970	3970	3970	4760	5160	6350	6350	7140	8330	8330	8330	9520	9520	9520
	E,U	mm	3970	3970	3970	4760	4760	4760	5950	7140	7140	8330	8330	9520	9520	10710	11900	11900	11900
	N	mm	4760	4760	4760	5950	5950	5950	7140	8330	8330	9520	9520	10710	10710	11900	13090	13090	13090
Dimensions et poids avec pompe																			
A	°	mm	-	-	-	-	2450	-	-	2450	2450	2450	2450	2450	2450	2450	2450	2450	2450
	A,L	mm	-	-	2450	-	-	-	2450	2450	2450	2450	2450	2450	2450	2450	2450	2450	2450
	E,U	mm	2450	2450	-	2450	2450	2450	2450	2450	2450	2450	2450	2450	2450	2450	2450	2450	2450
	N	mm	2450	2450	2450	2450	2450	2450	2450	2450	2450	2450	2450	2450	2450	2450	2450	2450	2450
B	°	mm	-	-	-	-	2200	-	-	2200	2200	2200	2200	2200	2200	2200	2200	2200	2200
	A,L	mm	-	-	2200	-	-	-	2200	2200	2200	2200	2200	2200	2200	2200	2200	2200	2200
	E,U	mm	2200	2200	-	2200	2200	2200	2200	2200	2200	2200	2200	2200	2200	2200	2200	2200	2200
	N	mm	2200	2200	2200	2200	2200	2200	2200	2200	2200	2200	2200	2200	2200	2200	2200	2200	2200
C	°	mm	-	-	-	-	3970	-	-	5160	5160	5160	6350	5950	7140	7140	7140	8330	8330
	A,L	mm	-	-	3970	-	-	-	4760	5160	6350	6350	7140	8330	8330	8330	9520	9520	9520
	E,U	mm	3970	3970	-	4760	4760	4760	5950	7140	7140	8330	8330	9520	9520	10710	11900	11900	11900
	N	mm	4760	4760	4760	5950	5950	5950	7140	8330	8330	9520	9520	10710	10710	11900	13090	13090	13090

Taille			0800	0900	1000	1100	1200	1400	1600	1805	2006	2206	2406	2600	2800	3000	3200	3400	3600
Kit hydraulique intégré: 00																			
Poids																			
Poids à vide	°	kg	2390	2430	2500	2540	3030	3080	3110	3810	3980	4020	4560	4700	5350	5690	5770	6300	6400
	A,L	kg	2410	2470	2950	3020	3060	3120	3640	3910	4480	4560	4980	5810	6060	6160	6640	6820	6900
	E,U	kg	2870	2910	2990	3520	3590	3610	4140	4690	4900	5650	5690	6210	6460	6950	7440	7520	7600
	N	kg	3370	3420	3490	3920	3990	4020	4490	5140	5360	6050	6090	6610	6860	7260	7840	7920	8000

Aermec se réserve la faculté d'apporter, à tout instant, toute modification retenue nécessaire à l'amélioration du produit, avec variation éventuelle des données techniques correspondantes.

Aermec S.p.A.
Via Roma, 996 - 37040 Bevilacqua (VR) - Italia
Tel. 0442633111 - Telefax 044293577
www.aermec.com

NRB 0800H-3600H

Pompe à chaleur réversible à condensation par air

Puissance frigorifique 196 ÷ 971 kW
Puissance thermique 209 ÷ 1006 kW

- **Rendements élevés aux charges partielles**
- **Modalité night mode**
- **Contrôle HP flottant ESEER jusqu'à +7% avec ventilateurs inverter**
- **Disponible également avec échangeur à faisceau tubulaire**



EUROVENT CERTIFIED PERFORMANCE
www.eurovent-certification.com

DESCRIPTION

Pompes à chaleur réversibles d'extérieur pour la production d'eau glacée/chaude, conçues pour satisfaire les exigences des complexes résidentiels et commerciaux ou pour les applications industrielles.
Le socle, la structure et les panneaux sont en acier traité avec des peintures de polyester RAL 9003.

VERSIONS

° Standard
A A haute efficacité
E A haute efficacité silencieuse
L Standard silenceuse

CARACTÉRISTIQUES

Champ de fonctionnement

Travail à pleine charge jusqu'à une température de l'air extérieur de -15 °C durant l'hiver et jusqu'à 50 °C durant l'été. L'unité peut produire eau chaude jusqu'à 55 °C.
(pour plus d'informations se référer à la documentation technique).

bi-circuit

Les unités sont bi-circuit, pour assurer la meilleure efficacité à pleine charge comme aux charges partielles.

Vanne d'expansion électronique

La possibilité d'utiliser le détendeur thermostatique électronique, apporte d'importants bénéfices, particulièrement lorsque le réfrigérateur travaille aux charges partielles pour l'avantage du rendement énergétique de l'unité.
Standard pour les tailles de 1805 à 3600.

Option de kit hydraulique intégré

Le groupe hydraulique intégré optionnel contient les composants hydrauliques principaux ; il est disponible dans différentes configurations avec une ou deux pompes, à faible ou grande hauteur d'élévation et une accumulation inertielle, pour avoir aussi une solution d'économie et un'installation finale simple .

CONTRÔLE

Réglage à microprocesseur, avec un clavier à écran tactile de 7" qui permet de naviguer de manière intuitive parmi les différents écrans, pour modifier les paramètres de fonctionnement et afficher de manière graphique le comportement de certaines tailles en temps réel, et une gestion complète des alarmes et leur historique.

— La possibilité de contrôler deux unités en parallèle Master - Slave
— La présence d'une horloge de programmation permet de définir des tranches horaires de fonctionnement et un éventuel deuxième point de consigne.
— La thermorégulation s'effectue avec la logique proportionnelle intégrale, sur la base de la température de sortie de l'eau.
— **Contrôle HP flottant:** disponible pour tous les modèles avec les ventilateurs inverter ou avec DPCX. Permet avec la modulation continue des ventilateurs d'optimiser le fonctionnement de l'unité à n'importe quel point de travail, en garantissant une augmentation de l'efficacité énergétique aux charges partielles. **ESEER jusqu'à +7% avec ventilateurs inverter.**
— **Modalité Night Mode:** il est possible de configurer un profil de fonctionnement silencieux. Option parfaite, par exemple, pour le fonctionnement nocturne, parce qu'elle garantit un plus grand confort acoustique pendant les heures du soir, et un rendement élevé pendant les heures de plus grande charge. **Pour la modalité Night Mode, dans les versions standard, l'accessoire DCPX (de série dans les versions silencieuses) ou le ventilateur inverseur « J » sont obligatoires "J".**

ACCESSOIRES

AER485P1: Interface RS-485 pour systèmes de supervision avec protocole MODBUS
AERBACP: Interface de communication Ethernet pour les protocoles Bacnet/IP, Modbus TCP/IP, SNMP
AERLINK: Passerelle WiFi avec un port série RS485 installable sur toutes les machines ou sur tous les contrôleurs qui présentent à leur tour un port série RS485. Le module est en mesure de tenir activées simultanément la fonction d'AP WIFI (Access point) et la fonction de WIFI Station, cette dernière permet de se connecter au réseau LAN domestique ou d'entreprise avec VMF-E5 et E6. Pour faciliter certaines opérations de gestion et de contrôle de l'unité est disponible l'application AERAPP pour les systèmes Android et iOS.
AERNET: Le dispositif permet d'effectuer le contrôle, la gestion et le suivi à distance d'un groupe d'eau glacée avec un PC, un smartphone ou une tablette via

une connexion Cloud. AERNET remplit la fonction de Master tandis que chaque unité connectée est configurée en Slave, jusqu'à un maximum de 6 unités ; avec un simple clic, il est également possible d'enregistrer, sur son propre terminal, un fichier journal contenant toutes les données des unités connectées pour d'éventuelles analyses postérieures.

FL: Fluxostat.

MULTICHILLER_EVO: Système de contrôle pour la commande, l'allumage et l'extinction de chaque groupe d'eau glacée dans un système où plusieurs appareils sont installés en parallèle, en assurant toujours un débit constant de l'évaporateur.

PGD1: il permet d'exécuter à distance les opérations de commande de l'unité.

AVX: Supports antivibration à ressort.

DCPX: Dispositif pour contrôler la température de condensation, avec modulation en continu de la vitesse du ventilateur par le transducteur de pression.

ACCESSOIRES MONTÉS EN USINE

DRE: Dispositif électronique de réduction de l'intensité de démarrage.

RIF: Resynchroniseur de courant. Branché en parallèle au moteur, il permet une réduction de l'intensité de fonctionnement (environ 10%).

GP_: Kit grilles anti-intrusion

BRC1: Bac de récupération des condensats. Prévoir 1 par V-block.

COMPATIBILITÉ AVEC LE SYSTÈME VMF

Pour de plus amples informations concernant le système VMF, consulter la documentation correspondante.

COMPATIBILITÉ DES ACCESSOIRES

Modèle	Ver	0800	0900	1000	1100	1200	1400	1600	1805	2006	2206	2406	2600	2800	3000	3200	3400	3600
AER485P1	°,A,E,L	•	•	•	•	•	•	•	•	•	•	•	•	•	•	•	•	•
AERBACP	°,A,E,L	•	•	•	•	•	•	•	•	•	•	•	•	•	•	•	•	•
AERLINK	°,A,E,L	•	•	•	•	•	•	•	•	•	•	•	•	•	•	•	•	•
AERNET	°,A,E,L	•	•	•	•	•	•	•	•	•	•	•	•	•	•	•	•	•
FL	°,A,E,L	•	•	•	•	•	•	•	•	•	•	•	•	•	•	•	•	•
MULTICHILLER_EVO	°,A,E,L	•	•	•	•	•	•	•	•	•	•	•	•	•	•	•	•	•
PGD1	°,A,E,L	•	•	•	•	•	•	•	•	•	•	•	•	•	•	•	•	•

Support antivibratoires

Ver	0800	0900	1000	1100	1200	1400	1600	1805	2006	2206	2406	2600	2800	3000	3200	3400	3600
Kit hydraulique intégré: 00																	
°	AVX1000	AVX1000	AVX1004	AVX1004	AVX1004	AVX1004	AVX1004	AVX1006	AVX1006	AVX1010	AVX1010	AVX1018	AVX1021	AVX1029	AVX1049	AVX1049	AVX1049
A,L	AVX1000	AVX1004	AVX1004	AVX1004	AVX1004	AVX1006	AVX1006	AVX1010	AVX1010	AVX1016	AVX1016	AVX1026	AVX1029	AVX1036	AVX1036	AVX1042	AVX1042
E	AVX1004	AVX1006	AVX1006	AVX1006	AVX1006	AVX1010	AVX1013	AVX1024	AVX1024	AVX1033	AVX1033	AVX1039	AVX1039	AVX1045	AVX1045	AVX1047	AVX1047
Kit hydraulique intégré: AA, AB, AC, AD, AE, AF, AG, AH, BA, BB, BC																	
°	AVX1003	AVX1003	AVX1005	AVX1005	AVX1005	AVX1005	AVX1005	AVX1005	AVX1008	AVX1012	AVX1012	AVX1020	AVX1023	AVX1031	AVX1031	AVX1031	AVX1031
A,L	AVX1003	AVX1005	AVX1005	AVX1005	AVX1005	AVX1008	AVX1008	AVX1008	AVX1012	AVX1017	AVX1017	AVX1028	AVX1031	AVX1038	AVX1038	AVX1044	AVX1044
E	AVX1005	AVX1008	AVX1008	AVX1008	AVX1008	AVX1012	AVX1015	AVX1025	AVX1025	AVX1035	AVX1035	AVX1041	AVX1041	AVX1046	AVX1046	AVX1048	AVX1048
Kit hydraulique intégré: AI, AJ, BD, BE, BF, BG, BH, BI, BJ																	
°	AVX1003	AVX1003	AVX1005	AVX1005	AVX1005	AVX1005	AVX1005	AVX1008	AVX1008	AVX1012	AVX1012	AVX1020	AVX1023	AVX1031	AVX1031	AVX1031	AVX1031
A,L	AVX1003	AVX1005	AVX1005	AVX1005	AVX1005	AVX1008	AVX1008	AVX1012	AVX1012	AVX1017	AVX1017	AVX1028	AVX1031	AVX1038	AVX1038	AVX1044	AVX1044
E	AVX1005	AVX1008	AVX1008	AVX1008	AVX1008	AVX1012	AVX1015	AVX1025	AVX1025	AVX1035	AVX1035	AVX1041	AVX1041	AVX1046	AVX1046	AVX1048	AVX1048
Kit hydraulique intégré: DA, DB, DC, PA, PB, PC, PD, PE, PF, PG, PH																	
°	AVX1001	AVX1001	AVX1004	AVX1004	AVX1004	AVX1004	AVX1004	AVX1009	AVX1009	AVX1010	AVX1010	AVX1019	AVX1021	AVX1030	AVX1030	AVX1030	AVX1032
A,L	AVX1001	AVX1004	AVX1004	AVX1004	AVX1004	AVX1009	AVX1009	AVX1010	AVX1010	AVX1016	AVX1016	AVX1027	AVX1030	AVX1037	AVX1037	AVX1043	AVX1043
E	AVX1004	AVX1006	AVX1006	AVX1006	AVX1009	AVX1010	AVX1013	AVX1024	AVX1024	AVX1034	AVX1034	AVX1040	AVX1040	AVX1045	AVX1045	AVX1047	AVX1047
Kit hydraulique intégré: DD, DE, DF, DG, DH, PI, PJ																	
°	AVX1001	AVX1001	AVX1004	AVX1004	AVX1004	AVX1004	AVX1004	AVX1009	AVX1009	AVX1011	AVX1011	AVX1019	AVX1022	AVX1030	AVX1030	AVX1030	AVX1032
A,L	AVX1001	AVX1004	AVX1004	AVX1004	AVX1004	AVX1009	AVX1009	AVX1011	AVX1011	AVX1016	AVX1016	AVX1027	AVX1030	AVX1037	AVX1037	AVX1043	AVX1043
E	AVX1004	AVX1007	AVX1007	AVX1007	AVX1009	AVX1011	AVX1014	AVX1024	AVX1024	AVX1034	AVX1034	AVX1040	AVX1040	AVX1045	AVX1045	AVX1047	AVX1047
Kit hydraulique intégré: DI, DJ																	
°	AVX1002	AVX1002	AVX1004	AVX1004	AVX1004	AVX1004	AVX1004	AVX1007	AVX1007	AVX1011	AVX1011	AVX1019	AVX1022	AVX1030	AVX1030	AVX1030	AVX1032
A,L	AVX1002	AVX1004	AVX1004	AVX1004	AVX1004	AVX1007	AVX1007	AVX1011	AVX1011	AVX1016	AVX1016	AVX1027	AVX1030	AVX1037	AVX1037	AVX1043	AVX1043
E	AVX1004	AVX1007	AVX1007	AVX1007	AVX1007	AVX1011	AVX1014	AVX1024	AVX1024	AVX1034	AVX1034	AVX1040	AVX1040	AVX1045	AVX1045	AVX1047	AVX1047

Contrôle la température de condensation

Ver	0800	0900	1000	1100	1200	1400	1600	1805	2006
Ventilateurs: °									
°	DCPX130	DCPX130	DCPX131	DCPX131	DCPX131	DCPX131	DCPX131	DCPX155	DCPX155
A	DCPX130	DCPX131	DCPX131	DCPX131	DCPX131	DCPX132	DCPX132	DCPX156	DCPX156
E,L	De Série	De Série	De Série	De Série	De Série	De Série	De Série	De Série	De Série

Ver	2206	2406	2600	2800	3000	3200	3400	3600
Ventilateurs: °								
°	DCPX156	DCPX156	DCPX134	DCPX134	DCPX135	DCPX135	DCPX135	DCPX135
A	DCPX134	DCPX134	DCPX135	DCPX135	DCPX136	DCPX136	DCPX137	DCPX137
E,L	De Série	De Série	De Série	De Série	De Série	De Série	De Série	De Série

Dispositif de réduction de l'intensité de démarrage

Ver	0800	0900	1000	1100	1200	1400	1600	1805
°,A,E,L	DRENRB0800 (1)	DRENRB0900 (1)	DRENRB1000 (1)	DRENRB1100 (1)	DRENRB1200 (1)	DRENRB1400 (1)	DRENRB1600 (1)	DRENRB1805 (1)

(1) Uniquement pour alimentations 400 V 3N ~ 50 Hz et 400 V 3 ~ 50 Hz. La présence de x 2 ou x 3 indique la quantité à commander.
Le fond gris indique les accessoires montés en usine

Ver	2006	2206	2406	2600	2800	3000	3200	3400
°,A,E,L	DRENRB2006 (1)	DRENRB2206 (1)	DRENRB2406 (1)	-	-	-	-	-

(1) Uniquement pour alimentations 400 V 3N ~ 50 Hz et 400 V 3 ~ 50 Hz. La présence de x 2 ou x 3 indique la quantité à commander.
L'accessoire ne peut pas être monté sur les configurations indiquées avec -
Le fond gris indique les accessoires montés en usine

Resynchroniseur de courant

Ver	0800	0900	1000	1100	1200	1400	1600	1805	2006
°	RIFNRB0800	RIFNRB0900	RIFNRB1000	RIFNRB1100	RIFNRB1200	RIFNRB1400	RIFNRB1600	RIFNRB1805	RIFNRB2006
A,L	RIFNRB0800	RIFNRB0900	RIFNRB1000	RIFNRB1100	RIFNRB1200	RIFNRB1401	RIFNRB1601	RIFNRB1805	RIFNRB2006
E	RIFNRB0800	RIFNRB0900	RIFNRB1001	RIFNRB1001	RIFNRB1201	RIFNRB1401	RIFNRB1601	RIFNRB1815	RIFNRB2016

Le fond gris indique les accessoires montés en usine

Ver	2206	2406	2600	2800	3000	3200	3400	3600
°	RIFNRB2206	RIFNRB2406	RIFNRB2600	RIFNRB2800	RIFNRB3000	RIFNRB3200	RIFNRB3400	RIFNRB3600
A,E,L	RIFNRB2216	RIFNRB2416	RIFNRB2600	RIFNRB2800	RIFNRB3000	RIFNRB3200	RIFNRB3400	RIFNRB3600

Le fond gris indique les accessoires montés en usine

Grilles anti-intrusion

Ver	0800	0900	1000	1100	1200	1400	1600	1805	2006	2206	2406	2600	2800	3000	3200	3400	3600
°	GP2VN	GP2VN	GP3VN	GP3VN	GP3VN	GP3VN	GP3VN	GP4G	GP4G	GP5G	GP5G	GP6V	GP6V	GP7V	GP7V	GP7V	GP7V
A,L	GP2VN	GP3VN	GP3VN	GP3VN	GP3VN	GP4VN	GP4VN	GP5G	GP5G	GP6V	GP6V	GP7V	GP7V	GP8V	GP8V	GP9VN	GP9VN
E	GP3VN	GP4VN	GP4VN	GP4VN	GP4VN	GP5VN	GP6V	GP7V	GP7V	GP8V	GP8V	GP9VN	GP9VN	GP10V	GP10V	GP11V	GP11V

Le fond gris indique les accessoires montés en usine

Les unités 0800-0900 H°, 0800 HL/HA avec l'option "ballon tampon" ont une longueur de 3970 mm, et ils doivent monter les grilles GP2VNA.

Bac à condensats

Ver	0800	0900	1000	1100	1200	1400	1600	1805	2006	2206
°	BRC1x2 (1)	BRC1x2 (1)	BRC1x3 (1)	BRC1x3 (1)	BRC1x3 (1)	BRC1x3 (1)	BRC1x3 (1)	BRC1x4 (1)	BRC1x4 (1)	BRC1x5 (1)
A,L	BRC1x2 (1)	BRC1x3 (1)	BRC1x3 (1)	BRC1x3 (1)	BRC1x3 (1)	BRC1x4 (1)	BRC1x4 (1)	BRC1x5 (1)	BRC1x5 (1)	BRC1x6 (1)
E	BRC1x3 (1)	BRC1x4 (1)	BRC1x4 (1)	BRC1x4 (1)	BRC1x4 (1)	BRC1x5 (1)	BRC1x6 (1)	BRC1x7 (1)	BRC1x7 (1)	BRC1x8 (1)

(1) Bac de récupération des condensats. Prévoir 1 par V-block.
Le fond gris indique les accessoires montés en usine

Ver	2406	2600	2800	3000	3200	3400	3600
°	BRC1x5 (1)	BRC1x6 (1)	BRC1x6 (1)	BRC1x7 (1)	BRC1x7 (1)	BRC1x7 (1)	BRC1x7 (1)
A	BRC1x6 (1)	BRC1x7 (1)	BRC1x7 (1)	BRC1x8 (1)	BRC1x8 (1)	BRC1x9 (1)	BRC1x9 (1)
E	BRC1x8 (1)	BRC1x9 (1)	BRC1x9 (1)	BRC1x10 (1)	BRC1x10 (1)	BRC1x11 (1)	BRC1x11 (1)
L	BRC1x6 (1)	BRC1x7 (1)	BRC1x7 (1)	BRC1x8 (1)	BRC1x8 (1)	BRC1x10 (1)	BRC1x10 (1)

(1) Bac de récupération des condensats. Prévoir 1 par V-block.
Le fond gris indique les accessoires montés en usine

CONFIGURATEUR

Champ		Description
1,2,3		**NRB**
4,5,6,7		**Taille** 0800, 0900, 1000, 1100, 1200, 1400, 1600, 1805, 2006, 2206, 2406, 2600, 2800, 3000, 3200, 3400, 3600
8		**Champ d'utilisation**
	°	Détendeur thermostatique mécanique standard
	X	Détendeur thermostatique électronique (1)
9		**Modèle**
	H	Pompe à chaleur
10		**Récupération de chaleur**
	°	Sans récupération de chaleur
	D	Avec désurchauffeur (2)
11		**Version**
	°	Standard
	A	A haute efficacité
	E	A haute efficacité silencieuse
	L	Standard silenceuse
12		**Batteries**
	°	En cuivre - aluminium
	R	Cuivre - cuivre
	S	Cuivre - cuivre étamé
	V	En cuivre - aluminium verni
13		**Ventilateurs**
	°	Standard
	J	Inverter
14		**Alimentation**
	°	400V ~ 3 50Hz avec disjoncteurs magnétothermiques
15,16		**Kit hydraulique intégré**
	00	Sans kit hydraulique
		Kit avec n°1 pompe
	PA	Pompe A
	PB	Pompe B
	PC	Pompe C
	PD	Pompe D
	PE	Pompe E
	PF	Pompe F
	PG	Pompe G
	PH	Pompe H
	PI	Pompe I
	PJ	Pompe J (3)

Champ		Description
		Kit avec n°1 pump + pompe de réserve
	DA	Pompe A + pompe de réserve (4)
	DB	Pompe B + pompe de réserve (4)
	DC	Pompe C + pompe de réserve (4)
	DD	Pompe D + pompe de réserve (4)
	DE	Pompe E + pompe de réserve (4)
	DF	Pompe F + pompe de réserve (4)
	DG	Pompe G + pompe de réserve (4)
	DH	Pompe H + pompe de réserve (4)
	DI	Pompe I + pompe de réserve (4)
	DJ	Pompe J + pompe de réserve (5)
		Kit avec ballon tampon et n° 1 pompe
	AA	Ballon tampon et pompe A
	AB	Ballon tampon et pompe B
	AC	Ballon tampon et pompe C
	AD	Ballon tampon et pompe D
	AE	Ballon tampon et pompe E
	AF	Ballon tampon et pompe F
	AG	Ballon tampon et pompe G
	AH	Ballon tampon et pompe H
	AI	Ballon tampon et pompe I
	AJ	Ballon tampon et pompe J (3)
		Kit avec ballon tampon et n° 1 pompe + réserve
	BA	Ballon tampon et pompe A + réserve (4)
	BB	Ballon tampon et pompe B + réserve (4)
	BC	Ballon tampon et pompe C + réserve (4)
	BD	Ballon tampon et pompe D + réserve (4)
	BE	Ballon tampon et pompe E + réserve (4)
	BF	Ballon tampon et pompe F + réserve (4)
	BG	Ballon tampon et pompe G + réserve (4)
	BH	Ballon tampon et pompe H + réserve (4)
	BI	Ballon tampon et pompe I + réserve (4)
	BJ	Ballon tampon et pompe J + réserve (5)

(1) Les tailles de la 1805 ÷ 3600 ont de série la vanne thermostatique électronique
(2) Le désurchauffeur doit être intercepté pendant le fonctionnement à chaud. Pendant le fonctionnement à froid, il est nécessaire de garantir en permanence une température de l'eau non inférieure à 35 °C à l'entrée de l'échangeur.
(3) Pour toutes les combinaisons avec la pompe J, veuillez contacter le siège.
(4) Tous les kits hydrauliques à double pompe (de DA à DJ et de BA à BJ) ne sont pas compatibles pour les tailles et versions suivantes avec le désurchauffeur D : 1805-2006 version °.
(5) Pour toutes les combinaisons avec la pompe J, veuillez contacter le siège. Tous les kits hydrauliques à double pompe (de DA à DJ et de BA à BJ) ne sont pas compatibles pour les tailles et versions suivantes avec le désurchauffeur D : 1805-2006 version °.

DONNÉES TECHNIQUES

NRB H°

Taille		0800	0900	1000	1100	1200	1400	1600	1805	2006	2206	2406	2600	2800	3000	3200	3400	3600
Performances en mode refroidissement 12 °C / 7 °C (1)																		
Puissance frigorifique	kW	196,4	218,0	251,8	279,2	314,2	353,8	389,0	456,7	501,9	568,7	616,1	654,4	718,3	767,3	805,3	869,8	914,8
Puissance absorbée	kW	74,1	86,1	91,7	107,9	119,5	141,6	155,6	172,6	193,2	211,2	231,1	253,0	266,2	291,4	315,7	327,9	353,4
Courant total absorbé froid	A	131,0	150,0	163,0	189,0	207,0	242,0	263,0	296,0	331,0	365,0	398,0	437,0	456,0	504,0	545,0	564,0	606,0
EER	W/W	2,65	2,53	2,74	2,59	2,63	2,50	2,50	2,65	2,60	2,69	2,67	2,59	2,70	2,63	2,55	2,65	2,59
Débit eau côté installation	l/h	33794	37515	43314	48020	54046	60853	66910	78531	86311	97783	105939	112529	123524	131922	138449	149552	157281
Pertes de charge côté installation	kPa	34	24	32	26	33	31	37	32	38	37	42	50	48	31	34	37	34
Performances en chauffage 40 °C / 45 °C (2)																		
Puissance thermique	kW	215,0	237,4	275,0	306,0	343,9	366,2	412,6	478,4	527,7	592,0	643,2	688,4	749,9	796,0	836,5	906,8	948,0
Puissance absorbée	kW	70,2	77,7	89,6	99,8	112,3	121,7	137,0	157,3	174,3	193,9	210,7	227,9	245,2	260,8	275,8	295,9	311,8
Courant total absorbé chaud	A	125,0	138,0	158,0	175,0	195,0	212,0	236,0	274,0	304,0	340,0	369,0	397,0	427,0	458,0	484,0	519,0	549,0
COP	W/W	3,06	3,06	3,07	3,07	3,06	3,01	3,01	3,04	3,03	3,05	3,05	3,02	3,06	3,05	3,03	3,06	3,04
Débit eau côté installation	l/h	37311	41207	47745	53116	59705	63585	71640	83071	91620	102803	111681	119537	130226	138243	145280	157484	164648
Pertes de charge côté installation	kPa	42	28	38	32	40	34	42	36	42	40	46	56	53	33	37	40	37

(1) Données EN 14511:2022 ; Eau échangeur côté installation 12 °C / 7 °C ; Air extérieur 35 °C
(2) Données EN 14511:2022 ; Eau échangeur côté installation 40 °C / 45 °C ; Air extérieur 7 °C b.s. / 6 °C b.h.

NRB HL

Taille		0800	0900	1000	1100	1200	1400	1600	1805	2006	2206	2406	2600	2800	3000	3200	3400	3600
Performances en mode refroidissement 12 °C / 7 °C (1)																		
Puissance frigorifique	kW	197,9	227,9	247,7	275,2	301,1	359,1	392,2	453,8	495,0	552,5	592,9	651,2	681,3	748,5	784,2	848,0	882,7
Puissance absorbée	kW	75,3	78,6	89,8	106,2	123,2	133,0	153,4	169,0	193,9	208,9	234,1	246,2	269,6	284,8	310,0	326,5	352,4
Courant total absorbé froid	A	126,0	133,0	150,0	176,0	203,0	220,0	252,0	280,0	321,0	347,0	390,0	409,0	446,0	473,0	515,0	543,0	585,0
EER	W/W	2,63	2,90	2,76	2,59	2,44	2,70	2,56	2,69	2,55	2,64	2,53	2,65	2,53	2,63	2,53	2,60	2,50
Débit eau côté installation	l/h	34040	39194	42596	47339	51779	61758	67431	78030	85114	95003	101921	111950	117122	128680	134820	145791	151753
Pertes de charge côté installation	kPa	14	18	15	19	14	20	18	23	23	29	17	21	23	23	25	29	32
Performances en chauffage 40 °C / 45 °C (2)																		
Puissance thermique	kW	209,8	250,3	274,3	304,8	334,3	394,3	431,0	497,4	543,0	609,3	654,3	717,5	757,3	825,0	869,1	937,0	980,9
Puissance absorbée	kW	67,1	79,5	87,1	98,9	108,2	126,2	136,7	158,3	173,1	194,8	208,8	228,3	244,3	265,2	280,3	299,5	317,4
Courant total absorbé chaud	A	119,0	139,0	152,0	171,0	187,0	216,0	234,0	272,0	299,0	336,0	363,0	394,0	420,0	457,0	484,0	518,0	549,0
COP	W/W	3,13	3,15	3,15	3,08	3,09	3,12	3,15	3,14	3,14	3,13	3,13	3,14	3,10	3,11	3,10	3,13	3,09
Débit eau côté installation	l/h	36429	43447	47619	52924	58032	68469	74854	86379	94306	105817	113644	124618	131534	143298	150956	162747	170364
Pertes de charge côté installation	kPa	15	22	19	23	17	24	21	28	28	35	21	26	29	28	31	36	39

(1) Données EN 14511:2022 ; Eau échangeur côté installation 12 °C / 7 °C ; Air extérieur 35 °C
(2) Données EN 14511:2022 ; Eau échangeur côté installation 40 °C / 45 °C ; Air extérieur 7 °C b.s. / 6 °C b.h.

NRB HA

Taille		0800	0900	1000	1100	1200	1400	1600	1805	2006	2206	2406	2600	2800	3000	3200	3400	3600
Performances en mode refroidissement 12 °C / 7 °C (1)																		
Puissance frigorifique	kW	206,2	243,8	266,9	297,0	329,2	385,5	425,3	488,4	538,3	601,4	651,3	708,6	745,3	815,1	859,0	928,0	971,4
Puissance absorbée	kW	71,8	78,2	88,1	102,2	117,2	129,2	147,2	163,7	184,8	201,3	222,3	237,4	257,9	274,4	295,7	312,0	333,6
Courant total absorbé froid	A	127,0	141,0	157,0	179,0	203,0	225,0	254,0	285,0	321,0	352,0	389,0	416,0	448,0	479,0	515,0	546,0	582,0
EER	W/W	2,87	3,12	3,03	2,91	2,81	2,98	2,89	2,98	2,91	2,99	2,93	2,99	2,89	2,97	2,91	2,97	2,91
Débit eau côté installation	l/h	35459	41942	45909	51076	56619	66291	73125	83982	92547	103407	111966	121819	128141	140122	147682	159542	167008
Pertes de charge côté installation	kPa	15	21	18	22	17	23	21	27	27	34	21	25	28	28	31	35	38
Performances en chauffage 40 °C / 45 °C (2)																		
Puissance thermique	kW	214,3	254,4	279,0	310,5	341,2	400,9	438,9	506,0	553,2	620,0	666,5	730,0	771,1	840,0	885,5	954,2	999,6
Puissance absorbée	kW	66,6	79,3	86,7	97,1	106,2	124,8	137,1	157,5	171,8	193,5	207,0	226,8	240,1	260,9	275,3	297,4	311,6
Courant total absorbé chaud	A	120,0	142,0	155,0	172,0	187,0	219,0	240,0	277,0	303,0	342,0	368,0	401,0	421,0	460,0	485,0	526,0	550,0
COP	W/W	3,22	3,21	3,22	3,20	3,21	3,21	3,20	3,21	3,22	3,20	3,22	3,22	3,21	3,22	3,22	3,21	3,21
Débit eau côté installation	l/h	37204	44148	48436	53909	59226	69618	76226	87877	96076	107669	115772	126793	133932	145898	153804	165737	173613
Pertes de charge côté installation	kPa	16	23	20	24	18	25	22	29	29	36	22	26	30	30	33	37	41

(1) Données EN 14511:2022 ; Eau échangeur côté installation 12 °C / 7 °C ; Air extérieur 35 °C
(2) Données EN 14511:2022 ; Eau échangeur côté installation 40 °C / 45 °C ; Air extérieur 7 °C b.s. / 6 °C b.h.

NRB HE

Taille		0800	0900	1000	1100	1200	1400	1600	1805	2006	2206	2406	2600	2800	3000	3200	3400	3600
Performances en mode refroidissement 12 °C / 7 °C (1)																		
Puissance frigorifique	kW	209,6	241,7	264,7	294,5	326,7	377,8	432,4	489,4	540,5	597,8	647,7	699,1	734,9	798,7	841,0	904,0	944,9
Puissance absorbée	kW	67,3	77,4	85,0	98,1	112,4	125,3	139,1	157,0	177,4	192,3	215,2	231,2	250,7	269,1	289,6	308,2	327,5
Courant total absorbé froid	A	115,0	132,0	144,0	164,0	187,0	208,0	230,0	261,0	296,0	322,0	362,0	387,0	417,0	449,0	483,0	515,0	547,0
EER	W/W	3,12	3,12	3,11	3,00	2,91	3,02	3,11	3,12	3,05	3,11	3,01	3,02	2,93	2,97	2,90	2,93	2,89
Débit eau côté installation	l/h	36053	41586	45538	50642	56185	64960	74341	84155	92932	102793	111352	120183	126344	137316	144576	155409	162455
Pertes de charge côté installation	kPa	15	20	18	22	16	22	21	27	27	33	21	24	27	27	29	33	36
Performances en chauffage 40 °C / 45 °C (2)																		
Puissance thermique	kW	223,4	258,1	283,7	316,7	349,3	403,2	458,7	520,7	571,9	634,1	683,9	741,3	784,2	848,2	895,3	960,1	1006,8
Puissance absorbée	kW	69,3	80,5	87,9	98,5	109,0	126,1	143,1	162,7	177,1	198,2	211,7	230,0	244,9	264,9	279,5	299,5	315,3
Courant total absorbé chaud	A	122,0	140,0	153,0	170,0	188,0	216,0	244,0	278,0	305,0	341,0	367,0	396,0	420,0	456,0	482,0	517,0	544,0
COP	W/W	3,22	3,21	3,23	3,22	3,20	3,20	3,21	3,20	3,23	3,20	3,23	3,22	3,20	3,20	3,20	3,21	3,19
Débit eau côté installation	l/h	38791	44787	49248	54989	60660	70010	79655	90422	99327	110122	118791	128748	136201	147319	155503	166760	174868
Pertes de charge côté installation	kPa	17	23	20	25	19	25	24	31	31	38	23	27	31	30	33	38	41

(1) Données EN 14511:2022 ; Eau échangeur côté installation 12 °C / 7 °C ; Air extérieur 35 °C
(2) Données EN 14511:2022 ; Eau échangeur côté installation 40 °C / 45 °C ; Air extérieur 7 °C b.s. / 6 °C b.h.

DONNÉES ÉLECTRIQUES

Taille			0800	0900	1000	1100	1200	1400	1600	1805	2006	2206	2406	2600	2800	3000	3200	3400	3600
Données électriques																			
Courant maximal (FLA)	°	A	168,6	185,0	209,8	239,2	268,5	297,5	326,5	379,8	424,6	462,1	491,1	548,6	581,4	630,9	671,8	712,7	753,6
	A,L	A	168,6	193,5	209,8	239,2	268,5	306,0	335,0	388,3	433,1	470,6	499,6	557,1	589,9	639,4	680,3	729,7	770,6
	E	A	177,1	202,0	218,3	247,7	277,0	314,5	352,0	405,3	450,1	487,6	516,6	574,1	606,9	656,4	697,3	752,6	793,5
Courant de démarrage (LRA)	°	A	357,2	412,4	437,2	489,9	519,2	631,7	660,7	714,0	758,8	796,3	825,3	817,9	850,7	900,2	941,1	982,0	1022,9
	A,L	A	357,2	420,9	437,2	489,9	519,2	640,2	669,2	722,5	767,3	804,8	833,8	826,4	859,2	908,7	949,6	999,0	1039,9
	E	A	365,7	429,4	445,7	498,4	527,7	648,7	686,2	739,5	784,3	821,8	850,8	843,4	876,2	925,7	966,6	1021,9	1062,8

INDICES ÉNERGÉTIQUES (RÈG. (UE) 2016/2281)

NRB H°

Taille		0800	0900	1000	1100	1200	1400	1600	1805	2006	2206	2406	2600	2800	3000	3200	3400	3600
UE 813/2013 performances en conditions climatiques moyennes (average) - 35 °C - Pdesignh ≤ 400 kW (1)																		
Pdesignh	kW	203	224	260	289	325	346	296	343	379	425	462	495	539	571	600	651	680
SCOP	W/W	3,65	3,65	3,65	3,68	3,65	3,60	3,73	3,73	3,80	3,73	3,80	3,68	3,80	3,68	3,75	3,88	3,90
ηsh	%	143,00	143,00	143,00	144,00	143,00	141,00	146,00	143,00	149,00	146,00	149,00	144,00	149,00	144,00	147,00	152,00	153,00
SEER - 12/7 (EN14825:2018) avec ventilateurs standard (2)																		
SEER	W/W	3,79	3,66	3,88	3,81	3,91	3,80	3,89	3,92	3,80	- (3)	- (3)	- (3)	- (3)	- (3)	- (3)	- (3)	- (3)
Efficacité saisonnière	%	148,40	143,50	152,20	149,50	153,20	149,10	152,70	153,80	149,00	- (3)	- (3)	- (3)	- (3)	- (3)	- (3)	- (3)	- (3)
SEER - 12/7 (EN14825:2018) avec ventilateurs inverter (2)																		
SEER	W/W	-	-	-	-	-	-	-	-	-	- (3)	- (3)	- (3)	- (3)	- (3)	- (3)	- (3)	- (3)
Efficacité saisonnière	%	-	-	-	-	-	-	-	-	-	- (3)	- (3)	- (3)	- (3)	- (3)	- (3)	- (3)	- (3)
SEER - 23/18 (EN14825: 2018) avec ventilateurs standard (4)																		
SEER	W/W	-	-	-	-	-	-	-	-	-	4,67	4,76	4,64	4,70	4,66	4,56	4,66	4,65
Efficacité saisonnière	%	-	-	-	-	-	-	-	-	-	183,90	187,30	182,40	184,90	183,40	179,30	183,40	182,80
SEER - 23/18 (EN14825: 2018) avec ventilateurs inverter																		
SEER	W/W	-	-	-	-	-	-	-	-	-	4,88	5,02	5,07	4,92	4,96	4,96	4,92	4,96
Efficacité saisonnière	%	-	-	-	-	-	-	-	-	-	192,30	197,70	199,70	193,60	195,30	195,40	193,70	195,30
SEPR - (EN14825:2018) Haute températurea avec ventilateurs inverter (4)																		
SEPR	W/W	-	-	-	-	-	-	-	-	-	5,53	5,54	5,52	5,52	5,51	5,51	5,51	5,51
SEPR - (EN14825:2018) Haute températurea avec ventilateurs standard (4)																		
SEPR	W/W	-	-	-	-	-	-	-	-	-	5,53	5,54	5,52	5,52	5,51	5,51	5,51	5,51

(1) Efficacités dans des applications pour basse température (35 °C)
(2) Calcul effectué avec un débit d'eau FIXE et une température de sortie VARIABLE.
(3) Non conforme à la réglementation UE 2016/2281 pour les applications de confort 12°C / 7°C
(4) Calcul effectué avec un débit d'eau FIXE.

NRB HL

Taille		0800	0900	1000	1100	1200	1400	1600	1805	2006	2206	2406	2600	2800	3000	3200	3400	3600
UE 813/2013 performances en conditions climatiques moyennes (average) - 35 °C - Pdesignh ≤ 400 kW (1)																		
Pdesignh	kW	197	235	258	286	314	370	306	353	385	433	464	509	538	586	617	666	697
SCOP	W/W	3,73	3,75	3,75	3,68	3,68	3,73	3,93	3,83	3,95	3,83	3,93	3,88	3,88	3,75	3,85	3,95	3,98
ηsh	%	146,00	147,00	147,00	144,00	144,00	146,00	154,00	150,00	155,00	150,00	154,00	152,00	152,00	147,00	151,00	155,00	156,00
SEER - 12/7 (EN14825:2018) avec ventilateurs standard (2)																		
SEER	W/W	3,83	4,01	3,92	3,90	3,82	4,05	3,99	4,04	3,87	- (3)	- (3)	- (3)	- (3)	- (3)	- (3)	- (3)	- (3)
Efficacité saisonnière	%	150,30	157,20	153,90	149,60	159,00	156,40	156,60	158,60	151,80	- (3)	- (3)	- (3)	- (3)	- (3)	- (3)	- (3)	- (3)
SEER - 12/7 (EN14825:2018) avec ventilateurs inverter (2)																		
SEER	W/W	-	-	-	-	-	-	-	-	-	- (3)	- (3)	- (3)	- (3)	- (3)	- (3)	- (3)	- (3)
Efficacité saisonnière	%	-	-	-	-	-	-	-	-	-	- (3)	- (3)	- (3)	- (3)	- (3)	- (3)	- (3)	- (3)
SEER - 23/18 (EN14825: 2018) avec ventilateurs standard (4)																		
SEER	W/W	-	-	-	-	-	-	-	-	-	4,72	4,67	4,79	4,63	4,73	4,67	4,75	4,70
Efficacité saisonnière	%	-	-	-	-	-	-	-	-	-	185,70	183,60	188,70	182,30	186,30	183,60	187,00	185,00
SEER - 23/18 (EN14825: 2018) avec ventilateurs inverter																		
SEER	W/W	-	-	-	-	-	-	-	-	-	5,08	5,11	5,10	4,95	5,04	4,96	5,09	5,02
Efficacité saisonnière	%	-	-	-	-	-	-	-	-	-	200,30	201,20	201,10	195,00	198,40	195,20	200,40	197,70
SEPR - (EN14825:2018) Haute températurea avec ventilateurs standard (4)																		
SEPR	W/W	-	-	-	-	-	-	-	-	-	5,51	5,51	5,53	5,51	5,52	5,52	5,51	5,51
SEPR - (EN14825:2018) Haute températurea avec ventilateurs inverter (4)																		
SEPR	W/W	-	-	-	-	-	-	-	-	-	5,51	5,51	5,53	5,51	5,52	5,52	5,51	5,51

(1) Efficacités dans des applications pour basse température (35 °C)
(2) Calcul effectué avec un débit d'eau FIXE et une température de sortie VARIABLE.
(3) Non conforme à la réglementation UE 2016/2281 pour les applications de confort 12°C / 7°C
(4) Calcul effectué avec un débit d'eau FIXE.

NRB HA

Taille		0800	0900	1000	1100	1200	1400	1600	1805	2006	2206	2406	2600	2800	3000	3200	3400	3600
UE 813/2013 performances en conditions climatiques moyennes (average) - 55 °C - Pdesignh ≤ 400 kW (1)																		
Pdesignh	kW	196	233	255	284	312	367	304	351	384	430	462	506	535	582	614	662	693
SCOP	W/W	3,03	3,08	3,03	3,08	3,03	3,10	3,13	3,08	3,30	3,08	3,15	3,08	3,13	3,03	3,20	3,20	3,15
ηsh	%	118,00	120,00	118,00	120,00	118,00	121,00	122,00	120,00	129,00	120,00	123,00	120,00	122,00	118,00	125,00	125,00	123,00
SEER - 12/7 (EN14825:2018) avec ventilateurs standard (2)																		
SEER	W/W	3,96	4,13	4,09	4,09	4,07	4,23	4,22	4,22	4,10	- (3)	- (3)	- (3)	- (3)	- (3)	- (3)	- (3)	- (3)
Efficacité saisonnière	%	155,40	162,10	160,40	160,60	159,70	166,10	165,60	165,80	161,0	- (3)	- (3)	- (3)	- (3)	- (3)	- (3)	- (3)	- (3)
SEER - 12/7 (EN14825:2018) avec ventilateurs inverter (2)																		
SEER	W/W	-	-	-	-	-	-	-	-	-	4,58	4,57	4,60	4,55	4,60	4,56	4,60	4,56
Efficacité saisonnière	%	-	-	-	-	-	-	-	-	-	180,3%	179,6%	180,8%	179,1%	180,8%	179,2%	181,0%	179,2%
Efficacité saisonnière	%	-	-	-	-	-	-	-	-	-	-	-	-	-	-	-	-	-
SEER - 23/18 (EN14825: 2018) avec ventilateurs standard (4)																		
SEER	W/W	-	-	-	-	-	-	-	-	-	4,96	5,01	5,02	4,84	4,92	4,87	4,95	4,94
Efficacité saisonnière	%	-	-	-	-	-	-	-	-	-	195,30	197,40	197,80	190,50	193,90	191,80	195,00	194,60
SEER - 23/18 (EN14825: 2018) avec ventilateurs inverter																		
SEER	W/W	-	-	-	-	-	-	-	-	-	4,58	4,57	4,60	4,55	4,60	4,54	4,60	4,56
Efficacité saisonnière	%	-	-	-	-	-	-	-	-	-	-	-	-	-	-	-	-	-
Efficacité saisonnière	%	-	-	-	-	-	-	-	-	-	180,30	179,60	180,80	179,10	180,80	178,40	181,00	179,20
SEPR - (EN14825:2018) Haute températurea avec ventilateurs standard (4)																		
SEPR	W/W	-	-	-	-	-	-	-	-	-	5,52	5,52	5,51	5,55	5,52	5,51	5,51	5,52
SEPR - (EN14825:2018) Haute températurea avec ventilateurs inverter (4)																		
SEPR	W/W	-	-	-	-	-	-	-	-	-	5,52	5,52	5,51	5,55	5,52	5,51	5,51	5,52

(1) Efficacités dans des applications pour moyenne température (55 °C)
(2) Calcul effectué avec un débit d'eau FIXE et une température de sortie VARIABLE.
(3) Non conforme à la réglementation UE 2016/2281 pour les applications de confort 12°C / 7°C
(4) Calcul effectué avec un débit d'eau FIXE.

NRB HE

Taille		0800	0900	1000	1100	1200	1400	1600	1805	2006	2206	2406	2600	2800	3000	3200	3400	3600
UE 813/2013 performances en conditions climatiques moyennes (average) - 55 °C - Pdesignh ≤ 400 kW (1)																		
Pdesignh	kW	204	236	259	290	320	369	318	361	397	440	474	514	544	588	621	666	698
SCOP	W/W	3,05	3,08	3,05	3,10	3,03	3,08	3,13	3,05	3,30	3,08	3,15	3,08	3,13	3,03	3,20	3,20	3,13
ηsh	%	119,00	120,00	119,00	121,00	118,00	120,00	122,00	119,00	129,00	120,00	123,00	120,00	122,00	118,00	125,00	125,00	122,00
SEER - 12/7 (EN14825:2018) avec ventilateurs standard (2)																		
SEER	W/W	4,16	4,15	4,18	4,19	4,16	4,27	4,39	4,36	4,22	- (3)	- (3)	- (3)	- (3)	- (3)	- (3)	- (3)	- (3)
Efficacité saisonnière	%	163,40	163,00	164,10	164,70	163,40	167,90	172,70	171,40	165,80	- (3)	- (3)	- (3)	- (3)	- (3)	- (3)	- (3)	- (3)
SEER - 12/7 (EN14825:2018) avec ventilateurs inverter (2)																		
SEER	W/W	-	-	-	-	-	-	-	-	-	4,71	4,67	4,74	4,66	4,69	4,62	4,71	4,66
Efficacité saisonnière	%	-	-	-	-	-	-	-	-	-	185,4%	183,7%	186,6%	183,4%	184,6%	181,9%	185,4%	183,4%
SEER - 23/18 (EN14825: 2018) avec ventilateurs standard (4)																		
SEER	W/W	-	-	-	-	-	-	-	-	-	5,17	5,20	5,16	5,01	5,04	4,99	5,03	5,03
Efficacité saisonnière	%	-	-	-	-	-	-	-	-	-	203,60	204,90	203,20	197,20	198,60	196,50	198,10	198,10
SEER - 23/18 (EN14825: 2018) avec ventilateurs inverter																		
SEER	W/W	-	-	-	-	-	-	-	-	-	4,71	4,67	4,74	4,66	4,69	4,62	4,71	4,66
Efficacité saisonnière	%	-	-	-	-	-	-	-	-	-	-	-	-	-	-	-	-	-
SEPR - (EN14825:2018) Haute températurea avec ventilateurs standard (4)																		
SEPR	W/W	-	-	-	-	-	-	-	-	-	5,52	5,54	5,57	5,52	5,54	5,58	5,56	5,55
SEPR - (EN14825:2018) Haute températurea avec ventilateurs inverter (4)																		
SEPR	W/W	-	-	-	-	-	-	-	-	-	5,52	5,54	5,57	5,52	5,54	5,58	5,56	5,55

(1) Efficacités dans des applications pour moyenne température (55 °C)
(2) Calcul effectué avec un débit d'eau FIXE et une température de sortie VARIABLE.
(3) Non conforme à la réglementation UE 2016/2281 pour les applications de confort 12°C / 7°C
(4) Calcul effectué avec un débit d'eau FIXE.

VENTILATEURS

Taille			0800	0900	1000	1100	1200	1400	1600	1805	2006	2206	2406	2600	2800	3000	3200	3400	3600
Ventilateurs: °																			
Ventilateur																			
Type	°,A,E,L	Type	Axial																
Moteur ventilateur	°,A	Type	Asynchrone																
	E,L	Type	Asynchrone avec coupure de phase																
Nombre	°	n°	4	4	6	6	6	6	6	8	8	10	10	12	12	14	14	14	14
	A,L	n°	4	6	6	6	6	8	8	10	10	12	12	14	14	16	16	18	18
	E	n°	6	8	8	8	8	10	12	14	14	16	16	18	18	20	20	22	22
Dèbit d'air	°	m^3/h	80000	80000	120000	120000	120000	120000	120000	160000	160000	200000	200000	240000	240000	280000	280000	280000	280000
	A	m^3/h	80000	120000	120000	120000	120000	160000	160000	200000	200000	240000	240000	280000	280000	320000	320000	360000	360000
	E	m^3/h	90000	120000	120000	120000	120000	150000	180000	210000	210000	240000	240000	270000	270000	300000	300000	330000	330000
	L	m^3/h	60000	90000	90000	90000	90000	120000	120000	150000	150000	180000	180000	210000	210000	240000	240000	270000	270000

DONNÉES TECHNIQUES GÉNÉRALES

Taille			0800	0900	1000	1100	1200	1400	1600	1805	2006	2206	2406	2600	2800	3000	3200	3400	3600
Compresseur																			
Type	°,A,E,L	Type	Scroll																
Réglage compresseur	°,A,E,L	Type	On-Off																
Nombre	°,A,E,L	n°	4	4	4	4	4	4	4	5	6	6	6	5	6	6	6	6	6
Circuits	°,A,E,L	n°	2	2	2	2	2	2	2	2	2	2	2	2	2	2	2	2	2
Réfrigérant	°,A,E,L	Type	R410A																
Charge en fluide frigorigène (1)	°	kg	44,0	44,0	54,0	62,0	62,0	60,0	60,0	81,0	82,0	100,0	95,0	187,0	116,0	130,0	130,0	138,0	138,0
	A	kg	44,0	60,0	64,0	62,0	66,0	81,0	78,0	99,0	102,0	117,0	119,0	149,0	148,0	168,0	170,0	186,0	196,0
	E	kg	58,0	76,5	78,0	76,0	78,0	93,0	112,0	136,0	143,0	152,0	152,0	187,0	176,0	200,0	200,0	218,0	218,0
	L	kg	44,0	60,0	64,0	62,0	66,0	78,0	78,0	104,0	102,0	117,0	117,0	148,0	148,0	160,0	170,0	186,0	196,0
Échangeur côté installation																			
Type	°,A,E,L	Type	Plaques																
Raccords hydrauliques																			
Raccords (in/out)	°,A,E,L	Type	Joints rainuré																
Fixations hydrauliques sans kits hydrauliques																			
Raccords (in/out)	°,A,E,L	Ø	3″	3″	3″	3″	3″	3″	4″	4″	4″	4″	4″	5″	5″	5″	5″	5″	5″
Fixations hydrauliques avec kits hydrauliques																			
Raccords (in/out)	°,A,E,L	Ø	3″	3″	3″	3″	3″	3″	4″	4″	4″	4″	4″	5″	5″	5″	5″	5″	5″
Données sonores calculées en mode refroidissement (2)																			
Niveau de puissance sonore	°	dB(A)	89,5	89,5	91,6	91,6	91,6	91,6	91,6	93,1	93,1	94,2	94,2	95,1	95,1	95,9	95,9	95,9	95,9
	A	dB(A)	89,5	91,6	91,6	91,6	91,6	93,1	93,1	94,2	94,2	95,1	95,1	95,9	95,9	96,6	96,6	97,2	97,2
	E	dB(A)	84,6	86,1	86,1	86,1	86,1	87,2	88,2	89,4	89,9	91,1	91,6	92,2	92,2	92,7	92,7	93,2	93,2
	L	dB(A)	82,6	84,6	84,6	84,6	84,6	86,1	86,1	87,7	88,2	89,6	90,1	90,9	90,9	91,6	91,6	92,1	92,1
Niveau de pression sonore (10 m)	°	dB(A)	57,4	57,4	59,3	59,3	59,3	59,3	59,3	60,7	60,7	61,7	61,7	62,5	62,5	63,2	63,2	63,2	63,2
	A	dB(A)	57,4	59,3	59,3	59,3	59,3	60,7	60,7	61,6	61,6	62,5	62,5	63,2	63,2	63,7	63,7	64,2	64,2
	E	dB(A)	52,4	53,7	53,7	53,7	53,7	54,7	55,5	56,7	57,2	58,2	58,7	59,2	59,2	59,6	59,6	60,0	60,0
	L	dB(A)	50,5	52,4	52,4	52,4	52,4	53,8	53,8	55,2	55,7	57,0	57,5	58,2	58,2	58,7	58,7	59,1	59,1

(1) La charge indiquée dans le tableau est une valeur estimée et préliminaire. La valeur finale de la charge de réfrigérant est indiquée sur la plaquette technique de l'unité. Pour plus d'informations, contacter le siège.
(2) Puissance acoustique: calculée sur la base des mesures effectuées en accord avec la norme UNI EN ISO 9614-2, conformément aux conditions requises de la certification Eurovent.; Pression sonore mesurée en champ libre, à 10 m de la surface externe de l'unité , (conformément à la norme UNI EN ISO 3744)

Dans les versions sans kit hydraulique, le filtre à eau est fourni avec un tronçon pour le raccordement, tandis qu'il est fourni monté dans les versions avec kit hydraulique.

DIMENSIONS

NRB 0800 H°/HL/HA (1)
NRB 0900 H° (1)

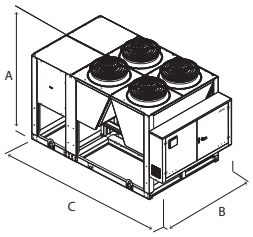

NRB 0800 H°/HL/HA
NRB 0900 H°

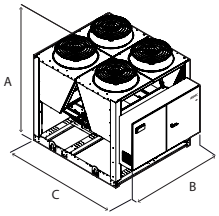

NRB 0800 HE
NRB 0900-1200 HL/HA
NRB 1000-1600 H°

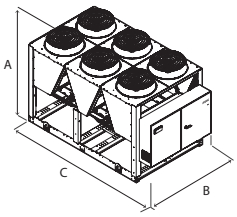

NRB 1805-2406 H°
NRB 1805-2006 HL/HA

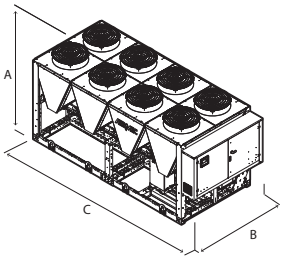

NRB 2600-3600 H°
NRB 1400-1600 HL/HA
NRB 2206-3600 HL-HA
NRB 0900-3600 HE

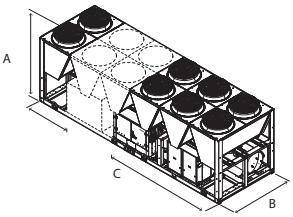

(1) Module supplémentaire nécessaire pour contenir le kit hydraulique avec option «ballon tampon » dans les tailles :
NRB 0800H°, 0900H°
NRB 0800 HL/HA

Taille			0800	0900	1000	1100	1200	1400	1600	1805	2006	2206	2406	2600	2800	3000	3200	3400	3600
Dimensions et poids sans kit hydraulique																			
A	°,A,E,L	mm	2450	2450	2450	2450	2450	2450	2450	2450	2450	2450	2450	2450	2450	2450	2450	2450	2450
B	°,A,E,L	mm	2200	2200	2200	2200	2200	2200	2200	2200	2200	2200	2200	2200	2200	2200	2200	2200	2200
C	°	mm	2780	2780	3970	3970	3970	3970	3970	5160	5160	6350	6350	7140	7140	8330	8330	8330	8330
	A,L	mm	2780	3970	3970	3970	3970	4760	4760	6350	6350	7140	7140	8330	8330	9520	9520	10710	10710
	E	mm	3970	4760	4760	4760	4760	5950	7140	8330	8330	9520	9520	10710	10710	11900	11900	13090	13090

Les unités 0800-0900 H°, 0800 HL/HA avec l'option "ballon tampon" ont une longueur de 3970 mm.

Taille			0800	0900	1000	1100	1200	1400	1600	1805	2006	2206	2406	2600	2800	3000	3200	3400	3600
Kit hydraulique intégré: 00																			
Poids																			
Poids à vide	°	kg	2520	2580	3160	3210	3250	3310	3340	4200	4370	4990	5030	5640	5930	6740	6820	6920	7070
	A,L	kg	2550	3130	3200	3240	3320	3970	4040	4780	4990	5490	5730	6410	6660	7340	7420	8040	8120
	E	kg	3080	3770	3840	3870	3950	4510	5020	5860	6080	6610	6800	7420	7670	8300	8380	9010	9090

Aermec se réserve la faculté d'apporter, à tout instant, toute modification retenue nécessaire à l'amélioration du produit, avec variation éventuelle des données techniques correspondantes.

Aermec S.p.A.
Via Roma, 996 - 37040 Bevilacqua (VR) - Italia
Tel. 0442633111 - Telefax 044293577
www.aermec.com

NRB 0800H-3600H

Pompe à chaleur réversible à condensation par air avec échangeur à faisceau tubulaire

Puissance frigorifique 196 ÷ 971 kW
Puissance thermique 209 ÷ 1006 kW

- Échangeur à faisceau tubulaire
- Rendements élevés aux charges partielles
- Modalité night mode
- Contrôle HP flottant ESEER jusqu'à +7% avec ventilateurs inverter



EUROVENT CERTIFIED PERFORMANCE
www.eurovent-certification.com

DESCRIPTION

Pompes à chaleur réversibles d'extérieur pour la production d'eau glacée/chaude, conçues pour satisfaire les exigences des complexes résidentiels et commerciaux ou pour les applications industrielles.
Il s'agit d'unités extérieures avec compresseurs scroll, ventilateurs axiaux et échangeur à faisceau tubulaire.
Le socle, la structure et les panneaux sont en acier traité avec des peintures de polyester RAL 9003.

VERSIONS

° Standard
A A haute efficacité
E A haute efficacité silencieuse
L Standard silenceuse

CARACTÉRISTIQUES

Champ de fonctionnement

Travail à pleine charge jusqu'à une température de l'air extérieur de -10 °C durant l'hiver et jusqu'à 50 °C durant l'été. L'unité peut produire eau chaude jusqu'à 55 °C.
(pour plus d'informations se référer à la documentation technique).

bi-circuit

Les unités sont bi-circuit, pour assurer la meilleure efficacité à pleine charge comme aux charges partielles.

Vanne d'expansion électronique

La possibilité d'utiliser le détendeur thermostatique électronique, apporte d'importants bénéfices, particulièrement lorsque le réfrigérateur travaille aux charges partielles pour l'avantage du rendement énergétique de l'unité.
Standard pour les tailles de 1805 à 3600.

Option de kit hydraulique intégré

Le groupe hydraulique intégré optionnel contient les composants hydrauliques principaux ; il est disponible dans différentes configurations avec une ou deux pompes, à faible ou grande hauteur d'élévation et une accumulation inertielle, pour avoir aussi une solution d'économie et un'installation finale simple .

CONTRÔLE

Réglage à microprocesseur, avec un clavier à écran tactile de 7" qui permet de naviguer de manière intuitive parmi les différents écrans, pour modifier les paramètres de fonctionnement et afficher de manière graphique le comportement de certaines tailles en temps réel, et une gestion complète des alarmes et leur historique.

— La possibilité de contrôler deux unités en parallèle Master - Slave
— La présence d'une horloge de programmation permet de définir des tranches horaires de fonctionnement et un éventuel deuxième point de consigne.
— La thermorégulation s'effectue avec la logique proportionnelle intégrale, sur la base de la température de sortie de l'eau.
— **Contrôle HP flottant:** disponible pour tous les modèles avec les ventilateurs inverter ou avec DPCX. Permet avec la modulation continue des ventilateurs d'optimiser le fonctionnement de l'unité à n'importe quel point de travail, en garantissant une augmentation de l'efficacité énergétique aux charges partielles. **ESEER jusqu'à +7% avec ventilateurs inverter.**
— **Modalité Night Mode:** il est possible de configurer un profil de fonctionnement silencieux. Option parfaite, par exemple, pour le fonctionnement nocturne, parce qu'elle garantit un plus grand confort acoustique pendant les heures du soir, et un rendement élevé pendant les heures de plus grande charge. **Pour la modalité Night Mode, dans les versions standard, l'accessoire DCPX (de série dans les versions silencieuses) ou le ventilateur inverseur « J » sont obligatoires "J".**

ACCESSOIRES

AER485P1: Interface RS-485 pour systèmes de supervision avec protocole MODBUS
AERBACP: Interface de communication Ethernet pour les protocoles Bacnet/IP, Modbus TCP/IP, SNMP
AERLINK: Passerelle WiFi avec un port série RS485 installable sur toutes les machines ou sur tous les contrôleurs qui présentent à leur tour un port série RS485. Le module est en mesure de tenir activées simultanément la fonction d'AP WIFI (Access point) et la fonction de WIFI Station, cette dernière permet de se connecter au réseau LAN domestique ou d'entreprise avec VMF-E5 et E6.

Pour faciliter certaines opérations de gestion et de contrôle de l'unité est disponible l'application AERAPP pour les systèmes Android et iOS.
AERNET: Le dispositif permet d'effectuer le contrôle, la gestion et le suivi à distance d'un groupe d'eau glacée avec un PC, un smartphone ou une tablette via une connexion Cloud. AERNET remplit la fonction de Master tandis que chaque unité connectée est configurée en Slave, jusqu'à un maximum de 6 unités ; avec un simple clic, il est également possible d'enregistrer, sur son propre terminal, un fichier journal contenant toutes les données des unités connectées pour d'éventuelles analyses postérieures.
FL: Fluxostat.
MULTICHILLER_EVO: Système de contrôle pour la commande, l'allumage et l'extinction de chaque groupe d'eau glacée dans un système où plusieurs appareils sont installés en parallèle, en assurant toujours un débit constant de l'évaporateur.
PGD1: il permet d'exécuter à distance les opérations de commande de l'unité.
AVX: Supports antivibration à ressort.
DCPX: Dispositif pour contrôler la température de condensation, avec modulation en continu de la vitesse du ventilateur par le transducteur de pression.

ACCESSOIRES MONTÉS EN USINE

DRE: Dispositif électronique de réduction de l'intensité de démarrage.
RIF: Resynchroniseur de courant. Branché en parallèle au moteur, il permet une réduction de l'intensité de fonctionnement (environ 10%).
GP_: Kit grilles anti-intrusion
BRC1: Bac de récupération des condensats. Prévoir 1 par V-block.

COMPATIBILITÉ AVEC LE SYSTÈME VMF

Pour de plus amples informations concernant le système VMF, consulter la documentation correspondante.

COMPATIBILITÉ DES ACCESSOIRES

Modèle	Ver	0800	0900	1000	1100	1200	1400	1600	1805	2006	2206	2406	2600	2800	3000	3200	3400	3600
AER485P1	°,A,E,L	•	•	•	•	•	•	•	•	•	•	•	•	•	•	•	•	•
AERBACP	°,A,E,L	•	•	•	•	•	•	•	•	•	•	•	•	•	•	•	•	•
AERLINK	°,A,E,L	•	•	•	•	•	•	•	•	•	•	•	•	•	•	•	•	•
AERNET	°,A,E,L	•	•	•	•	•	•	•	•	•	•	•	•	•	•	•	•	•
FL	°,A,E,L	•	•	•	•	•	•	•	•	•	•	•	•	•	•	•	•	•
MULTICHILLER_EVO	°,A,E,L	•	•	•	•	•	•	•	•	•	•	•	•	•	•	•	•	•
PGD1	°,A,E,L	•	•	•	•	•	•	•	•	•	•	•	•	•	•	•	•	•

Support antivibratoires

Ver	0800	0900	1000	1100	1200	1400	1600	1805	2006	2206	2406	2600	2800	3000	3200	3400	3600
Kit hydraulique intégré: 00																	
°	AVX1001	AVX1001	AVX1004	AVX1004	AVX1004	AVX1004	AVX1004	AVX1123	AVX1123	AVX1124	AVX1124	AVX1115	AVX1119	AVX1117	AVX1121	AVX1121	AVX1121
A,L	AVX1001	AVX1004	AVX1004	AVX1004	AVX1004	AVX1123	AVX1123	AVX1124	AVX1124	AVX1115	AVX1115	AVX1117	AVX1117	AVX1116	AVX1116	AVX1118	AVX1118
E	AVX1004	AVX1123	AVX1123	AVX1123	AVX1123	AVX1124	AVX1119	AVX1117	AVX1117	AVX1116	AVX1116	AVX1118	AVX1118	AVX1120	AVX1120	AVX1118	AVX1122
Kit hydraulique intégré: DA, DB, DC, DD, DE, DF, DG, DH, DI, DJ, PA, PB, PC, PD, PE, PF, PG, PH, PI, PJ																	
°	-	-	AVX1004	AVX1004	AVX1004	-	-	AVX1123	AVX1123	AVX1124	AVX1124	AVX1115	AVX1119	AVX1117	AVX1121	AVX1121	AVX1121
A,L	-	AVX1004	-	-	-	AVX1123	AVX1123	AVX1124	AVX1124	AVX1115	AVX1115	AVX1117	AVX1117	AVX1116	AVX1116	AVX1118	AVX1118
E	AVX1004	AVX1123	AVX1123	AVX1123	AVX1123	AVX1124	AVX1119	AVX1117	AVX1117	AVX1116	AVX1116	AVX1118	AVX1118	AVX1120	AVX1120	AVX1118	AVX1122

Dispositif de réduction de l'intensité de démarrage

Ver	0800	0900	1000	1100	1200	1400	1600	1805
°,A,E,L	DRENRB0800 (1)	DRENRB0900 (1)	DRENRB1000 (1)	DRENRB1100 (1)	DRENRB1200 (1)	DRENRB1400 (1)	DRENRB1600 (1)	DRENRB1805 (1)

(1) Uniquement pour alimentations 400 V 3N ~ 50 Hz et 400 V 3 ~ 50 Hz. La présence de x 2 ou x 3 indique la quantité à commander.
Le fond gris indique les accessoires montés en usine

Ver	2006	2206	2406	2600	2800	3000	3200	3400
°,A,E,L	DRENRB2006 (1)	DRENRB2206 (1)	DRENRB2406 (1)	-	-	-	-	-

(1) Uniquement pour alimentations 400 V 3N ~ 50 Hz et 400 V 3 ~ 50 Hz. La présence de x 2 ou x 3 indique la quantité à commander.
L'accessoire ne peut pas être monté sur les configurations indiquées avec -
Le fond gris indique les accessoires montés en usine

Resynchroniseur de courant

Ver	0800	0900	1000	1100	1200	1400	1600	1805	2006
°	RIFNRB0800	RIFNRB0900	RIFNRB1000	RIFNRB1100	RIFNRB1200	RIFNRB1400	RIFNRB1600	RIFNRB1805	RIFNRB2006
A,L	RIFNRB0800	RIFNRB0900	RIFNRB1000	RIFNRB1100	RIFNRB1200	RIFNRB1401	RIFNRB1600	RIFNRB1805	RIFNRB2006
E	RIFNRB0800	RIFNRB0900	RIFNRB1001	RIFNRB1100	RIFNRB1200	RIFNRB1401	RIFNRB1600	RIFNRB1815	RIFNRB2016

Le fond gris indique les accessoires montés en usine

Ver	2206	2406	2600	2800	3000	3200	3400	3600
°	RIFNRB2206	RIFNRB2406	RIFNRB2600	RIFNRB2800	RIFNRB3000	RIFNRB3200	RIFNRB3400	RIFNRB3600
A,E,L	RIFNRB2216	RIFNRB2416	RIFNRB2600	RIFNRB2800	RIFNRB3000	RIFNRB3200	RIFNRB3400	RIFNRB3600

Le fond gris indique les accessoires montés en usine

Grilles anti-intrusion

Ver	0800	0900	1000	1100	1200	1400	1600	1805	2006	2206	2406	2600	2800	3000	3200	3400	3600
Kit hydraulique intégré: 00																	
°	GP2VN	GP2VN	GP3VN	GP3VN	GP3VN	GP3VN	GP3VN	GP4VN	GP4VN	GP5VN	GP5VN	GP6V	GP6V	GP7V	GP7V	GP7V	GP7V
A	GP2VN	GP3VN	GP3VN	GP3VN	GP3VN	GP4VN	GP4VN	GP5VN	GP4VN	GP6V	GP6V	GP7V	GP7V	GP8V	GP8V	GP9VN	GP9VN
E	GP3VN	GP4VN	GP4VN	GP4VN	GP4VN	GP4VN	GP6V	GP7V	GP7V	GP8V	GP8V	GP9VN	GP9VN	GP10V	GP10V	GP11V	GP11V
L	GP2VN	GP3VN	GP3VN	GP3VN	GP3VN	GP5VN	GP4VN	GP5VN	GP5VN	GP6V	GP6V	GP7V	GP7V	GP8V	GP8V	GP9VN	GP9VN
Kit hydraulique intégré: DA, DB, DC, DD, DE, DF, DG, DH, DI, DJ, PA, PB, PC, PD, PE, PF, PG, PH, PI, PJ																	
°	-	-	GP3VN	GP3VN	GP3VN	-	-	GP4VN	GP4VN	GP5VN	GP5VN	GP6V	GP6V	GP7V	GP7V	GP7V	GP7V
A	-	GP3VN	-	-	-	GP4VN	GP4VN	GP5VN	GP4VN	GP6V	GP6V	GP7V	GP7V	GP8V	GP8V	GP9VN	GP9VN
E	GP3VN	GP4VN	GP4VN	GP4VN	GP4VN	GP4VN	GP6V	GP7V	GP7V	GP8V	GP8V	GP9VN	GP9VN	GP10V	GP10V	GP11V	GP11V
L	-	GP3VN	-	-	-	GP5VN	GP4VN	GP5VN	GP5VN	GP6V	GP6V	GP7V	GP7V	GP8V	GP8V	GP9VN	GP9VN

Le fond gris indique les accessoires montés en usine

Bac à condensats

Ver	0800	0900	1000	1100	1200	1400	1600	1805	2006	2206
°	BRC1x2 (1)	BRC1x2 (1)	BRC1x3 (1)	BRC1x3 (1)	BRC1x3 (1)	BRC1x3 (1)	BRC1x3 (1)	BRC1x4 (1)	BRC1x4 (1)	BRC1x5 (1)
A,L	BRC1x2 (1)	BRC1x3 (1)	BRC1x3 (1)	BRC1x3 (1)	BRC1x3 (1)	BRC1x4 (1)	BRC1x4 (1)	BRC1x5 (1)	BRC1x5 (1)	BRC1x6 (1)
E	BRC1x3 (1)	BRC1x4 (1)	BRC1x4 (1)	BRC1x4 (1)	BRC1x4 (1)	BRC1x5 (1)	BRC1x6 (1)	BRC1x7 (1)	BRC1x7 (1)	BRC1x8 (1)

(1) Bac de récupération des condensats. Prévoir 1 par V-block.
Le fond gris indique les accessoires montés en usine

Ver	2406	2600	2800	3000	3200	3400	3600
°	BRC1x5 (1)	BRC1x6 (1)	BRC1x6 (1)	BRC1x7 (1)	BRC1x7 (1)	BRC1x7 (1)	BRC1x7 (1)
A	BRC1x6 (1)	BRC1x7 (1)	BRC1x7 (1)	BRC1x8 (1)	BRC1x8 (1)	BRC1x9 (1)	BRC1x9 (1)
E	BRC1x8 (1)	BRC1x9 (1)	BRC1x9 (1)	BRC1x10 (1)	BRC1x10 (1)	BRC1x11 (1)	BRC1x11 (1)
L	BRC1x6 (1)	BRC1x7 (1)	BRC1x7 (1)	BRC1x8 (1)	BRC1x8 (1)	BRC1x10 (1)	BRC1x10 (1)

(1) Bac de récupération des condensats. Prévoir 1 par V-block.
Le fond gris indique les accessoires montés en usine

CONFIGURATEUR

Champ	Description
1,2,3	**NRB**
4,5,6,7	**Taille** 0800, 0900, 1000, 1100, 1200, 1400, 1600, 1805, 2006, 2206, 2406, 2600, 2800, 3000, 3200, 3400, 3600
8	**Champ d'utilisation**
°	Détendeur thermostatique mécanique standard
X	Détendeur thermostatique électronique
9	**Modèle**
W	Pompe à chaleur avec échangeur à faisceau tubulaire
10	**Récupération de chaleur**
°	Sans récupération de chaleur
D	Avec désurchauffeur (1)
11	**Version**
°	Standard
A	A haute efficacité
E	A haute efficacité silencieuse
L	Standard silenceuse
12	**Batteries**
°	En cuivre - aluminium
R	Cuivre - cuivre
S	Cuivre - cuivre étamé
V	En cuivre - aluminium verni
13	**Ventilateurs**
°	Standard
J	Inverter

Champ	Description
14	**Alimentation**
°	400V ~ 3 50Hz avec disjoncteurs magnétothermiques
15,16	**Kit hydraulique intégré**
00	Sans kit hydraulique
PA	Pompe A
PB	Pompe B
PC	Pompe C
PD	Pompe D
PE	Pompe E
PF	Pompe F
PG	Pompe G
PH	Pompe H
PI	Pompe I
PJ	Pompe J
DA	Pompe A + pompe de réserve
DB	Pompe B + pompe de réserve
DC	Pompe C + pompe de réserve
DD	Pompe D + pompe de réserve
DE	Pompe E + pompe de réserve
DF	Pompe F + pompe de réserve
DG	Pompe G + pompe de réserve
DH	Pompe H + pompe de réserve
DI	Pompe I + pompe de réserve
DJ	Pompe J + pompe de réserve

(1) Le désurchauffeur peut être utilisé uniquement en fonctionnement à froid.

Compatibilité des modèles avec les groupes hydrauliques disponibles avec configurateur

Version		800	900	1000	1100	1200	1400	1600	1805	2006	2206	2406	2600	2800	3000	3200	3400	3600
standard	H°	-	-	•	•	•	-	-	•	•	•	•	•	•	•	•	•	•
Standard silenceuse	HL	-	•	-	-	-	•	•	•	•	•	•	•	•	•	•	•	•
A haute efficacité	HA	-	•	-	-	-	•	•	•	•	•	•	•	•	•	•	•	•
A haute efficacité silencieuse	HE	•	•	•	•	•	•	•	•	•	•	•	•	•	•	•	•	•

DONNÉES TECHNIQUES

NRB H°

Taille		0800	0900	1000	1100	1200	1400	1600	1805	2006	2206	2406	2600	2800	3000	3200	3400	3600
Performances en mode refroidissement 12 °C / 7 °C (1)																		
Puissance frigorifique	kW	196,4	218,0	251,8	279,2	314,2	353,8	389,0	456,7	501,9	568,7	616,1	654,4	718,3	767,3	805,3	869,8	914,8
Puissance absorbée	kW	74,1	86,1	91,7	107,9	119,5	141,6	155,6	172,6	193,2	211,2	231,1	253,0	266,2	291,4	315,7	327,9	353,4
Courant total absorbé froid	A	131,0	150,0	163,0	189,0	207,0	242,0	263,0	296,0	331,0	365,0	398,0	437,0	456,0	504,0	545,0	564,0	606,0
EER	W/W	2,65	2,53	2,74	2,59	2,63	2,50	2,50	2,65	2,60	2,69	2,67	2,59	2,70	2,63	2,55	2,65	2,59
Débit eau côté installation	l/h	33794	37515	43314	48020	54046	60853	66910	78531	86311	97783	105939	112529	123524	131922	138449	149552	157281
Pertes de charge côté installation	kPa	34	24	32	26	33	31	37	32	38	37	42	50	48	31	34	37	34
Performances en chauffage 40 °C / 45 °C (2)																		
Puissance thermique	kW	215,0	237,4	275,0	306,0	343,9	366,2	412,6	478,4	527,7	592,0	643,2	688,4	749,9	796,0	836,5	906,8	948,0
Puissance absorbée	kW	70,2	77,7	89,6	99,8	112,3	121,7	137,0	157,3	174,3	193,9	210,7	227,9	245,2	260,8	275,8	295,9	311,8
Courant total absorbé chaud	A	125,0	138,0	158,0	175,0	195,0	212,0	236,0	274,0	304,0	340,0	369,0	397,0	427,0	458,0	484,0	519,0	549,0
COP	W/W	3,06	3,06	3,07	3,07	3,06	3,01	3,01	3,04	3,03	3,05	3,05	3,02	3,06	3,05	3,03	3,06	3,04
Débit eau côté installation	l/h	37311	41207	47745	53116	59705	63585	71640	83071	91620	102803	111681	119537	130226	138243	145280	157484	164648
Pertes de charge côté installation	kPa	42	28	38	32	40	34	42	36	42	40	46	56	53	33	37	40	37

(1) Données EN 14511:2022 ; Eau échangeur côté installation 12 °C / 7 °C ; Air extérieur 35 °C
(2) Données EN 14511:2022 ; Eau échangeur côté installation 40 °C / 45 °C ; Air extérieur 7 °C b.s. / 6 °C b.h.

NRB HL

Taille		0800	0900	1000	1100	1200	1400	1600	1805	2006	2206	2406	2600	2800	3000	3200	3400	3600
Performances en mode refroidissement 12 °C / 7 °C (1)																		
Puissance frigorifique	kW	197,9	227,9	247,7	275,2	301,1	359,1	392,2	453,8	495,0	552,5	592,9	651,2	681,3	748,5	784,2	848,0	882,7
Puissance absorbée	kW	75,3	78,6	89,8	106,2	123,2	133,0	153,4	169,0	193,9	208,9	234,1	246,2	269,6	284,8	310,0	326,5	352,4
Courant total absorbé froid	A	126,0	133,0	150,0	176,0	203,0	220,0	252,0	280,0	321,0	347,0	390,0	409,0	446,0	473,0	515,0	543,0	585,0
EER	W/W	2,63	2,90	2,76	2,59	2,44	2,70	2,56	2,69	2,55	2,64	2,53	2,65	2,53	2,63	2,53	2,60	2,50
Débit eau côté installation	l/h	34040	39194	42596	47339	51779	61758	67431	78030	85114	95003	101921	111950	117122	128680	134820	145791	151753
Pertes de charge côté installation	kPa	14	18	15	19	14	20	18	23	23	29	17	21	23	23	25	29	32
Performances en chauffage 40 °C / 45 °C (2)																		
Puissance thermique	kW	209,8	250,3	274,3	304,8	334,3	394,3	431,0	497,4	543,0	609,3	654,3	717,5	757,3	825,0	869,1	937,0	980,9
Puissance absorbée	kW	67,1	79,5	87,1	98,9	108,2	126,2	136,7	158,3	173,1	194,8	208,8	228,3	244,3	265,2	280,3	299,5	317,4
Courant total absorbé chaud	A	119,0	139,0	152,0	171,0	187,0	216,0	234,0	272,0	299,0	336,0	363,0	394,0	420,0	457,0	484,0	518,0	549,0
COP	W/W	3,13	3,15	3,15	3,08	3,09	3,12	3,15	3,14	3,14	3,13	3,13	3,14	3,10	3,11	3,10	3,13	3,09
Débit eau côté installation	l/h	36429	43447	47619	52924	58032	68469	74854	86379	94306	105817	113644	124618	131534	143298	150956	162747	170364
Pertes de charge côté installation	kPa	15	22	19	23	17	24	21	28	28	35	21	26	29	28	31	36	39

(1) Données EN 14511:2022 ; Eau échangeur côté installation 12 °C / 7 °C ; Air extérieur 35 °C
(2) Données EN 14511:2022 ; Eau échangeur côté installation 40 °C / 45 °C ; Air extérieur 7 °C b.s. / 6 °C b.h.

NRB HA

Taille		0800	0900	1000	1100	1200	1400	1600	1805	2006	2206	2406	2600	2800	3000	3200	3400	3600
Performances en mode refroidissement 12 °C / 7 °C (1)																		
Puissance frigorifique	kW	206,2	243,8	266,9	297,0	329,2	385,5	425,3	488,4	538,3	601,4	651,3	708,6	745,3	815,1	859,0	928,0	971,4
Puissance absorbée	kW	71,8	78,2	88,1	102,2	117,2	129,2	147,2	163,7	184,8	201,3	222,3	237,4	257,9	274,4	295,7	312,0	333,6
Courant total absorbé froid	A	127,0	141,0	157,0	179,0	203,0	225,0	254,0	285,0	321,0	352,0	389,0	416,0	448,0	479,0	515,0	546,0	582,0
EER	W/W	2,87	3,12	3,03	2,91	2,81	2,98	2,89	2,98	2,91	2,99	2,93	2,99	2,89	2,97	2,91	2,97	2,91
Débit eau côté installation	l/h	35459	41942	45909	51076	56619	66291	73125	83982	92547	103407	111966	121819	128141	140122	147682	159542	167008
Pertes de charge côté installation	kPa	15	21	18	22	17	23	21	27	27	34	21	25	28	28	31	35	38
Performances en chauffage 40 °C / 45 °C (2)																		
Puissance thermique	kW	214,3	254,4	279,0	310,5	341,2	400,9	438,9	506,0	553,2	620,0	666,5	730,0	771,1	840,0	885,5	954,2	999,6
Puissance absorbée	kW	66,6	79,3	86,7	97,1	106,2	124,8	137,1	157,5	171,8	193,5	207,0	226,8	240,1	260,9	275,3	297,4	311,6
Courant total absorbé chaud	A	120,0	142,0	155,0	172,0	187,0	219,0	240,0	277,0	303,0	342,0	368,0	401,0	421,0	460,0	485,0	526,0	550,0
COP	W/W	3,22	3,21	3,22	3,20	3,21	3,21	3,20	3,21	3,22	3,20	3,22	3,22	3,21	3,22	3,22	3,21	3,21
Débit eau côté installation	l/h	37204	44148	48436	53909	59226	69618	76226	87877	96076	107669	115772	126793	133932	145898	153804	165737	173613
Pertes de charge côté installation	kPa	16	23	20	24	18	25	22	29	29	36	22	26	30	30	33	37	41

(1) Données EN 14511:2022 ; Eau échangeur côté installation 12 °C / 7 °C ; Air extérieur 35 °C
(2) Données EN 14511:2022 ; Eau échangeur côté installation 40 °C / 45 °C ; Air extérieur 7 °C b.s. / 6 °C b.h.

NRB HE

Taille		0800	0900	1000	1100	1200	1400	1600	1805	2006	2206	2406	2600	2800	3000	3200	3400	3600
Performances en mode refroidissement 12 °C / 7 °C (1)																		
Puissance frigorifique	kW	209,6	241,7	264,7	294,5	326,7	377,8	432,4	489,4	540,5	597,8	647,7	699,1	734,9	798,7	841,0	904,0	944,9
Puissance absorbée	kW	67,3	77,4	85,0	98,1	112,4	125,3	139,1	157,0	177,4	192,3	215,2	231,2	250,7	269,1	289,6	308,2	327,5
Courant total absorbé froid	A	115,0	132,0	144,0	164,0	187,0	208,0	230,0	261,0	296,0	322,0	362,0	387,0	417,0	449,0	483,0	515,0	547,0
EER	W/W	3,12	3,12	3,11	3,00	2,91	3,02	3,11	3,12	3,05	3,11	3,01	3,02	2,93	2,97	2,90	2,93	2,89
Débit eau côté installation	l/h	36053	41586	45538	50642	56185	64960	74341	84155	92932	102793	111352	120183	126344	137316	144576	155409	162455
Pertes de charge côté installation	kPa	15	20	18	22	16	22	21	27	27	33	21	24	27	27	29	33	36
Performances en chauffage 40 °C / 45 °C (2)																		
Puissance thermique	kW	223,4	258,1	283,7	316,7	349,3	403,2	458,7	520,7	571,9	634,1	683,9	741,3	784,2	848,2	895,3	960,1	1006,8
Puissance absorbée	kW	69,3	80,5	87,9	98,5	109,0	126,1	143,1	162,7	177,1	198,2	211,7	230,0	244,9	264,9	279,5	299,5	315,3
Courant total absorbé chaud	A	122,0	140,0	153,0	170,0	188,0	216,0	244,0	278,0	305,0	341,0	367,0	396,0	420,0	456,0	482,0	517,0	544,0
COP	W/W	3,22	3,21	3,23	3,22	3,20	3,20	3,21	3,20	3,23	3,20	3,23	3,22	3,20	3,20	3,20	3,21	3,19
Débit eau côté installation	l/h	38791	44787	49248	54989	60660	70010	79655	90422	99327	110122	118791	128748	136201	147319	155503	166760	174868
Pertes de charge côté installation	kPa	17	23	20	25	19	25	24	31	31	38	23	27	31	30	33	38	41

(1) Données EN 14511:2022 ; Eau échangeur côté installation 12 °C / 7 °C ; Air extérieur 35 °C
(2) Données EN 14511:2022 ; Eau échangeur côté installation 40 °C / 45 °C ; Air extérieur 7 °C b.s. / 6 °C b.h.

DONNÉES ÉLECTRIQUES

Taille			0800	0900	1000	1100	1200	1400	1600	1805	2006	2206	2406	2600	2800	3000	3200	3400	3600
Données électriques																			
	°	A	168,6	185,0	209,8	239,2	268,5	297,5	326,5	423,4	487,6	516,6	570,9	548,6	581,4	630,9	671,8	712,7	753,6
Courant maximal (FLA)	A,L	A	168,6	193,5	209,8	239,2	268,5	306,0	335,0	468,1	512,9	561,3	590,3	557,1	589,9	639,4	680,3	729,7	770,6
	E	A	177,1	202,0	218,3	247,7	277,0	314,5	352,0	487,5	532,3	580,7	609,7	574,1	606,9	656,4	697,3	752,6	793,5
	°	A	357,2	412,4	437,2	489,9	519,2	631,7	660,7	757,6	821,8	850,8	905,1	817,9	850,7	900,2	941,1	982,0	1022,9
Courant de démarrage (LRA)	A,L	A	357,2	420,9	437,2	489,9	519,2	640,2	669,2	802,3	847,1	895,5	924,5	826,4	859,2	908,7	949,6	999,0	1039,9
	E	A	365,7	429,4	445,7	498,4	527,7	648,7	686,2	821,7	866,5	914,9	943,9	843,4	876,2	925,7	966,6	1021,9	1062,8

INDICES ÉNERGÉTIQUES (RÈG. (UE) 2016/2281)

NRB H°

Taille		0800	0900	1000	1100	1200	1400	1600	1805	2006	2206	2406	2600	2800	3000	3200	3400	3600
UE 813/2013 performances en conditions climatiques moyennes (average) - 35 °C - Pdesignh ≤ 400 kW (1)																		
Pdesignh	kW	203	224	260	289	325	346	296	343	379	425	462	495	539	571	600	651	680
SCOP	W/W	3,65	3,65	3,65	3,68	3,65	3,60	3,73	3,73	3,80	3,73	3,80	3,68	3,80	3,68	3,75	3,88	3,90
ηsh	%	143,00	143,00	143,00	144,00	143,00	141,00	146,00	143,00	149,00	146,00	149,00	144,00	149,00	144,00	147,00	152,00	153,00
SEER - 12/7 (EN14825:2018) avec ventilateurs standard (2)																		
SEER	W/W	3,79	3,66	3,88	3,81	3,91	3,80	3,89	3,92	3,80	- (3)	- (3)	- (3)	- (3)	- (3)	- (3)	- (3)	- (3)
Efficacité saisonnière	%	148,40	143,50	152,20	149,50	153,20	149,10	152,70	153,80	149,00	- (3)	- (3)	- (3)	- (3)	- (3)	- (3)	- (3)	- (3)
SEER - 12/7 (EN14825:2018) avec ventilateurs inverter (2)																		
SEER	W/W	-	-	-	-	-	-	-	-	-	- (3)	- (3)	- (3)	- (3)	- (3)	- (3)	- (3)	- (3)
Efficacité saisonnière	%	-	-	-	-	-	-	-	-	-	- (3)	- (3)	- (3)	- (3)	- (3)	- (3)	- (3)	- (3)
SEER - 23/18 (EN14825: 2018) avec ventilateurs standard (4)																		
SEER	W/W	-	-	-	-	-	-	-	-	-	4,67	4,76	4,64	4,70	4,66	4,56	4,66	4,65
Efficacité saisonnière	%	-	-	-	-	-	-	-	-	-	183,90	187,30	182,40	184,90	183,40	179,30	183,40	182,80
SEER - 23/18 (EN14825: 2018) avec ventilateurs inverter																		
SEER	W/W	-	-	-	-	-	-	-	-	-	4,88	5,02	5,07	4,92	4,96	4,96	4,92	4,96
Efficacité saisonnière	%	-	-	-	-	-	-	-	-	-	-	-	-	-	-	-	-	-
SEPR - (EN14825:2018) Haute températurea avec ventilateurs standard (4)																		
SEPR	W/W	-	-	-	-	-	-	-	-	-	5,53	5,54	5,52	5,52	5,51	5,51	5,51	5,51
SEPR - (EN14825:2018) Haute températurea avec ventilateurs inverter (4)																		
SEPR	W/W	-	-	-	-	-	-	-	-	-	5,53	5,54	5,52	5,52	5,51	5,51	5,51	5,51

(1) Efficacités dans des applications pour basse température (35 °C)
(2) Calcul effectué avec un débit d'eau FIXE et une température de sortie VARIABLE.
(3) Non conforme à la réglementation UE 2016/2281 pour les applications de confort 12°C / 7°C
(4) Calcul effectué avec un débit d'eau FIXE.

NRB HL

Taille		0800	0900	1000	1100	1200	1400	1600	1805	2006	2206	2406	2600	2800	3000	3200	3400	3600
UE 813/2013 performances en conditions climatiques moyennes (average) - 35 °C - Pdesignh ≤ 400 kW (1)																		
Pdesignh	kW	197	235	258	286	314	370	306	353	385	433	464	509	538	586	617	666	697
SCOP	W/W	3,73	3,75	3,75	3,68	3,68	3,73	3,93	3,83	3,95	3,83	3,93	3,88	3,88	3,75	3,85	3,95	3,98
ηsh	%	146,00	147,00	147,00	144,00	144,00	146,00	154,00	150,00	155,00	150,00	154,00	152,00	152,00	147,00	151,00	155,00	156,00
SEER - 12/7 (EN14825:2018) avec ventilateurs standard (2)																		
SEER	W/W	3,83	4,01	3,92	3,90	3,82	4,05	3,99	4,04	3,87	- (3)	- (3)	- (3)	- (3)	- (3)	- (3)	- (3)	- (3)
Efficacité saisonnière	%	150,30	157,20	153,90	149,60	159,00	156,40	156,60	158,60	151,80	- (3)	- (3)	- (3)	- (3)	- (3)	- (3)	- (3)	- (3)
SEER - 12/7 (EN14825:2018) avec ventilateurs inverter (2)																		
SEER	W/W	-	-	-	-	-	-	-	-	-	- (3)	- (3)	- (3)	- (3)	- (3)	- (3)	- (3)	- (3)
Efficacité saisonnière	%	-	-	-	-	-	-	-	-	-	- (3)	- (3)	- (3)	- (3)	- (3)	- (3)	- (3)	- (3)
SEER - 23/18 (EN14825: 2018) avec ventilateurs standard (4)																		
SEER	W/W	-	-	-	-	-	-	-	-	-	4,72	4,67	4,79	4,63	4,73	4,67	4,75	4,70
Efficacité saisonnière	%	-	-	-	-	-	-	-	-	-	185,70	183,60	188,70	182,30	186,30	183,60	187,00	185,00
SEER - 23/18 (EN14825: 2018) avec ventilateurs inverter																		
SEER	W/W	-	-	-	-	-	-	-	-	-	5,08	5,11	5,10	4,95	5,04	4,96	5,09	5,02
Efficacité saisonnière	%	-	-	-	-	-	-	-	-	-	-	-	-	-	-	-	-	-
SEPR - (EN14825:2018) Haute températurea avec ventilateurs standard (4)																		
SEPR	W/W	-	-	-	-	-	-	-	-	-	5,51	5,51	5,53	5,51	5,52	5,52	5,51	5,51
SEPR - (EN14825:2018) Haute températurea avec ventilateurs inverter (4)																		
SEPR	W/W	-	-	-	-	-	-	-	-	-	5,51	5,51	5,53	5,51	5,52	5,52	5,51	5,51

(1) Efficacités dans des applications pour basse température (35 °C)
(2) Calcul effectué avec un débit d'eau FIXE et une température de sortie VARIABLE.
(3) Non conforme à la réglementation UE 2016/2281 pour les applications de confort 12°C / 7°C
(4) Calcul effectué avec un débit d'eau FIXE.

NRB HA

Taille		0800	0900	1000	1100	1200	1400	1600	1805	2006	2206	2406	2600	2800	3000	3200	3400	3600
UE 813/2013 performances en conditions climatiques moyennes (average) - 55 °C - Pdesignh ≤ 400 kW (1)																		
Pdesignh	kW	196	233	255	284	312	367	304	351	384	430	462	506	535	582	614	662	693
SCOP	W/W	3,03	3,08	3,03	3,08	3,03	3,10	3,13	3,08	3,30	3,08	3,15	3,08	3,13	3,03	3,20	3,20	3,15
ηsh	%	118,00	120,00	118,00	120,00	118,00	121,00	122,00	120,00	129,00	120,00	123,00	120,00	122,00	118,00	125,00	125,00	123,00
SEER - 12/7 (EN14825:2018) avec ventilateurs standard (2)																		
SEER	W/W	3,96	4,13	4,09	4,09	4,07	4,23	4,22	4,22	4,10	- (3)	- (3)	- (3)	- (3)	- (3)	- (3)	- (3)	- (3)
Efficacité saisonnière	%	155,40	162,10	160,40	160,60	159,70	166,10	165,60	165,80	161,0	- (3)	- (3)	- (3)	- (3)	- (3)	- (3)	- (3)	- (3)
SEER - 12/7 (EN14825:2018) avec ventilateurs inverter (2)																		
SEER	W/W	-	-	-	-	-	-	-	-	-	4,58	4,57	4,60	4,55	4,60	4,56	4,60	4,56
Efficacité saisonnière	%	-	-	-	-	-	-	-	-	-	180,3%	179,6%	180,8%	179,1%	180,8%	179,2%	181,0%	179,2%
SEER - 23/18 (EN14825: 2018) avec ventilateurs standard (4)																		
SEER	W/W	-	-	-	-	-	-	-	-	-	4,96	5,01	5,02	4,84	4,92	4,87	4,95	4,94
Efficacité saisonnière	%	-	-	-	-	-	-	-	-	-	195,30	197,40	197,80	190,50	193,90	191,80	195,00	194,60
SEER - 23/18 (EN14825: 2018) avec ventilateurs inverter																		
SEER	W/W	-	-	-	-	-	-	-	-	-	4,58	4,57	4,60	4,55	4,60	4,54	4,60	4,56
Efficacité saisonnière	%	-	-	-	-	-	-	-	-	-	-	-	-	-	-	-	-	-
SEPR - (EN14825:2018) Haute températurea avec ventilateurs standard (4)																		
SEPR	W/W	-	-	-	-	-	-	-	-	-	5,52	5,52	5,51	5,55	5,52	5,51	5,51	5,52
SEPR - (EN14825:2018) Haute températurea avec ventilateurs inverter (4)																		
SEPR	W/W	-	-	-	-	-	-	-	-	-	5,52	5,52	5,51	5,55	5,52	5,51	5,51	5,52

(1) Efficacités dans des applications pour moyenne température (55 °C)
(2) Calcul effectué avec un débit d'eau FIXE et une température de sortie VARIABLE.
(3) Non conforme à la réglementation UE 2016/2281 pour les applications de confort 12°C / 7°C
(4) Calcul effectué avec un débit d'eau FIXE.

NRB HE

Taille		0800	0900	1000	1100	1200	1400	1600	1805	2006	2206	2406	2600	2800	3000	3200	3400	3600
UE 813/2013 performances en conditions climatiques moyennes (average) - 55 °C - Pdesignh ≤ 400 kW (1)																		
Pdesignh	kW	204	236	259	290	320	369	318	361	397	440	474	514	544	588	621	666	698
SCOP	W/W	3,05	3,08	3,05	3,10	3,03	3,08	3,13	3,05	3,30	3,08	3,15	3,08	3,13	3,03	3,20	3,20	3,13
ηsh	%	119,00	120,00	119,00	121,00	118,00	120,00	122,00	119,00	129,00	120,00	123,00	120,00	122,00	118,00	125,00	125,00	122,00
SEER - 12/7 (EN14825:2018) avec ventilateurs standard (2)																		
SEER	W/W	4,16	4,15	4,18	4,19	4,16	4,27	4,39	4,36	4,22	- (3)	- (3)	- (3)	- (3)	- (3)	- (3)	- (3)	- (3)
Efficacité saisonnière	%	163,40	163,00	164,10	164,70	163,40	167,90	172,70	171,40	165,80	- (3)	- (3)	- (3)	- (3)	- (3)	- (3)	- (3)	- (3)
SEER - 12/7 (EN14825:2018) avec ventilateurs inverter (2)																		
SEER	W/W	-	-	-	-	-	-	-	-	-	4,71	4,67	4,74	4,66	4,69	4,62	4,71	4,66
Efficacité saisonnière	%	-	-	-	-	-	-	-	-	-	185,4%	183,7%	186,6%	183,4%	184,6%	181,9%	185,4%	183,4%
SEER - 23/18 (EN14825: 2018) avec ventilateurs standard (4)																		
SEER	W/W	-	-	-	-	-	-	-	-	-	5,17	5,20	5,16	5,01	5,04	4,99	5,03	5,03
Efficacité saisonnière	%	-	-	-	-	-	-	-	-	-	203,60	204,90	203,20	197,20	198,60	196,50	198,10	198,10
SEER - 23/18 (EN14825: 2018) avec ventilateurs inverter																		
SEER	W/W	-	-	-	-	-	-	-	-	-	4,71	4,67	4,74	4,66	4,69	4,62	4,71	4,66
Efficacité saisonnière	%	-	-	-	-	-	-	-	-	-	-	-	-	-	-	-	-	-
SEPR - (EN14825:2018) Haute températurea avec ventilateurs standard (4)																		
SEPR	W/W	-	-	-	-	-	-	-	-	-	5,52	5,54	5,57	5,52	5,54	5,58	5,56	5,55
SEPR - (EN14825:2018) Haute températurea avec ventilateurs inverter (4)																		
SEPR	W/W	-	-	-	-	-	-	-	-	-	5,52	5,54	5,57	5,52	5,54	5,58	5,56	5,55

(1) Efficacités dans des applications pour moyenne température (55 °C)
(2) Calcul effectué avec un débit d'eau FIXE et une température de sortie VARIABLE.
(3) Non conforme à la réglementation UE 2016/2281 pour les applications de confort 12°C / 7°C
(4) Calcul effectué avec un débit d'eau FIXE.

DONNÉES TECHNIQUES GÉNÉRALES

Taille			0800	0900	1000	1100	1200	1400	1600	1805	2006	2206	2406	2600	2800	3000	3200	3400	3600
Compresseur																			
Type	°,A,E,L	Type									Scroll								
Réglage compresseur	°,A,E,L	Type									On-Off								
Nombre	°,A,E,L	n°	4	4	4	4	4	4	4	5	6	6	6	5	6	6	6	6	6
Circuits	°,A,E,L	n°	2	2	2	2	2	2	2	2	2	2	2	2	2	2	2	2	2
Réfrigérant	°,A,L	Type									R410A								
	E	Type																	
Charge en fluide frigorigène (1)	°	kg	41,0	42,0	55,0	56,0	56,0	58,0	58,0	84,0	84,0	100,0	100,0	113,0	116,0	138,0	138,0	138,0	143,0
	A,L	kg	43,0	56,0	58,0	58,0	60,0	84,0	87,0	100,0	103,0	116,0	125,0	138,0	138,0	166,0	166,0	183,0	183,0
	E	kg	56,0	80,0	82,0	82,0	84,0	97,0	113,0	137,0	140,0	153,0	162,0	175,0	175,0	203,0	203,0	220,0	220,0
Échangeur côté installation																			
Type	°,A,E,L	Type									Faisceau tubulaire								
Raccords hydrauliques																			
Raccords (in/out)	°,A,E,L	Type									Joints rainuré								
Fixations hydrauliques sans kits hydrauliques																			
Raccords (in/out)	°	Ø	5″	5″	5″	5″	5″	5″	5″	6″	6″	6″	6″	6″	6″	6″	6″	6″	6″
	A,E,L	Ø	5″	5″	5″	5″	6″	6″	6″	6″	6″	6″	6″	6″	6″	6″	6″	6″	6″
Fixations hydrauliques avec kits hydrauliques																			
Raccords (in/out)	°	Ø	-	-	3″	3″	3″	-	-	4″	4″	4″	4″	5″	5″	5″	5″	5″	5″
	A,L	Ø	-	3″	-	-	-	3″	4″	4″	4″	4″	4″	5″	5″	5″	5″	5″	5″
	E	Ø	3″	3″	3″	3″	3″	3″	4″	4″	4″	4″	4″	5″	5″	5″	5″	5″	5″

(1) La charge indiquée dans le tableau est une valeur estimée et préliminaire. La valeur finale de la charge de réfrigérant est indiquée sur la plaquette technique de l'unité. Pour plus d'informations, contacter le siège.

Filtre à eau non fourni. Obligatoire sous peine de déchéance de la garantie.

Taille			0800	0900	1000	1100	1200	1400	1600	1805	2006	2206	2406	2600	2800	3000	3200	3400	3600
Ventilateur																			
Type	°,A,E,L	Type	Axial																
Moteur ventilateur	°,A	Type	Asynchrone																
	E,L	Type	Asynchrone avec coupure de phase																
Nombre	°	n°	4	4	6	6	6	6	6	8	8	10	10	12	12	14	14	14	14
	A,L	n°	4	6	6	6	6	8	8	10	10	12	12	14	14	16	16	18	18
	E	n°	6	8	8	8	8	10	12	14	14	16	16	18	18	20	20	22	22
Dèbit d'air	°	m^3/h	80000	80000	120000	120000	120000	120000	120000	160000	160000	200000	200000	240000	240000	280000	280000	280000	280000
	A	m^3/h	80000	120000	120000	120000	120000	160000	160000	200000	200000	240000	240000	280000	280000	320000	320000	360000	360000
	E	m^3/h	90000	120000	120000	120000	120000	150000	180000	210000	210000	240000	240000	270000	270000	300000	300000	330000	330000
	L	m^3/h	60000	90000	90000	90000	90000	120000	120000	150000	150000	180000	180000	210000	210000	240000	240000	270000	270000
Données sonores calculées en mode refroidissement (1)																			
Niveau de puissance sonore	°	dB(A)	89,5	89,5	91,6	91,6	91,6	91,6	91,6	93,1	93,1	94,2	94,2	95,1	95,1	95,9	95,9	95,9	95,9
	A	dB(A)	89,5	91,6	91,6	91,6	91,6	93,1	93,1	94,2	94,2	95,1	95,1	95,9	95,9	96,6	96,6	97,2	97,2
	E	dB(A)	84,6	86,1	86,1	86,1	86,1	87,2	88,2	89,4	89,9	91,1	91,6	92,2	92,2	92,7	92,7	93,2	93,2
	L	dB(A)	82,6	84,6	84,6	84,6	84,6	86,1	86,1	87,7	88,2	89,6	90,1	90,9	90,9	91,6	91,6	92,1	92,1
Niveau de pression sonore (10 m)	°	dB(A)	57,4	57,4	59,3	59,3	59,3	59,3	59,3	60,7	60,7	61,7	61,7	62,5	62,5	63,2	63,2	63,2	63,2
	A	dB(A)	57,4	59,3	59,3	59,3	59,3	60,7	60,7	61,6	61,6	62,5	62,5	63,2	63,2	63,7	63,7	64,2	64,2
	E	dB(A)	52,4	53,7	53,7	53,7	53,7	54,7	55,5	56,7	57,2	58,2	58,7	59,2	59,2	59,6	59,6	60,0	60,0
	L	dB(A)	50,5	52,4	52,4	52,4	52,4	53,8	53,8	55,2	55,7	57,0	57,5	58,2	58,2	58,7	58,7	59,1	59,1

(1) Puissance acoustique: calculée sur la base des mesures effectuées en accord avec la norme UNI EN ISO 9614-2, conformément aux conditions requises de la certification Eurovent.; Pression sonore mesurée en champ libre, à 10 m de la surface externe de l'unité , (conformément à la norme UNI EN ISO 3744)

DIMENSIONS

NRB 0800 - 0900 °
NRB 0800 L/A

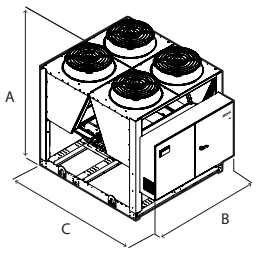

NRB 1000 - 1600 °
NRB 0900 - 1200 L/A
NRB 0800 E

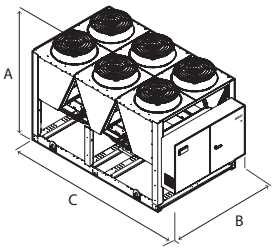

NRB 1805 - 2006 °
NRB 1400 - 1600 L/A
NRB 0900 - 1200 E

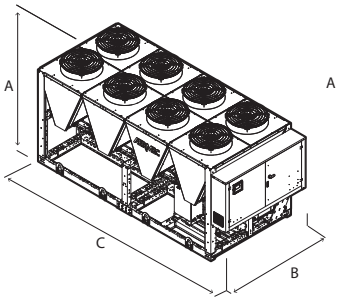

NRB 2206 - 3600 °
NRB 1805 - 3600 L/A
NRB 1400 - 3600 E

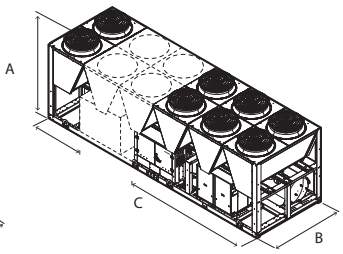

Taille			0800	0900	1000	1100	1200	1400	1600	1805	2006	2206	2406	2600	2800	3000	3200	3400	3600
Dimensions et poids sans kit hydraulique																			
A	°,A,E,L	mm	2450	2450	2450	2450	2450	2450	2450	2450	2450	2450	2450	2450	2450	2450	2450	2450	2450
B	°,A,E,L	mm	2200	2200	2200	2200	2200	2200	2200	2200	2200	2200	2200	2200	2200	2200	2200	2200	2200
C	°	mm	2780	2780	3970	3970	3970	3970	3970	5160	5160	6350	6350	7140	7140	8330	8330	8330	8330
	A,L	mm	2780	3970	3970	3970	3970	4760	4760	6350	6350	7140	7140	8330	8330	9520	9520	10710	10710
	E	mm	3970	4760	4760	4760	4760	5950	7140	8330	8330	9520	9520	10710	10710	11900	11900	13090	13090
Dimensions et poids avec pompe																			
A	°	mm	-	-	2450	2450	2450	-	-	2450	2450	2450	2450	2450	2450	2450	2450	2450	2450
	A,L	mm	-	2450	-	-	-	2450	2450	2450	2450	2450	2450	2450	2450	2450	2450	2450	2450
	E	mm	2450	2450	2450	2450	2450	2450	2450	2450	2450	2450	2450	2450	2450	2450	2450	2450	2450
B	°	mm	-	-	2200	2200	2200	-	-	2200	2200	2200	2200	2200	2200	2200	2200	2200	2200
	A,L	mm	-	2200	-	-	-	2200	2200	2200	2200	2200	2200	2200	2200	2200	2200	2200	2200
	E	mm	2200	2200	2200	2200	2200	2200	2200	2200	2200	2200	2200	2200	2200	2200	2200	2200	2200
C	°	mm	-	-	3970	3970	3970	-	-	5160	5160	6350	6350	7140	7140	8330	8330	8330	8330
	A,L	mm	-	3970	-	-	-	4760	4760	6350	6350	7140	7140	8330	8330	9520	9520	10710	10710
	E	mm	3970	4760	4760	4760	4760	5950	7140	8330	8330	9520	9520	10710	10710	11900	11900	13090	13090

Taille			0800	0900	1000	1100	1200	1400	1600	1805	2006	2206	2406	2600	2800	3000	3200	3400	3600
Kit hydraulique intégré: 00																			
Poids																			
Poids à vide	°	kg	2670	2730	3310	3360	3400	3460	3490	4350	4520	5190	5230	5840	6130	7040	7120	7220	7320
	A,L	kg	2700	3280	3350	3390	3470	4120	4240	4980	5190	5690	6030	6710	6960	7590	7670	8340	8420
	E	kg	3230	3920	3990	4020	4100	4660	5220	6060	6280	6810	7100	7720	7970	8550	8630	9310	9390

Aermec se réserve la faculté d'apporter, à tout instant, toute modification retenue nécessaire à l'amélioration du produit, avec variation éventuelle des données techniques correspondantes.

Aermec S.p.A.
Via Roma, 996 - 37040 Bevilacqua (VR) - Italia
Tel. 0442633111 - Telefax 044293577
www.aermec.com

CL 025-200

Groupe d'eau glacée à condensation par air

Puissance frigorifique 5,8 ÷ 41 kW

- **Version standard**
- **Version à côté du système de groupe hydraulique**
- **Ventilateur Plug-fan**



DESCRIPTION

Groupes d'eau glacée d'intérieur pour la production d'eau glacée avec compresseurs scroll, ventilateurs plugfan, batteries extérieures en cuivre avec ailettes en aluminium.
Le socle, la structure et les panneaux sont en acier traité avec des peintures de polyester RAL 9003.

VERSIONS

° Standard
A Avec ballon tampon et pompe
P Avec pompe

CARACTÉRISTIQUES

Champ de fonctionnement

Le fonctionnement à pleine charge est garanti jusqu'à 46 °C de température d'air extérieur . L'unité peut produire eau glacée à une température négative (jusqu'à -10 ° C) .

Ventilateur plug-fan inverter

Les unités sont équipées de ventilateurs plug-fan avec moteur inverter accouplé directement au ventilateur avec le contrôle électronique de condensation de série qui permet d'adapter le débit d'air à la demande effective de l'installation, avec des avantages en ce qui concerne la réduction des consommations.
En outre, par rapport aux ventilateurs traditionnels centrifuges, ils n'ont pas de cingles ou de poulies, ce qui permet un réglage du débit facile, compacité, maniabilité et facilité d'entretien et absence de vibrations.

Refoulement de l'air

à l'horizontale ou à la verticale, modifiable lors de l'installation pour toutes les tailles.
Convoyeur orientable pour l'expulsion d'air:
— en matière plastique pour les tailles allant de la 050 à la 090
— en acier zingué pour toutes les autres tailles

Versions avec kit hydraulique intégré

Le groupe hydraulique intégré optionnel contient les composants hydrauliques principaux ; il est disponible dans différentes configurations pour avoir aussi une solution d'économie et un'installation finale simple.

Production d'eau chaude

Sur les unités à désurchauffeur, on pourra également produire de l'eau chaude gratuitement.

CONTRÔLE MODUCONTROL

Le panneau de commande de l'unité permet un réglage rapide des paramètres de fonctionnement de l'appareil et leur affichage .L'afficheur est à 4 chiffres et possède plusieurs LED pour la indication du type de fonctionnement , l'affichage des paramètres programmés et des éventuelles alarmes déclenchées . Dans la carte, toutes les réglages par défaut et les modifications éven-tuelles sont mémorisées .
La régulation par sonde de température extérieure permet un contrôle dynamique de l'eau produite et augmente ainsi l'efficacité énergétique du système.

ACCESSOIRES

AERLINK: Passerelle WiFi avec un port série RS485 installable sur toutes les machines ou sur tous les contrôleurs qui présentent à leur tour un port série RS485. Le module est en mesure de tenir activées simultanément la fonction d'AP WIFI (Access point) et la fonction de WIFI Station, cette dernière permet de se connecter au réseau LAN domestique ou d'entreprise avec VMF-E5 et E6. Pour faciliter certaines opérations de gestion et de contrôle de l'unité est disponible l'application AERAPP pour les systèmes Android et iOS.
AERSET: Permet de compenser automatiquement les points de consigne de l'unité à laquelle il est raccordé, en utilisant un signal 0-10 V en MODBUS en entrée. Accessoire obligatoire MODU-485BL.
MODU-485BL: Interface RS-485 pour systèmes de supervision avec protocole MODBUS
MULTICONTROL: Permet de gérer simultanément plusieurs unités (jusqu'à max 4) sur une même installation.
PR3: Panneau à distance simplifié. Il permet d'effectuer les contrôles de base de l'unité avec signalisation des alarmes. Installation à distance avec câble blindé jusqu'à 150 m.
SPLW: Sonde eau réseau. Dans la plupart des cas, l'utilisation des sondes fournies avec l'appareil est suffisante pour chaque chiller / pompe à chaleur. En cas de collecteur unique de départ / retour, cette sonde peut être utilisée pour régler la température de l'eau commune des chillers reliés au collecteur ou par la simple lecture des données

VT: Supports antivibratiles
CLPA: Plénum en tôle galvanisée à appliquer sur le côté de la batterie, pour faciliter les opérations de canalisation.

ACCESSOIRES MONTÉS EN USINE

DRE: Dispositif électronique de réduction de l'intensité de démarrage.

KR: Résistance électrique antigel pour l'échangeur de chaleur à plaques.
GPCL: Grille de protection pour la batterie d'échange côté source.

COMPATIBILITÉ AVEC LE SYSTÈME VMF

Pour de plus amples informations concernant le système VMF, consulter la documentation correspondante.

COMPATIBILITÉ DES ACCESSOIRES

Accessoires

Modèle	Ver	025	030	050	070	090	100	150	200
AERLINK	°,A,P	•	•	•	•	•	•	•	•
AERSET	°,A,P	•	•	•	•	•	•	•	•
MODU-485BL	°,A,P	•	•	•	•	•	•	•	•
MULTICONTROL	°,A,P	•	•	•	•	•	•	•	•
PR3	°,A,P	•	•	•	•	•	•	•	•
SPLW (1)	°,A,P	•	•	•	•	•	•	•	•

(1) Sonde necessaire au MULTICONTROL pour la gestion du système du circuit secondaire.

Support antivibratoires

Ver	025	030	050	070	090	100	150	200
°,P	VT9	VT9	VT9	VT9	VT9	VT15	VT15	VT15
A	VT15A	VT15A	VT15A	VT15A	VT15A	VT15	VT15	VT15

Plenum en tôle zinguée

Ver	025	030	050	070	090	100	150	200
°,A,P	CLPA1 (1)	CLPA1 (1)	CLPA2 (2)	CLPA2 (2)	CLPA2 (2)	CLPA3	CLPA3	CLPA3

(1) Non compatible avec l'accessoire GPCL1
(2) Non compatible avec l'accessoire GPCL2

Dispositif de réduction de l'intensité de démarrage

Ver	025	030	050	070	090	100	150	200
°,A,P	DRE5 (1)	DRE5 (1)	DRE5 (1)	DRE5 (1)	DRE5 (1)	DRE5 x 2 (1)	DRE5 x 2 (1)	DRE5 x 2 (1)

(1) Uniquement pour alimentations 400 V 3N ~ 50 Hz et 400 V 3 ~ 50 Hz. La présence de x 2 ou x 3 indique la quantité à commander.
Le fond gris indique les accessoires montés en usine

Résistance électrique antigel

Ver	025	030	050	070	090	100	150	200
°,A,P	KR2	KR2	KR2	KR2	KR2	KR100	KR100	KR100

Le fond gris indique les accessoires montés en usine

Grilles anti-intrusion

Ver	025	030	050	070	090	100	150	200
°,A,P	GPCL1	GPCL1	GPCL2	GPCL2	GPCL2	GPCL3	GPCL3	GPCL3

Le fond gris indique les accessoires montés en usine

CONFIGURATEUR

Champ	Description
1,2	**CL**
3,4,5	**Taille** 025, 030, 050, 070, 090, 100, 150, 200
6	**Modèle**
°	Seul froid
7	**Exécution**
°	Standard
8	**Version**
°	Standard
A	Avec ballon tampon et pompe
P	Avec pompe
9	**Récupération de chaleur**
°	Sans récupération de chaleur
D	Avec désurchauffeur (1)
10	**Batteries**
°	En cuivre - aluminium
R	Cuivre - cuivre
S	Cuivre - cuivre étamé
V	En cuivre - aluminium verni
11	**Champ d'utilisation**
°	Détendeur thermostatique mécanique standard (2)
Y	Détendeur thermostatique mécanique pour basse température (3)
Z	Détendeur thermostatique électronique pour basse température (4)
12	**Évaporateur**
°	Standard
C	Unité de condensation
13	**Alimentation**
°	400V ~ 3N 50Hz avec disjoncteurs magnétothermiques (5)
M	230V ~ 3 50Hz (6)

(1) Il este disponible seulement dans les tailles CL 050 ÷ 200; Si dans l'unité, en plus du désurchauffeur, une des vannes basse température est également prévue, il faut toujours garantir, à l'entrée de désurchauffeur, une température de l'eau non inférieure à 35 °C.
(2) Eau produite de 4 °C ÷ 18 °C
(3) Eau produite de 0 °C ÷ -10 °C
(4) Eau produite de 0 °C ÷ 4 °C
(5) Seulement pour les tailles CL 025 ÷ 200
(6) Seulement pour les tailles CL 025 ÷ 030

DONNÉES TECHNIQUES

CL ° - (version °) - (400V 3N ~ 50Hz / 230V ~ 50Hz)

Taille		025	030	050	070	090	100	150	200
Performances en mode refroidissement 12 °C / 7 °C (1)									
Puissance frigorifique	kW	5,8	7,1	12,7	16,3	20,2	26,3	33,0	40,6
Puissance absorbée	kW	2,2	2,6	4,3	5,5	6,8	8,8	11,3	14,4
Courant total absorbé froid - 400V	A	4,8	5,1	8,4	10,0	13,0	17,0	19,0	25,0
Courant total absorbé froid - 230V	A	10,0	13,0	-	-	-	-	-	-
EER	W/W	2,70	2,72	2,98	3,00	2,98	2,99	2,91	2,82
Débit eau côté installation	l/h	1008	1233	2189	2817	3484	4533	5695	7001
Pertes de charge côté installation	kPa	19	26	27	29	29	45	53	72

(1) Données EN 14511:2022 ; Eau échangeur côté installation 12 °C / 7 °C ; Air extérieur 35 °C

CL ° - (versions A/P) - (400V 3N ~ 50Hz / 230V ~ 50Hz)

Taille		025	030	050	070	090	100	150	200
Performances en mode refroidissement 12 °C / 7 °C (1)									
Puissance frigorifique	kW	5,9	7,2	12,8	16,5	20,4	26,5	33,4	41,0
Puissance absorbée	kW	2,1	2,6	4,2	5,4	6,8	8,9	11,6	14,6
Courant total absorbé froid - 400V	A	5,1	5,4	9,0	11,0	13,0	18,0	21,0	27,0
Courant total absorbé froid - 230V	A	11,0	14,0	-	-	-	-	-	-
EER	W/W	2,76	2,78	3,02	3,04	3,02	2,97	2,87	2,81
Débit eau côté installation	l/h	1008	1233	2189	2817	3484	4533	5695	7001
Hauteur manométrique côté du système	kPa	71,0	62,0	73,0	66,0	58,0	83,0	131,0	122,0

(1) Données EN 14511:2022 ; Eau échangeur côté installation 12 °C / 7 °C ; Air extérieur 35 °C

DONNÉES ÉNERGÉTIQUES

Taille			025	030	050	070	090	100	150	200
SEER - 12/7 (EN14825:2018) avec ventilateurs standard (1)										
SEER	°	W/W	4,11	4,11	4,10	4,11	4,12	4,38	4,32	4,10
	A,P	W/W	4,22	4,22	4,17	4,21	4,22	4,21	4,13	4,12
Efficacité saisonnière	°	%	161,3%	161,4%	161,1%	161,3%	161,8%	172,0%	169,7%	161,0%
	A,P	%	165,7%	165,7%	163,8%	165,2%	165,6%	165,5%	162,3%	161,8%
SEER - 23/18 (EN14825: 2018) avec ventilateurs standard (2)										
SEER	°	W/W	4,72	4,47	4,50	4,44	4,52	5,13	4,99	4,51
	A,P	W/W	4,86	4,62	4,64	4,58	4,72	4,90	4,65	4,36
Efficacité saisonnière	°	%	185,9%	175,9%	176,8%	174,7%	177,7%	202,2%	196,6%	177,2%
	A,P	%	191,2%	181,7%	182,6%	180,0%	185,7%	193,1%	183,0%	171,5%
SEPR - (EN14825:2018) Haute températurea avec ventilateurs standard (2)										
SEPR	°	W/W	5,38	5,10	5,10	5,03	5,04	5,67	5,59	5,30
	A,P	W/W	5,49	5,21	5,18	5,13	5,16	5,56	5,37	5,20

(1) Calcul effectué avec un débit d'eau FIXE et une température de sortie VARIABLE.
(2) Calcul effectué avec un débit d'eau FIXE.

DONNÉES ÉLECTRIQUES

Taille			025	030	050	070	090	100	150	200
Alimentation: °										
Données électriques										
Courant maximal (FLA)	°	A	11,0	11,6	13,6	15,4	20,4	27,4	30,8	40,8
	A,P	A	11,4	12,0	14,4	16,1	21,1	29,3	33,8	43,8
Courant de démarrage (LRA)	°	A	44,6	40,6	77,2	77,2	105,2	90,9	92,6	125,6
	A,P	A	45,0	41,0	77,9	77,9	105,9	92,8	95,6	128,6

Taille			025	030	050	070	090	100	150	200
Alimentation: M										
Données électriques										
Courant maximal (FLA)	°	A	22,0	25,0	-	-	-	-	-	-
	A,P	A	22,6	25,6	-	-	-	-	-	-
Courant de démarrage (LRA)	°	A	67,0	88,0	-	-	-	-	-	-
	A,P	A	67,6	88,6	-	-	-	-	-	-

DONNÉES TECHNIQUES GÉNÉRALES

Taille			025	030	050	070	090	100	150	200
Compresseur										
Type	°,A,P	Type	Scroll							
Réglage compresseur	°,A,P	Type	On-off							
Nombre	°,A,P	n°	1	1	1	1	1	2	2	2
Circuits	°,A,P	n°	1	1	1	1	1	1	1	1
Réfrigérant	°,A,P	Type	R410A							
Charge en fluide frigorigène (1)	°,A,P	kg	1,5	2,7	4,0	4,0	4,0	5,5	7,5	7,5
Échangeur côté installation										
Type	°,A,P	Type	Plaques							
Nombre	°,A,P	n°	1	1	1	1	1	1	1	1
Raccords hydrauliques										
Raccords (in/out)	°,A,P	Type	Gas - F							
Raccords (in)	°,A,P	Ø	1¼							
Raccords (out)	°,A,P	Ø	1¼							
Ventilateur										
Type	°,A,P	Type	Plug-fan							
Moteur ventilateur	°,A,P	Type	Inverter							
Nombre	°,A,P	n°	1	1	1	1	1	2	2	2
Dèbit d'air	°,A,P	m^3/h	4000	4000	6500	6500	7500	10000	12000	12000
Pression statique utile	°,A,P	Pa	50	50	50	50	50	50	50	50
Aspiration plus corps machine										
Niveau de puissance sonore	°,A,P	dB(A)	78,0	78,0	73,0	73,0	76,0	74,0	79,0	79,0
Niveau de pression sonore en mode refroidissement (10 m)	°,A,P	dB(A)	46,0	46,0	41,0	41,0	44,0	42,0	47,0	47,0
Expulsion machine										
Niveau de puissance sonore	°,A,P	dB(A)	78,0	78,0	78,0	78,0	81,0	78,0	83,0	83,0
Niveau de pression sonore en mode refroidissement (10 m)	°,A,P	dB(A)	46,0	46,0	46,0	46,0	49,0	47,0	52,0	52,0

(1) La charge indiquée dans le tableau est une valeur estimée et préliminaire. La valeur finale de la charge de réfrigérant est indiquée sur la plaquette technique de l'unité. Pour plus d'informations, contacter le siège.

POSITIONNEMENTS POSSIBLES DU CONVOYEUR

CL 025 ÷ 090

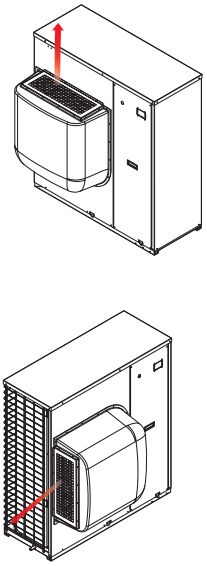

CL 100 ÷ 200

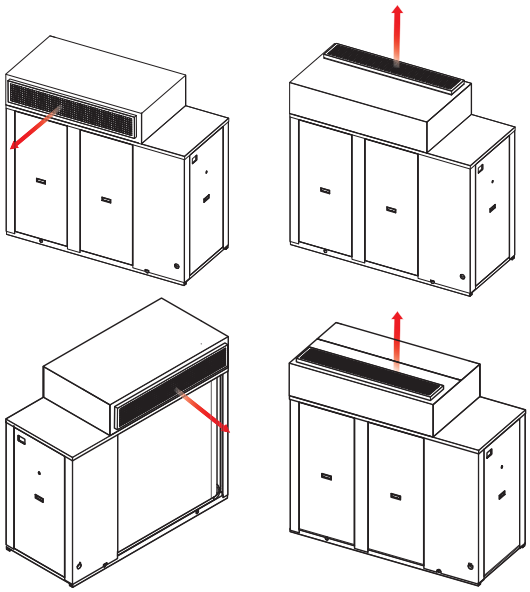

Refoulement de l'air
à l'horizontale ou à la verticale, modifiable lors de l'installation pour toutes les tailles.

Convoyeur orientable pour l'expulsion d'air:
— en matière plastique pour les tailles allant de la 050 à la 090
— en acier zingué pour toutes les autres tailles

DIMENSIONS

CL 025 ÷ 090

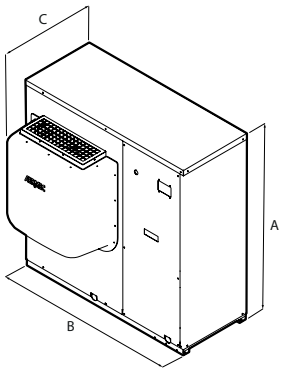

CL 100 ÷ 200

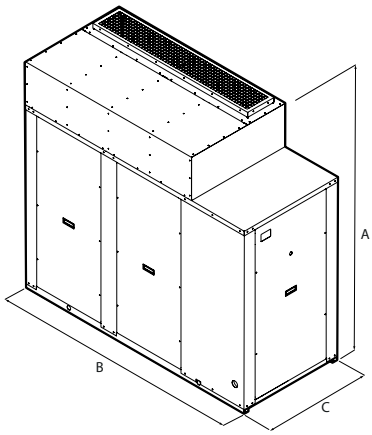

Taille			025	030	050	070	090	100	150	200
Dimensions et poids										
A	°,A,P	mm	1028	1281	1281	1281	1281	1674	1674	1674
B	°,P	mm	1005	1006	1160	1160	1160	1897	1897	1897
	A	mm	1366	1458	1610	1610	1610	1897	1897	1897
C	°,A,P	mm	702	754	798	798	798	801	801	801
Poids à vide	°	kg	127	160	208	210	212	469	471	475
	A	kg	157	201	252	260	256	532	537	542
	P	kg	133	166	217	225	221	482	487	492

Aermec se réserve la faculté d'apporter, à tout instant, toute modification retenue nécessaire à l'amélioration du produit, avec variation éventuelle des données techniques correspondantes.

Aermec S.p.A.
Via Roma, 996 - 37040 Bevilacqua (VR) - Italia
Tel. 0442633111 - Telefax 044293577
www.aermec.com

CL 025H-200H

Pompe à chaleur réversible à condensation par air

Puissance frigorifique 6,5 ÷ 50,9 kW
Puissance thermique 7,7 ÷ 44,8 kW

- **Refroidissement, chauffage, production d'eau chaude à haute température, même pour une éventuelle production d'ECS**
- **Eau produite jusqu'à 60°C**
- **Fonctionnement en mode chauffage jusqu'à -15 °C d'air extérieur**
- **Ventilateur Plug-fan**



DESCRIPTION

Pompe à chaleur réversible condensée en air pour des installations de climatisation avec production d'eau glacée pour le rafraîchissement des environnements et d'eau chaude pour les services de chauffage et/ou d'eau chaude sanitaire, indiquée pour être assortie à de petits et moyens dispositifs.
Le socle, la structure et les panneaux sont en acier traité avec des peintures de polyester RAL 9003.

VERSIONS

° Standard
A Avec ballon tampon et pompe
P Avec pompe

CARACTÉRISTIQUES

Champ de fonctionnement

Travail à pleine charge jusqu'à une température de l'air extérieur de -15 °C durant l'hiver et jusqu'à 46 °C durant l'été. L'unité peut produire eau chaude jusqu'à 60 °C.

Ventilateur plug-fan inverter

Les unités sont équipées de ventilateurs plug-fan avec moteur inverter accouplé directement au ventilateur avec le contrôle électronique de condensation de série qui permet d'adapter le débit d'air à la demande effective de l'installation, avec des avantages en ce qui concerne la réduction des consommations.
En outre, par rapport aux ventilateurs traditionnels centrifuges, ils n'ont pas de cingles ou de poulies, ce qui permet un réglage du débit facile, compacité, maniabilité et facilité d'entretien et absence de vibrations.

Refoulement de l'air

à l'horizontale ou à la verticale, modifiable lors de l'installation pour toutes les tailles.
Convoyeur orientable pour l'expulsion d'air:
— en matière plastique pour les tailles allant de la 050 à la 090
— en acier zingué pour toutes les autres tailles

Versions avec kit hydraulique intégré

Le groupe hydraulique intégré optionnel contient les composants hydrauliques principaux ; il est disponible dans différentes configurations pour avoir aussi une solution d'économie et un'installation finale simple.

Production d'eau chaude

Une attention particulière a été portée au fonctionnement hivernal où, grâce à des mesures technologiques spéciales, les limites de fonctionnement ont été étendues par rapport aux pompes à chaleur traditionnelles.

CONTRÔLE MODUCONTROL

Le panneau de commande de l'unité permet un réglage rapide des paramètres de fonctionnement de l'appareil et leur affichage .L'afficheur est à 4 chiffres et possède plusieurs LED pour la indication du type de fonctionnement , l'affichage des paramètres programmés et des éventuelles alarmes déclenchées . Dans la carte, toutes les réglages par défaut et les modifications éven-tuelles sont mémorisées .
La régulation par sonde de température extérieure permet un contrôle dynamique de l'eau produite et augmente ainsi l'efficacité énergétique du système.

ACCESSOIRES

AERLINK: Passerelle WiFi avec un port série RS485 installable sur toutes les machines ou sur tous les contrôleurs qui présentent à leur tour un port série RS485. Le module est en mesure de tenir activées simultanément la fonction d'AP WIFI (Access point) et la fonction de WIFI Station, cette dernière permet de se connecter au réseau LAN domestique ou d'entreprise avec VMF-E5 et E6. Pour faciliter certaines opérations de gestion et de contrôle de l'unité est disponible l'application AERAPP pour les systèmes Android et iOS.
AERSET: Permet de compenser automatiquement les points de consigne de l'unité à laquelle il est raccordé, en utilisant un signal 0-10 V en MODBUS en entrée. Accessoire obligatoire MODU-485BL.
MODU-485BL: Interface RS-485 pour systèmes de supervision avec protocole MODBUS
MULTICONTROL: Permet de gérer simultanément plusieurs unités (jusqu'à max 4) sur une même installation.

PR3: Panneau à distance simplifié. Il permet d'effectuer les contrôles de base de l'unité avec signalisation des alarmes. Installation à distance avec câble blindé jusqu'à 150 m.
SDHW: Sonde d'eau chaude sanitaire. À utiliser en présence d'un réservoir d'accumulation pour le réglage de la température de l'eau produite.
SPLW: Sonde eau réseau. Dans la plupart des cas, l'utilisation des sondes fournies avec l'appareil est suffisante pour chaque chiller / pompe à chaleur. En cas de collecteur unique de départ / retour, cette sonde peut être utilisée pour régler la température de l'eau commune des chillers reliés au collecteur ou par la simple lecture des données
VT: Supports antivibratiles

BSKW: Kit résistances avec boîtier électrique IP44, à monter à l'extérieur de l'unité, mais à l'intérieur du compartiment technique dans un lieu protégé.
CLPA: Plénum en tôle galvanisée à appliquer sur le côté de la batterie, pour faciliter les opérations de canalisation.

ACCESSOIRES MONTÉS EN USINE

DRE: Dispositif électronique de réduction de l'intensité de démarrage.
KRB: -
GPCL: Grille de protection pour la batterie d'échange côté source.

COMPATIBILITÉ AVEC LE SYSTÈME VMF

Pour de plus amples informations concernant le système VMF, consulter la documentation correspondante.

COMPATIBILITÉ DES ACCESSOIRES

Accessoires

Modèle	Ver	025	030	040	050	070	080	090	100	150	200
AERLINK	°,A,P	•	•	•	•	•	•	•	•	•	•
AERSET	°,A,P	•	•	•	•	•	•	•	•	•	•
MODU-485BL	°,A,P	•	•	•	•	•	•	•	•	•	•
MULTICONTROL	°,A,P	•	•	•	•	•	•	•	•	•	•
PR3	°,A,P	•	•	•	•	•	•	•	•	•	•
SDHW (1)	°,A,P	•	•	•	•	•	•	•	•	•	•
SPLW (2)	°,A,P	•	•	•	•	•	•	•	•	•	•

(1) Sonde necessaire au MULTICONTROL pour la gestion du système d'eau chaude sanitaire.
(2) Sonde necessaire au MULTICONTROL pour la gestion du système du circuit secondaire.

■ *MODU-485BL = Accessoire obligatoire pour la production d'eau chaude sanitaire*

Support antivibratoires

Ver	025	030	040	050	070	080	090	100	150	200
°,P	VT9	VT9	VT9	VT9	VT9	VT9	VT9	VT15	VT15	VT15
A	VT15A	VT15A	VT15A	VT15A	VT15A	VT15A	VT15A	VT15	VT15	VT15

BSKW: Kit résistance

Ver	025	030	040	050	070	080	090	100	150	200
Alimentation: °										
°,A,P	BS6KW400T, BS9KW400T	BS6KW400T, BS9KW400T	BS6KW400T, BS9KW400T	BS6KW400T, BS9KW400T	BS6KW400T, BS9KW400T	BS6KW400T, BS9KW400T	BS6KW400T, BS9KW400T	BS6KW400T, BS9KW400T	BS6KW400T, BS9KW400T	BS6KW400T, BS9KW400T
Alimentation: M										
°,A,P	BS4KW230M, BS6KW230M	BS4KW230M, BS6KW230M	BS4KW230M, BS6KW230M	-	-	-	-	-	-	-

Plenum en tôle zinguée

Ver	025	030	040	050	070	080	090	100	150	200
°,A,P	CLPA1 (1)	CLPA1 (1)	CLPA2 (2)	CLPA2 (2)	CLPA2 (2)	CLPA2 (2)	CLPA2 (2)	CLPA3	CLPA3	CLPA3

(1) Non compatible avec l'accessoire GPCL1
(2) Non compatible avec l'accessoire GPCL2

Dispositif de réduction de l'intensité de démarrage

Ver	025	030	040	050	070	080	090	100	150	200
Alimentation: °										
°,A,P	DRE5 (1)	DRE5 (1)	DRE5 (1)	DRE5 (1)	DRE5 (1)	DRE5 (1)	DRE5 (1)	DRE5 x 2 (1)	DRE5 x 2 (1)	DRE5 x 2 (1)

(1) Uniquement pour alimentations 400 V 3N ~ 50 Hz et 400 V 3 ~ 50 Hz. La présence de x 2 ou x 3 indique la quantité à commander.
Le fond gris indique les accessoires montés en usine

Résistance Électrique pour Base

Ver	025	030	040	050	070	080	090	100	150	200
°,A,P	KRB4 (1)	KRB4 (1)	KRB5 (1)	KRB5 (1)	KRB5 (1)	KRB5 (1)	KRB5 (1)	KRB6 (1)	KRB6 (1)	KRB6 (1)

(1) Incompatible avec l'accessoire bac à condensats avec la résistance électrique intégrée.
Le fond gris indique les accessoires montés en usine

Grilles anti-intrusion

Ver	025	030	040	050	070	080	090	100	150	200
°,A,P	GPCL1	GPCL1	GPCL2	GPCL2	GPCL2	GPCL2	GPCL2	GPCL3	GPCL3	GPCL3

Le fond gris indique les accessoires montés en usine

CONFIGURATEUR

Champ	Description
1,2	**CL**
3,4,5	**Taille** 025, 030, 040, 050, 070, 080, 090, 100, 150, 200
6	**Modèle**
H	Pompe à chaleur
7	**Exécution**
°	Standard
8	**Version**
°	Standard
A	Avec ballon tampon et pompe (1)
P	Avec pompe
9	**Récupération de chaleur**
°	Sans récupération de chaleur
10	**Batteries**
°	En cuivre - aluminium
R	Cuivre - cuivre
S	Cuivre - cuivre étamé
V	En cuivre - aluminium verni
11	**Champ d'utilisation**
°	Détendeur thermostatique mécanique standard (2)
Y	Détendeur thermostatique mécanique pour basse température (3)
Z	Détendeur thermostatique électronique pour basse température (4)
12	**Évaporateur**
°	Standard
13	**Alimentation**
°	400V 3N ~ 50Hz (5)
M	230V ~ 50Hz (6)

(1) La version avec ballon tampon intégré n'est pas adaptée à la production d'eau chaude sanitaire (ECS)
(2) Eau produite de 4 °C ÷ 18 °C
(3) Eau produite de 0 °C ÷ -10 °C
(4) Eau produite de 0 °C ÷ 4 °C
(5) Seulement pour les tailles CL 025 ÷ 200
(6) Seulement pour les tailles CL 025 ÷ 040

DONNÉES TECHNIQUES 12 °C/ 7 °C - 40 °C/ 45 °C

CL - (H°) - (400V 3N ~ 50Hz / 230V ~ 50Hz)

Taille		025	030	040	050	070	080	090	100	150	200
Performances en mode refroidissement 12 °C / 7 °C (1)											
Puissance frigorifique	kW	6,4	8,4	10,4	11,9	14,0	15,5	19,0	23,9	31,3	37,6
Puissance absorbée	kW	2,6	3,1	3,8	4,2	4,8	5,6	6,8	8,2	10,9	14,4
Courant total absorbé froid - 400V	A	5,5	6,3	6,6	7,5	8,3	9,6	13,0	14,0	21,0	26,0
Courant total absorbé froid - 230V	A	13,0	15,0	16,0	-	-	-	-	-	-	-
EER	W/W	2,44	2,73	2,74	2,87	2,90	2,77	2,81	2,93	2,86	2,61
Débit eau côté installation	l/h	1104	1441	1785	2054	2411	2676	3272	4122	5388	6477
Pertes de charge côté installation	kPa	13	12	13	11	15	26	26	34	22	43
Performances en chauffage 40 °C / 45 °C (2)											
Puissance thermique	kW	7,9	9,8	12,5	14,4	15,9	18,6	21,0	27,8	34,8	43,8
Puissance absorbée	kW	2,3	2,9	3,7	4,1	4,7	5,5	6,5	8,1	10,6	14,4
Courant total absorbé chaud - 400V	A	5,5	6,2	6,4	7,5	8,1	9,2	13,0	14,0	19,0	26,0
Courant total absorbé chaud - 230V	A	12,0	14,0	15,0	-	-	-	-	-	-	-
COP	W/W	3,41	3,32	3,40	3,52	3,36	3,40	3,20	3,44	3,27	3,03
Débit eau côté installation	l/h	1368	1693	2164	2502	2756	3214	3634	4822	6034	7581
Pertes de charge côté installation	kPa	19	16	18	17	21	32	34	49	30	42

(1) Données EN 14511:2022 ; Eau échangeur côté installation 12 °C / 7 °C ; Air extérieur 35 °C
(2) Données EN 14511:2022 ; Eau échangeur côté installation 40 °C / 45 °C ; Air extérieur 7 °C b.s. / 6 °C b.h.

CL - (HP/HA) - (400V 3N ~ 50Hz / 230V ~ 50Hz)

Taille		025	030	040	050	070	080	090	100	150	200
Performances en mode refroidissement 12 °C / 7 °C (1)											
Puissance frigorifique	kW	6,5	8,4	10,5	12,0	14,1	15,7	19,1	24,2	31,6	38,0
Puissance absorbée	kW	2,6	3,0	3,7	4,2	4,8	5,6	6,7	8,3	11,3	14,7
Courant total absorbé froid - 400V	A	5,8	6,7	7,0	8,1	8,9	10,0	14,0	15,0	23,0	28,0
Courant total absorbé froid - 230V	A	13,0	16,0	16,0	-	-	-	-	-	-	-
EER	W/W	2,49	2,79	2,79	2,90	2,94	2,82	2,85	2,91	2,81	2,58
Débit eau côté installation	l/h	1104	1441	1785	2054	2411	2676	3272	4122	5388	6477
Hauteur manométrique côté du système	kPa	76,0	75,0	69,0	92,0	86,0	80,0	64,0	99,0	158,0	145,0
Performances en chauffage 40 °C / 45 °C (2)											
Puissance thermique	kW	7,8	9,7	12,4	14,3	15,8	18,4	20,8	27,6	34,5	43,4
Puissance absorbée	kW	2,3	2,9	3,6	4,1	4,7	5,4	6,5	8,2	11,0	14,8
Courant total absorbé chaud - 400V	A	5,9	6,6	6,8	8,1	8,7	9,9	13,0	15,0	21,0	28,0
Courant total absorbé chaud - 230V	A	12,0	15,0	16,0	-	-	-	-	-	-	-
COP	W/W	3,42	3,34	3,42	3,50	3,35	3,40	3,21	3,35	3,14	2,92
Débit eau côté installation	l/h	1368	1693	2164	2502	2756	3214	3634	4822	6034	7581
Hauteur manométrique côté du système	kPa	68,0	67,0	56,0	84,0	78,0	66,0	53,0	72,0	133,0	103,0

(1) Données EN 14511:2022 ; Eau échangeur côté installation 12 °C / 7 °C ; Air extérieur 35 °C
(2) Données EN 14511:2022 ; Eau échangeur côté installation 40 °C / 45 °C ; Air extérieur 7 °C b.s. / 6 °C b.h.

DONNÉES TECHNIQUES 23 °C/ 18 °C - 30 °C/ 35 °C

CL - (H°) - (400V 3N ~ 50Hz / 230V ~ 50Hz)

Taille		025	030	040	050	070	080	090	100	150	200
Performances en mode refroidissement 23 °C / 18 °C (1)											
Puissance frigorifique	kW	8,5	11,1	13,8	15,8	18,6	20,6	25,2	31,7	41,6	49,9
Puissance absorbée	kW	2,8	3,3	4,0	4,4	5,1	6,0	7,2	8,7	11,6	15,4
Courant total absorbé froid - 400V	A	5,8	6,6	6,9	8,0	8,7	10,0	14,0	15,0	22,0	27,0
Courant total absorbé froid - 230V	A	13,0	16,0	17,0	-	-	-	-	-	-	-
EER	W/W	3,05	3,42	3,43	3,59	3,63	3,45	3,50	3,63	3,57	3,24
Débit eau côté installation	l/h	1472	1922	2381	2740	3216	3570	4364	5498	7187	8639
Pertes de charge côté installation	kPa	23	21	23	20	27	46	46	60	39	77
Performances en chauffage 30 °C / 35 °C (2)											
Puissance thermique	kW	8,2	10,1	12,9	15,0	16,5	19,2	21,7	28,9	36,1	45,4
Puissance absorbée	kW	2,0	2,5	3,1	3,5	4,0	4,6	5,5	6,8	9,0	12,4
Courant total absorbé chaud - 400V	A	4,7	5,3	5,4	6,4	6,8	7,8	11,0	12,0	16,0	22,0
Courant total absorbé chaud - 230V	A	10,0	12,0	13,0	-	-	-	-	-	-	-
COP	W/W	4,16	4,08	4,15	4,30	4,12	4,17	3,93	4,22	3,99	3,67
Débit eau côté installation	l/h	1413	1749	2235	2585	2846	3320	3754	4981	6233	7832
Pertes de charge côté installation	kPa	20	17	19	18	22	34	36	52	32	45

(1) Données EN 14511:2022 ; Eau échangeur côté installation 23 °C / 18 °C ; Air extérieur 35 °C
(2) Données EN 14511:2022 ; Eau échangeur côté installation 30 °C / 35 °C ; Air extérieur 7 °C b.s. / 6 °C b.h.

CL - (HP/HA) - (400V 3N ~ 50Hz / 230V ~ 50Hz)

Taille		025	030	040	050	070	080	090	100	150	200
Performances en mode refroidissement 23 °C / 18 °C (1)											
Puissance frigorifique	kW	8,6	11,2	13,9	16,0	18,7	20,8	25,4	32,0	41,9	50,3
Puissance absorbée	kW	2,7	3,2	4,0	4,4	5,1	5,9	7,2	8,9	12,1	15,8
Courant total absorbé froid - 400V	A	6,2	7,0	7,3	8,6	9,4	11,0	15,0	16,0	24,0	30,0
Courant total absorbé froid - 230V	A	14,0	17,0	17,0	-	-	-	-	-	-	-
EER	W/W	3,13	3,50	3,50	3,64	3,69	3,52	3,55	3,58	3,45	3,18
Débit eau côté installation	l/h	1472	1922	2381	2740	3216	3570	4364	5498	7187	8639
Hauteur manométrique côté du système	kPa	63,0	59,0	48,0	79,0	66,0	55,0	27,0	41,0	81,0	57,0
Performances en chauffage 30 °C / 35 °C (2)											
Puissance thermique	kW	8,1	10,0	12,8	14,8	16,3	19,1	21,6	28,6	35,8	45,0
Puissance absorbée	kW	1,9	2,4	3,1	3,4	4,0	4,6	5,5	7,0	9,4	12,8
Courant total absorbé chaud - 400V	A	5,0	5,6	5,8	7,0	7,5	8,5	11,0	13,0	18,0	24,0
Courant total absorbé chaud - 230V	A	11,0	13,0	14,0	-	-	-	-	-	-	-
COP	W/W	4,18	4,11	4,19	4,30	4,13	4,19	3,94	4,09	3,80	3,52
Débit eau côté installation	l/h	1413	1749	2235	2585	2846	3320	3754	4981	6233	7832
Hauteur manométrique côté du système	kPa	66,0	65,0	54,0	82,0	76,0	63,0	49,0	65,0	124,0	93,0

(1) Données EN 14511:2022 ; Eau échangeur côté installation 23 °C / 18 °C ; Air extérieur 35 °C
(2) Données EN 14511:2022 ; Eau échangeur côté installation 30 °C / 35 °C ; Air extérieur 7 °C b.s. / 6 °C b.h.

DONNÉES ÉNERGÉTIQUES

Taille			025	030	040	050	070	080	090	100	150	200
Prestations à froid avec basses températures (UE n° 2016/2281)												
SEER	°	W/W	2,93	3,27	3,32	3,45	3,43	3,27	3,39	4,06	4,06	3,66
	A,P	W/W	3,11	3,47	3,53	3,62	3,62	3,46	3,60	4,06	3,85	3,60
ηsc	°	%	114,20	127,60	129,60	134,80	134,00	127,80	132,40	159,20	159,20	143,40
	A,P	%	121,40	135,90	138,00	142,00	141,70	135,30	141,00	159,50	150,80	141,10
UE 811/2013 performances en conditions climatiques moyennes (average) - 35 °C - Pdesignh ≤ 70 kW (1)												
Pdesignh	°	kW	7	9	11	13	14	16	18	25	31	39
	A,P	kW	7	8	11	12	14	16	18	24	29	37
SCOP	°	W/W	3,35	3,35	3,45	3,58	3,45	3,53	3,30	3,53	3,35	3,23
	A,P	W/W	3,43	3,43	3,53	3,63	3,50	3,58	3,35	3,45	3,23	3,20
ηsh	°	%	131,00	131,00	135,00	140,00	135,00	138,00	129,00	138,00	131,00	126,00
	A,P	%	134,00	134,00	138,00	142,00	137,00	140,00	131,00	135,00	126,00	125,00
Classe d'efficacité énergétique	°,A,P		A+	A+	A+	A+	A+	A+	A+	A+	A+	A+

(1) Efficacités dans des applications pour basse température (35 °C)

DONNÉES ÉLECTRIQUES

Taille			025	030	040	050	070	080	090	100	150	200
Alimentation: °												
Données électriques												
Courant maximal (FLA)	°	A	11,0	11,9	11,9	13,5	14,7	15,2	20,4	27,0	30,3	40,8
	A,P	A	11,4	12,4	12,3	14,3	15,4	15,9	21,1	29,0	33,4	43,8
Courant de démarrage (LRA)	°	A	44,6	44,6	57,1	64,2	74,2	94,2	105,2	77,7	109,3	125,6
	A,P	A	45,0	45,0	57,6	64,9	74,9	94,9	105,9	79,6	112,4	128,6

Taille			025	030	040	050	070	080	090	100	150	200
Alimentation: M												
Données électriques												
Courant maximal (FLA)	°	A	19,0	24,0	24,0	-	-	-	-	-	-	-
	A,P	A	19,8	24,7	25,0	-	-	-	-	-	-	-
Courant de démarrage (LRA)	°	A	86,0	96,0	96,0	-	-	-	-	-	-	-
	A,P	A	87,1	96,5	97,1	-	-	-	-	-	-	-

DONNÉES TECHNIQUES GÉNÉRALES

Taille			025	030	040	050	070	080	090	100	150	200
Compresseur												
Type	°,A,P	Type	Scroll									
Réglage compresseur	°,A,P	Type	On-off									
Nombre	°,A,P	n°	1	1	1	1	1	1	1	2	2	2
Circuits	°,A,P	n°	1	1	1	1	1	1	1	1	1	1
Réfrigérant	°,A,P	Type	R410A									
Charge en fluide frigorigène (1)	°,A,P	kg	2,7	2,7	4,3	5,6	5,6	5,6	5,7	8,3	8,0	7,5
Échangeur côté installation												
Type	°,A,P	Type	Plaques									
Nombre	°,A,P	n°	1	1	1	1	1	1	1	1	1	1
Raccords hydrauliques												
Raccords (in/out)	°,A,P	Type	Gas - F									
Raccords (in)	°,A,P	Ø	1¼									
Raccords (out)	°,A,P	Ø	1¼									
Ventilateur												
Type	°,A,P	Type	Plug-fan									
Moteur ventilateur	°,A,P	Type	Inverter									
Nombre	°,A,P	n°	1	1	1	1	1	1	1	2	2	2
Dèbit d'air	°,A,P	m^3/h	4000	4000	6500	6500	6500	6500	7500	10000	12000	16000
Pression statique utile	°,A,P	Pa	50	50	50	80	80	80	80	80	100	100
Aspiration plus corps machine												
Niveau de puissance sonore	°,A,P	dB(A)	78,0	78,0	73,0	73,0	73,0	73,0	76,0	74,0	79,0	80,0
Niveau de pression sonore en mode refroidissement (10 m)	°,A,P	dB(A)	46,0	46,0	41,0	41,0	41,0	41,0	44,0	42,0	47,0	48,0
Expulsion machine												
Niveau de puissance sonore	°,A,P	dB(A)	78,0	78,0	78,0	78,0	78,0	78,0	81,0	78,0	83,0	85,0
Niveau de pression sonore en mode refroidissement (10 m)	°,A,P	dB(A)	46,0	46,0	46,0	46,0	46,0	46,0	49,0	47,0	52,0	54,0

(1) La charge indiquée dans le tableau est une valeur estimée et préliminaire. La valeur finale de la charge de réfrigérant est indiquée sur la plaquette technique de l'unité. Pour plus d'informations, contacter le siège.

POSITIONNEMENTS POSSIBLES DU CONVOYEUR

CL 025 ÷ 090

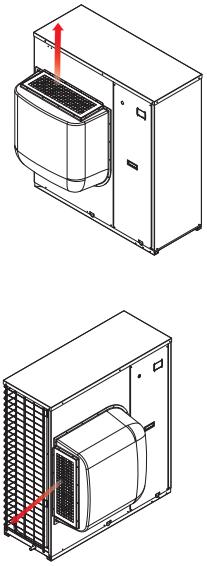

CL 100 ÷ 200

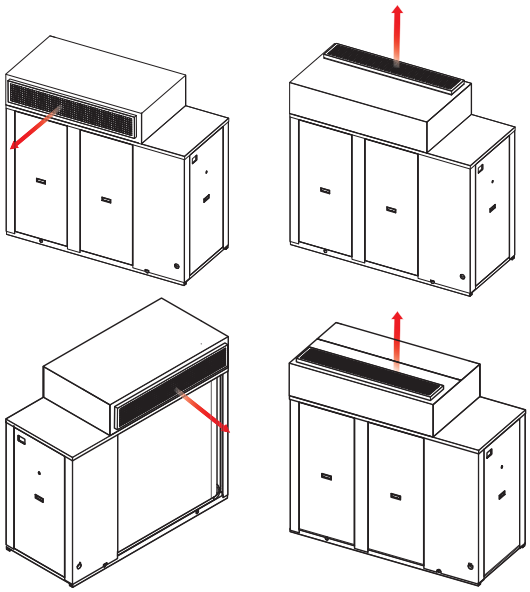

Refoulement de l'air
à l'horizontale ou à la verticale, modifiable lors de l'installation pour toutes les tailles.

Convoyeur orientable pour l'expulsion d'air:
— en matière plastique pour les tailles allant de la 050 à la 090
— en acier zingué pour toutes les autres tailles

DIMENSIONS

CL 025 ÷ 090

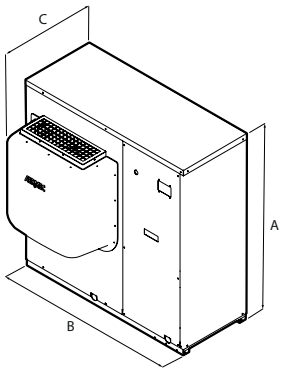

CL 100 ÷ 200

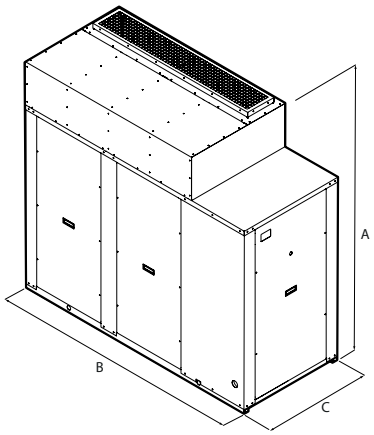

Taille			025	030	040	050	070	080	090	100	150	200
Dimensions et poids												
A	°,A,P	mm	1028	1028	1281	1281	1281	1281	1281	1674	1674	1674
B	°,P	mm	1005	1005	1160	1160	1160	1160	1160	1897	1897	1897
	A	mm	1366	1366	1610	1610	1610	1610	1610	1897	1897	1897
C	°,A,P	mm	702	702	798	798	798	798	798	801	801	801
Poids à vide	°	kg	142	142	229	229	240	240	234	504	527	515
	A	kg	172	172	274	274	284	284	279	567	593	581
	P	kg	148	148	239	239	250	250	243	517	543	531

Aermec se réserve la faculté d'apporter, à tout instant, toute modification retenue nécessaire à l'amélioration du produit, avec variation éventuelle des données techniques correspondantes.

Aermec S.p.A.
Via Roma, 996 - 37040 Bevilacqua (VR) - Italia
Tel. 0442633111 - Telefax 044293577
www.aermec.com

NLC 0280-1250

Groupe d'eau glacée à condensation par air

Puissance frigorifique 53 ÷ 322 kW

- **Rendements élevés même aux charges partielles**
- **Polyvalence complète dans le refoulement de l'air**
- **Ventilateurs plug-fan aux prestations élevées**
- **Modalité night mode**



DESCRIPTION

Groupe d'eau glacée pour la production d'eau glacée pour satisfaire les besoins de climatisation dans les ensembles résidentiels / commerciales ou la réfrigération dans les complexes.
Ce sont des unités d'intérieur avec des compresseurs scroll, des ventilateurs centrifuges et des échangeurs à plaques.
Le socle, la structure et les panneaux sont en acier traité avec des peintures de polyester RAL 9003.

VERSIONS

° Standard
A A haute efficacité
E A haute efficacité silencieuse

CARACTÉRISTIQUES

Champ de fonctionnement

Le fonctionnement à pleine charge est garanti jusqu'à 46 °C de température d'air extérieur . L'unité peut produire eau glacée à une température négative (jusqu'à -10 ° C) .

Unité mono - bi-circuit

La gamme comprend des unités à deux compresseurs mono-circuit et des unités avec quatre compresseurs subdivisés en deux circuits indépendants.

Vanne d'expansion électronique

La possibilité d'utiliser le détendeur thermostatique électronique apporte d'importants bénéfices, particulièrement lorsque le Groupes d'eau glacée travaille aux charges partielles pour l'avantage du rendement énergétique de l'unité.

Ventilateur plug-fan inverter

Les unités sont équipées de ventilateurs plug-fan avec moteur inverter accouplé directement au ventilateur avec le contrôle électronique de condensation de série qui permet d'adapter le débit d'air à la demande effective de l'installation, avec des avantages en ce qui concerne la réduction des consommations.
En outre, par rapport aux ventilateurs traditionnels centrifuges, ils n'ont pas de cingles ou de poulies, ce qui permet un réglage du débit facile, compacité, maniabilité et facilité d'entretien et absence de vibrations.

Versions avec kit hydraulique intégré

Le groupe hydraulique intégré optionnel contient les composants hydrauliques principaux ; il est disponible dans différentes configurations pour avoir aussi une solution d'économie et un'installation finale simple.

Production d'eau chaude

Dans la configuration avec désurchauffeur ou récupération total, il est également possible de produire gratuitement de l'eau chaude.

CONTRÔLE PCO_5

Réglage par microprocesseur équipé de clavier et écran LCD, qui permet une consultation facile et une intervention sur l'unité grâce au menu disponible en plusieurs langues.

— La présence d'une horloge de programmation permet de définir des tranches horaires de fonctionnement et un éventuel deuxième point de consigne.
— La thermorégulation s'effectue avec la logique proportionnelle intégrale, sur la base de la température de sortie de l'eau.
— **Modalité Night Mode:** il est possible de configurer un profil de fonctionnement silencieux. Option parfaite, par exemple, pour le fonctionnement nocturne, parce qu'elle garantit un plus grand confort acoustique pendant les heures du soir, et un rendement élevé pendant les heures de plus grande charge.

ACCESSOIRES

AER485P1: Interface RS-485 pour systèmes de supervision avec protocole MODBUS
AERBACP: Interface de communication Ethernet pour les protocoles Bacnet/IP, Modbus TCP/IP, SNMP
AERLINK: Passerelle WiFi avec un port série RS485 installable sur toutes les machines ou sur tous les contrôleurs qui présentent à leur tour un port série RS485. Le module est en mesure de tenir activées simultanément la fonction d'AP WIFI (Access point) et la fonction de WIFI Station, cette dernière permet de se connecter au réseau LAN domestique ou d'entreprise avec VMF-E5 et E6. Pour faciliter certaines opérations de gestion et de contrôle de l'unité est disponible l'application AERAPP pour les systèmes Android et iOS.

AERNET: Le dispositif permet d'effectuer le contrôle, la gestion et le suivi à distance d'un groupe d'eau glacée avec un PC, un smartphone ou une tablette via une connexion Cloud. AERNET remplit la fonction de Master tandis que chaque unité connectée est configurée en Slave, jusqu'à un maximum de 6 unités ; avec un simple clic, il est également possible d'enregistrer, sur son propre terminal, un fichier journal contenant toutes les données des unités connectées pour d'éventuelles analyses postérieures.
FL: Fluxostat.
MULTICHILLER_EVO: Système de contrôle pour la commande, l'allumage et l'extinction de chaque groupe d'eau glacée dans un système où plusieurs appareils sont installés en parallèle, en assurant toujours un débit constant de l'évaporateur.
PGD1: il permet d'exécuter à distance les opérations de commande de l'unité.
AVX: Supports antivibration à ressort.
VT: Supports antivibratiles
FLG: Brides pour canaux.

ACCESSOIRES MONTÉS EN USINE

DRE: Dispositif électronique de réduction de l'intensité de démarrage.
RIF: Resynchroniseur de courant. Branché en parallèle au moteur, il permet une réduction de l'intensité de fonctionnement (environ 10%).
KRQ: Résistance électrique pour tableau électrique de contrôle et puissance.
KRA: Résistance électrique antigel pour le ballon tampon.
C-TOUCH: Clavier à écran tactile de 7" qui permet de naviguer de manière intuitive parmi les différents écrans, pour modifier les paramètres de fonctionnement et afficher de manière graphique le comportement de certaines tailles en temps réel.

COMPATIBILITÉ AVEC LE SYSTÈME VMF

Pour de plus amples informations concernant le système VMF, consulter la documentation correspondante.

COMPATIBILITÉ DES ACCESSOIRES

Modèle	Ver	0280	0300	0330	0350	0550	0600	0650	0675	0700	0750	0800	0900	1000	1100	1250
AER485P1	°,A,E	•	•	•	•	•	•	•	•	•	•	•	•	•	•	•
AERBACP	°,A,E	•	•	•	•	•	•	•	•	•	•	•	•	•	•	•
AERLINK	°,A,E	•	•	•	•	•	•	•	•	•	•	•	•	•	•	•
AERNET	°,A,E	•	•	•	•	•	•	•	•	•	•	•	•	•	•	•
FL	°,A,E	•	•	•	•	•	•	•	•	•	•	•	•	•	•	•
MULTICHILLER_EVO	°,A,E	•	•	•	•	•	•	•	•	•	•	•	•	•	•	•
PGD1	°,A,E	•	•	•	•	•	•	•	•	•	•	•	•	•	•	•

Modèle	Ver	0280	0300	0330	0350	0550	0600	0650	0675	0700	0750	0800	0900	1000	1100	1250
C-TOUCH	°,A,E	•	•	•	•	•	•	•	•	•	•	•	•	•	•	•

FILTROW

Ver	0280	0300	0330	0350	0550	0600	0650	0675
°,A,E	FILTRO W DN50 (1)	FILTRO W DN50 (1)	FILTRO W DN50 (1)	FILTRO W DN50 (1)	FILTRO W DN65 (1)	FILTRO W DN65 (1)	FILTRO W DN65 (1)	FILTRO W DN65 (1)

(1) Installation obligatoire, sous peine de déchéance de la garantie.

Ver	0700	0750	0800	0900	1000	1100	1250
°,A,E	FILTRO W DN65 (1)	FILTRO W DN65 (1)	FILTRO W DN80 (1)	FILTRO W DN80 (1)	FILTRO W DN80 (1)	FILTRO W DN80 (1)	FILTRO W DN80 (1)

(1) Installation obligatoire, sous peine de déchéance de la garantie.

Brides pour canaux

Ver	0280	0300	0330	0350	0550	0600	0650	0675
°	FLG1	FLG1	FLG1	FLG1	FLG1	FLG2 x 2 (1)	FLG2 x 2 (1)	FLG2 x 2 (1)
A,E	FLG1	FLG1	FLG1	FLG1	FLG2 x 2 (1)	FLG2 x 2 (1)	FLG2 x 2 (1)	FLG2 x 2 (1)

(1) x... indique la quantité à acheter.

Ver	0700	0750	0800	0900	1000	1100	1250
°	FLG1 x 2 (1)	FLG1 + FLG2 x 2 (1)	FLG2 x 4 (1)	FLG1 + FLG2 x 2 (1)	FLG2 x 4 (1)	FLG2 x 4 (1)	FLG2 x 4 (1)
A,E	FLG1 x 2 (1)	FLG1 + FLG2 x 2 (1)	FLG2 x 4 (1)	FLG2 x 4 (1)	FLG2 x 4 (1)	FLG2 x 4 (1)	FLG2 x 4 (1)

(1) x... indique la quantité à acheter.

Support antivibratoires

Ver	0280	0300	0330	0350	0550	0600	0650	0675
Kit hydraulique intégré: 00								
°,A,E	VT17	VT17	VT17	VT17	-	-	-	-
Kit hydraulique intégré: 01, 02, 03, 04, 05, 06, 07, 08								
°,A,E	VT11	VT11	VT11	VT11	-	-	-	-
Kit hydraulique intégré: P1, P2, P3, P4, P5, P6, P7, P8								
°,A,E	VT13	VT13	VT13	VT13	-	-	-	-

L'accessoire ne peut pas être monté sur les configurations indiquées avec -

Support antivibratoires

Ver	0280	0300	0330	0350	0550	0600	0650	0675
Kit hydraulique intégré: 00								
°	-	-	-	-	AVX437	AVX421	AVX421	AVX421
A,E	-	-	-	-	AVX421	AVX421	AVX421	AVX421
Kit hydraulique intégré: 01, 02, 03, 04, 05, 06, 07, 08								
°	-	-	-	-	AVX439	AVX423	AVX423	AVX423
A,E	-	-	-	-	AVX423	AVX423	AVX423	AVX423
Kit hydraulique intégré: P1, P3, P5, P7								
°	-	-	-	-	AVX438	AVX421	AVX421	AVX421
A,E	-	-	-	-	AVX421	AVX421	AVX421	AVX421
Kit hydraulique intégré: P2, P4, P6, P8								
°	-	-	-	-	AVX438	AVX422	AVX422	AVX422

Ver	0280	0300	0330	0350	0550	0600	0650	0675
A,E	-	-	-	-	AVX422	AVX422	AVX422	AVX422

L'accessoire ne peut pas être monté sur les configurations indiquées avec -

Ver	0700	0750	0800	0900	1000	1100	1250
Kit hydraulique intégré: 00							
°	AVX424	AVX440	AVX440	AVX444	AVX431	AVX431	AVX431
A,E	AVX424	AVX428	AVX431	AVX431	AVX431	AVX431	AVX431
Kit hydraulique intégré: 01, 03, 05, 07							
°	AVX427	AVX441	AVX441	AVX446	AVX435	AVX434	AVX434
A,E	AVX427	AVX430	AVX434	AVX434	AVX434	AVX434	AVX434
Kit hydraulique intégré: 02, 04, 06, 08							
°	AVX427	AVX441	AVX441	AVX446	AVX435	AVX436	AVX436
A,E	AVX427	AVX430	AVX435	AVX435	AVX435	AVX436	AVX436
Kit hydraulique intégré: P1, P3, P5, P7							
°	AVX425	AVX425	AVX442	AVX445	AVX432	AVX432	AVX432
A,E	AVX425	AVX429	AVX432	AVX432	AVX432	AVX432	AVX432
Kit hydraulique intégré: P2, P4, P6, P8							
°	AVX426	AVX426	AVX443	AVX445	AVX433	AVX433	AVX433
A,E	AVX426	AVX429	AVX433	AVX433	AVX433	AVX433	AVX433

DRE : Dispositif de réduction de l'intensité de démarrage

Ver	0280	0300	0330	0350	0550	0600	0650	0675
°,A,E	DRE275 (1)	DRE275 (1)	DRE300 (1)	DRE350 (1)	DRE552 (1)	DRE602 (1)	DRE652 (1)	DRE675 (1)

(1) Uniquement pour alimentations 400 V 3N ~ 50 Hz et 400 V 3 ~ 50 Hz. La présence de x 2 ou x 3 indique la quantité à commander.
Le fond gris indique les accessoires montés en usine

Ver	0700	0750	0800	0900	1000	1100	1250
°,A,E	DRE350 x 2	DRE552 x 2	DRE552 x 2	DRE602 x 2	DRE652 x 2	DRE675 x 2	DRE1250 (1)

(1) Uniquement pour alimentations 400 V 3N ~ 50 Hz et 400 V 3 ~ 50 Hz. La présence de x 2 ou x 3 indique la quantité à commander.
Le fond gris indique les accessoires montés en usine

Resynchroniseur de courant

Ver	0280	0300	0330	0350	0550	0600	0650	0675
°,A,E	RIFNLC1	RIFNLC1	RIFNLC2	RIFNLC3	RIFNLC1	RIFNLC1	RIFNLC1	RIFNLC4

Le fond gris indique les accessoires montés en usine

Ver	0700	0750	0800	0900	1000	1100	1250
°,A,E	RIFNLC3 x 2 (1)	RIFNLC3 + RIFNLC2 (1)	RIFNLC1 x 2 (1)	RIFNLC1 x 2 (1)	RIFNLC1 x 2 (1)	RIFNLC4 x 2 (1)	RIFNLC3 x 2 (1)

(1) x... indique la quantité à acheter.
Le fond gris indique les accessoires montés en usine

Résistance électrique de contrôle et puissance

Ver	0280	0300	0330	0350	0550	0600	0650	0675
°,A,E	KRQ	KRQ	KRQ	KRQ	KRQ	KRQ	KRQ	KRQ

Le fond gris indique les accessoires montés en usine

Ver	0700	0750	0800	0900	1000	1100	1250
°,A,E	KRQ	KRQ	KRQ	KRQ	KRQ	KRQ	KRQ

Le fond gris indique les accessoires montés en usine

Résistance antigel ballon tampon

Ver	0280	0300	0330	0350	0550	0600	0650	0675
Kit hydraulique intégré: 01, 02, 03, 04, 05, 06, 07, 08								
°,A,E	KRA1	KRA1	KRA1	KRA1	KRA2	KRA2	KRA2	KRA2
Kit hydraulique intégré: P1, P2, P3, P4, P5, P6, P7, P8								
A,E	KRA1	KRA1	KRA1	KRA1	KRA2	KRA2	KRA2	KRA2

Le fond gris indique les accessoires montés en usine

Ver	0700	0750	0800	0900	1000	1100	1250
Kit hydraulique intégré: 01, 02, 03, 04, 05, 06, 07, 08							
°,A,E	KRA2	KRA2	KRA2	KRA2	KRA2	KRA2	KRA2
Kit hydraulique intégré: P1, P2, P3, P4, P5, P6, P7, P8							
A,E	KRA2	KRA2	KRA2	KRA2	KRA2	KRA2	KRA2

Le fond gris indique les accessoires montés en usine

CONFIGURATEUR

Champ		Description
1,2,3		**NLC**
4,5,6,7		**Taille** 0280, 0300, 0330, 0350, 0550, 0600, 0650, 0675, 0700, 0750, 0800, 0900, 1000, 1100, 1250
8		**Champ d'utilisation**
	°	Détendeur thermostatique mécanique standard (1)
	X	Détendeur thermostatique électronique (1)
	Y	Détendeur thermostatique mécanique pour basse température (2)
	Z	Détendeur thermostatique électronique pour basse température (2)
9		**Modèle**
	°	Seul froid
	C	Unité de condensation
10		**Récupération de chaleur**
	°	Sans récupération de chaleur
	D	Avec désurchauffeur (3)
	T	Avec récupération total (4)
11		**Version**
	°	Standard
	A	A haute efficacité
	E	A haute efficacité silencieuse
12		**Batteries**
	°	En cuivre - aluminium
	R	Cuivre - cuivre
	S	Cuivre - cuivre étamé
	V	En cuivre - aluminium verni
13		**Ventilateurs**
	J	Inverter
14		**Alimentation**
	°	400V ~ 3 50Hz avec disjoncteurs magnétothermiques
15,16		**Kit hydraulique intégré**
	00	Sans kit hydraulique
		Kit avec ballon tampon et pompe/s
	01	Ballon tampon et pompe à faible hauteur manométrique
	02	Ballon tampon et pompe à faible hauteur manométrique + pompe de réserve
	03	Ballon tampon et pompe à grande hauteur manométrique
	04	Ballon tampon et pompe à grande hauteur manométrique + pompe de réserve
		Kit avec ballon tampon et pompe/s inverter
	05	Ballon tampon et pompe inverter à faible hauteur manométrique
	06	Ballon tampon et pompe à faible hauteur manométrique + pompe de réserve
	07	Ballon tampon et pompe inverter à grande hauteur manométrique
	08	Ballon tampon et pompe à grande hauteur manométrique + pompe de réserve
		Kit avec pompe/s
	P1	pompe simple à faible hauteur manométrique
	P2	pompe à faible hauteur manométrique + pompe de réserve
	P3	pompe simple à grande hauteur manométrique
	P4	pompe à grande hauteur manométrique + pompe de réserve
		Kit avec pompe/s avec inverter
	P5	Pompe simple à faible hauteur manométrique avec inverter vitesse fixe (5)
	P6	Pompe simple à faible hauteur manométrique avec inverter vitesse fixe + pompe de réserve (5)
	P7	Pompe simple à grande hauteur manométrique avec inverter vitesse fixe (5)
	P8	Pompe simple à grande hauteur manométrique avec inverter vitesse fixe + pompe de réserve (5)

(1) Eau produite de 4 °C ÷ 18 °C
(2) Eau produite de 4 °C jusqu'à -10 °C
(3) À l'entrée de l'échangeur, il est nécessaire de garantir en permanence une température de l'eau non inférieure à 35 °C.
(4) Option non possible dans les unités de base "°", dans les unités de condensation et avec tous les kits hydrauliques.
(5) La vitesse de la pompe inverter doit être établie au premier démarrage sur la base de la hauteur manométrique utile demandée ; une fois établie, la pompe travaillera à débit constant.

DONNÉES TECHNIQUES

NLC - °

Taille		0280	0300	0330	0350	0550	0600	0650	0675	0700	0750	0800	0900	1000	1100	1250
Performances en mode refroidissement 12 °C / 7 °C (1)																
Puissance frigorifique	kW	52,1	57,1	62,8	75,4	94,2	112,0	123,0	137,4	151,4	170,2	189,7	220,2	242,6	277,4	306,7
Puissance absorbée	kW	20,4	23,4	24,3	28,9	39,3	44,3	50,1	53,7	58,6	66,6	79,0	86,4	99,8	107,6	121,3
Courant total absorbé froid	A	38,0	42,0	46,0	57,0	68,0	77,0	85,0	92,0	113,0	121,0	136,0	148,0	169,0	181,0	208,0
EER	W/W	2,56	2,44	2,59	2,61	2,40	2,53	2,45	2,56	2,58	2,56	2,40	2,55	2,43	2,58	2,53
Débit eau côté installation	l/h	8969	9828	10807	12972	16236	19277	21167	23676	26081	29294	32644	37884	41733	47712	52763
Pertes de charge côté installation	kPa	19	22	28	27	43	27	31	43	37	30	38	35	35	41	48

(1) Données EN 14511:2022 ; Eau échangeur côté installation 12 °C / 7 °C ; Air extérieur 35 °C

NLC - A

Taille		0280	0300	0330	0350	0550	0600	0650	0675	0700	0750	0800	0900	1000	1100	1250
Performances en mode refroidissement 12 °C / 7 °C (1)																
Puissance frigorifique	kW	54,0	59,4	66,9	78,6	106,3	119,5	129,2	146,3	157,4	177,9	209,7	233,2	257,6	290,6	319,2
Puissance absorbée	kW	19,5	21,5	23,4	27,7	37,7	42,9	45,0	52,4	55,3	60,3	75,4	84,8	89,6	105,7	115,9
Courant total absorbé froid	A	36,0	40,0	43,0	54,0	63,0	71,0	73,0	87,0	107,0	113,0	126,0	139,0	146,0	173,0	198,0
EER	W/W	2,77	2,76	2,85	2,84	2,82	2,78	2,87	2,79	2,85	2,95	2,78	2,75	2,88	2,75	2,75
Débit eau côté installation	l/h	9295	10223	11511	13539	18298	20566	22250	25188	27095	30617	36080	40118	44310	49980	54911
Pertes de charge côté installation	kPa	20	24	22	30	25	30	36	36	25	25	33	33	35	37	43

(1) Données EN 14511:2022 ; Eau échangeur côté installation 12 °C / 7 °C ; Air extérieur 35 °C

NLC - E

Taille		0280	0300	0330	0350	0550	0600	0650	0675	0700	0750	0800	0900	1000	1100	1250
Performances en mode refroidissement 12 °C / 7 °C (1)																
Puissance frigorifique	kW	52,2	58,0	64,2	73,4	102,9	115,6	124,5	142,6	151,1	171,3	201,2	224,8	248,0	282,8	310,6
Puissance absorbée	kW	19,3	21,5	23,7	27,4	37,6	42,7	45,9	52,5	55,4	60,1	74,9	85,2	90,6	105,8	116,0
Courant total absorbé froid	A	36,0	39,0	43,0	53,0	62,0	69,0	73,0	85,0	106,0	112,0	123,0	138,0	146,0	170,0	197,0
EER	W/W	2,70	2,70	2,71	2,67	2,74	2,71	2,71	2,72	2,73	2,85	2,69	2,64	2,74	2,67	2,68
Débit eau côté installation	l/h	8986	9982	11047	12628	17714	19896	21442	24552	25995	29483	34637	38675	42661	48640	53433
Pertes de charge côté installation	kPa	19	23	20	26	23	29	34	34	23	24	31	30	33	35	41

(1) Données EN 14511:2022 ; Eau échangeur côté installation 12 °C / 7 °C ; Air extérieur 35 °C

INDICES ÉNERGÉTIQUES (RÈG. (UE) 2016/2281)

Taille			0280	0300	0330	0350	0550	0600	0650	0675	0700	0750	0800	0900	1000	1100	1250
SEER - 12/7 (EN14825:2018) avec ventilateurs standard (1)																	
	°	W/W	5,33	5,02	4,92	4,97	4,25	4,87	4,57	4,73	4,28	4,15	4,10	4,12	4,10	4,15	4,10
SEER	A	W/W	5,79	5,77	5,33	5,34	5,24	5,33	5,15	5,03	4,75	4,93	4,55	4,46	4,63	4,42	4,35
	E	W/W	4,83	4,98	4,74	4,80	4,58	4,70	4,53	4,55	4,48	4,63	4,19	4,14	4,31	4,19	4,12
	°	%	210,3%	197,8%	193,9%	195,8%	167,1%	191,6%	179,6%	186,0%	168,2%	162,8%	161,0%	161,9%	161,1%	163,1%	161,0%
Efficacité saisonnière	A	%	228,6%	227,6%	210,2%	210,4%	206,7%	210,1%	202,9%	198,3%	186,9%	194,0%	178,8%	175,5%	182,3%	173,9%	171,1%
	E	%	190,3%	196,0%	186,7%	189,0%	180,1%	185,0%	178,3%	179,1%	176,2%	182,1%	164,6%	162,7%	169,2%	164,4%	161,9%
SEER - 23/18 (EN14825: 2018) avec ventilateurs standard (2)																	
	°	W/W	6,25	5,89	5,79	5,84	5,02	5,72	5,37	5,58	5,08	4,91	4,86	4,90	4,86	4,93	4,87
SEER	A	W/W	6,84	6,82	6,27	6,27	6,17	6,27	6,07	5,93	5,62	5,84	5,39	5,29	5,49	5,25	5,16
	E	W/W	5,68	5,85	5,58	5,64	5,39	5,54	5,35	5,37	5,29	5,46	4,96	4,90	5,10	4,95	4,88
	°	%	246,8%	232,5%	228,5%	230,5%	197,7%	225,8%	211,9%	220,1%	200,0%	193,4%	191,4%	192,8%	191,5%	194,1%	191,6%
Efficacité saisonnière	A	%	270,6%	269,7%	247,6%	247,7%	243,6%	247,8%	239,8%	234,3%	221,8%	230,4%	212,4%	208,5%	216,6%	206,9%	203,5%
	E	%	224,2%	230,8%	220,3%	222,7%	212,7%	218,4%	211,0%	211,8%	208,6%	215,5%	195,3%	193,0%	200,9%	195,0%	192,0%
SEPR - (EN14825:2018) Haute températurea avec ventilateurs standard (2)																	
	°	W/W	6,54	6,22	6,12	6,02	5,18	5,73	5,32	5,70	5,45	5,08	5,04	5,25	5,04	5,07	5,03
SEPR	A	W/W	6,87	6,88	6,44	6,47	6,21	6,35	5,98	5,90	5,94	6,32	5,65	5,40	5,72	5,41	5,39
	E	W/W	5,91	5,92	5,65	5,55	5,14	5,36	5,03	5,15	5,12	5,48	5,09	5,01	5,09	5,05	5,03

(1) Calcul effectué avec un débit d'eau FIXE et une température de sortie VARIABLE.
(2) Calcul effectué avec un débit d'eau FIXE.

DONNÉES ÉLECTRIQUES

Taille			0280	0300	0330	0350	0550	0600	0650	0675	0700	0750	0800	0900	1000	1100	1250
Données électriques																	
Courant maximal (FLA)	°	A	52,0	56,0	62,0	73,0	103,0	111,0	119,0	132,0	146,0	169,0	206,0	222,0	238,0	263,0	289,0
	A,E	A	52,0	56,0	62,0	73,0	92,0	111,0	119,0	132,0	146,0	158,0	183,0	210,0	238,0	263,0	289,0
Courant de démarrage (LRA)	°	A	128,0	130,0	133,0	216,0	261,0	273,0	281,0	358,0	290,0	346,0	353,0	372,0	400,0	489,0	515,0
	A,E	A	128,0	130,0	133,0	216,0	273,0	273,0	281,0	358,0	290,0	357,0	376,0	384,0	400,0	489,0	515,0

DONNÉES TECHNIQUES GÉNÉRALES

Taille			0280	0300	0330	0350	0550	0600	0650	0675	0700	0750	0800	0900	1000	1100	1250
Compresseur																	
Type	°,A,E	Type								Scroll							
Réglage compresseur	°,A,E	Type								On-Off							
Nombre	°,A,E	n°	2	2	2	2	2	2	2	2	4	4	4	4	4	4	4
Circuits	°,A,E	n°	1	1	1	1	1	1	1	1	2	2	2	2	2	2	2
Réfrigérant	°,A,E	Type								R410A							
Charge de réfrigérant du circuit 1 (1)	°	kg	7,0	7,0	8,5	9,0	13,7	15,0	18,0	19,0	9,5	8,3	13,8	13,5	15,0	19,1	19,1
	A	kg	8,7	8,5	9,5	10,0	18,0	18,7	22,0	22,0	10,7	9,5	18,7	19,5	22,0	22,0	22,0
	E	kg	8,7	8,5	9,5	10,0	18,0	18,7	21,0	21,5	10,7	9,5	18,7	19,0	21,1	22,0	22,0
Charge de réfrigérant du circuit 2 (1)	°	kg	-	-	-	-	-	-	-	-	9,5	12,3	13,8	13,5	15,0	19,1	19,1
	A	kg	-	-	-	-	-	-	-	-	10,7	17,0	18,7	19,5	22,0	22,0	22,0
	E	kg	-	-	-	-	-	-	-	-	10,7	17,0	18,7	19,0	20,6	22,0	22,0
Échangeur côté installation																	
Type	°,A,E	Type								Plaques							
Nombre	°,A,E	n°	1	1	1	1	1	1	1	1	1	1	1	1	1	1	1

(1) La charge indiquée dans le tableau est une valeur estimée et préliminaire. La valeur finale de la charge de réfrigérant est indiquée sur la plaquette technique de l'unité. Pour plus d'informations, contacter le siège.

Taille			0280	0300	0330	0350	0550	0600	0650	0675	0700	0750	0800	0900	1000	1100	1250
Kit hydraulique intégré: 00																	
Raccords hydrauliques côté installation																	
Raccords (in/out)	°,A,E	Type								Joints rainuré							
Raccords (in/out)	°	Ø	2″	2″	2″	2″	2″	2″1/2	2″1/2	2″1/2	2″1/2	2″1/2	3″	3″	3″	3″	3″
	A,E	Ø	2″	2″	2″	2″	2″1/2	2″1/2	2″1/2	2″1/2	2″1/2	2″1/2	3″	3″	3″	3″	3″
Kit hydraulique intégré: 01, 02, 03, 04, 05, 06, 07, 08, P1, P2, P3, P4, P5, P6, P7, P8																	
Raccords hydrauliques côté installation																	
Raccords (in/out)	°,A,E	Type								Joints rainuré							
Raccords (in/out)	°,A,E	Ø	2″	2″	2″	2″	2″1/2	2″1/2	2″1/2	2″1/2	2″1/2	2″1/2	3″	3″	3″	3″	3″

Taille			0280	0300	0330	0350	0550	0600	0650	0675	0700	0750	0800	0900	1000	1100	1250
Ventilateur																	
Type	°,A,E	Type								Plug-fun							
Moteur ventilateur	°,A,E	Type								EC inverter							
Nombre	°	n°	2	2	2	2	2	4	4	4	4	4	4	6	8	8	8
	A,E	n°	2	2	2	2	4	4	4	4	4	6	8	8	8	8	8
Dèbit d'air	°	m^3/h	21600	24000	21150	23600	23200	34050	34050	38200	47150	46750	46350	62150	68100	66650	71750
	A	m^3/h	21150	23600	19400	22050	27700	33350	27150	32750	44050	57900	55350	55350	54300	65450	65450
	E	m^3/h	15000	18400	14650	16450	14900	22200	14600	21750	32900	41900	29850	29850	29200	43500	43500
Niveau de puissance sonore (expulsion)																	
Niveau de puissance sonore	°	dB(A)	83,3	85,6	82,9	85,4	87,5	83,9	83,9	86,1	88,4	89,6	90,5	86,9	86,9	89,1	89,1
	A	dB(A)	83,6	86,1	81,9	84,5	82,9	85,2	82,9	85,1	87,5	85,8	85,9	88,2	85,9	88,1	88,1
	E	dB(A)	76,7	80,1	76,5	78,3	75,2	78,5	75,2	78,4	81,3	80,0	78,2	81,5	78,2	81,4	81,4
Niveau de puissance sonore (aspiration + corps de machine)																	
Niveau de puissance sonore	°	dB(A)	80,1	79,2	81,0	83,8	86,4	84,8	85,6	83,9	85,1	86,7	87,7	87,2	89,3	89,3	-
	A	dB(A)	78,7	80,1	80,0	81,2	86,1	87,4	86,1	87,1	84,0	86,5	89,1	92,5	89,1	90,1	90,4
	E	dB(A)	76,8	76,7	78,6	79,2	84,2	85,1	84,1	84,7	81,0	82,4	86,2	89,7	86,2	86,6	86,8

DIMENSIONS

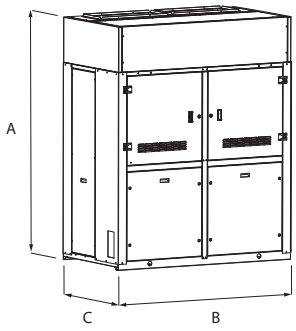

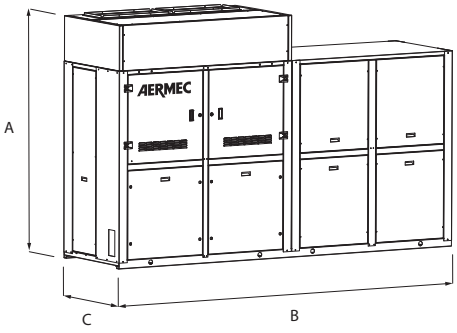

Taille			0280	0300	0330	0350	0550	0600	0650	0675	0700	0750	0800	0900	1000	1100	1250
Dimensions et poids																	
A	°,A,E	mm	2154	2154	2154	2154	2196	2196	2196	2196	2196	2196	2196	2196	2196	2196	2196
B	°	mm	1750	1750	1750	1750	1750	3150	3150	3150	3500	3500	3500	4900	6300	6300	6300
	A,E	mm	1750	1750	1750	1750	3150	3150	3150	3150	3500	4900	6300	6300	6300	6300	6300
C	°,A,E	mm	950	950	950	950	1100	1100	1100	1100	1100	1100	1100	1100	1100	1100	1100
Poids à vide	°	kg	759	759	787	798	994	1409	1415	1450	1510	1682	1858	2294	2692	2775	2789
	A,E	kg	775	775	809	813	1432	1436	1470	1485	1553	2156	2728	2744	2818	2844	2858
Dimensions et poids avec pompe																	
A	°,A,E	mm	2154	2154	2154	2154	2196	2196	2196	2196	2196	2196	2196	2196	2196	2196	2196
B	°	mm	2500	2500	2500	2500	2500	3150	3150	3150	4250	4250	4250	4900	6300	6300	6300
	A,E	mm	2500	2500	2500	2500	3150	3150	3150	3150	4250	4900	6300	6300	6300	6300	6300
C	°,A,E	mm	950	950	950	950	1100	1100	1100	1100	1100	1100	1100	1100	1100	1100	1100
Dimensions et poids avec ballon tampon et pompe																	
A	°,A,E	mm	2154	2154	2154	2154	2196	2196	2196	2196	2196	2196	2196	2196	2196	2196	2196
B	°	mm	3400	3400	3400	3400	3500	4150	4150	4150	5250	5250	5250	5900	7300	7300	7300
	A,E	mm	3400	3400	3400	3400	4150	4150	4150	4150	5250	5900	7300	7300	7300	7300	7300
C	°,A,E	mm	950	950	950	950	1100	1100	1100	1100	1100	1100	1100	1100	1100	1100	1100

Aermec se réserve la faculté d'apporter, à tout instant, toute modification retenue nécessaire à l'amélioration du produit, avec variation éventuelle des données techniques correspondantes.

Aermec S.p.A.
Via Roma, 996 - 37040 Bevilacqua (VR) - Italia
Tel. 0442633111 - Telefax 044293577
www.aermec.com

NLC 0280H-1250H

Pompe à chaleur réversible à condensation par air

Puissance frigorifique 53 ÷ 322 kW
Puissance thermique 55 ÷ 342 kW

- **Rendements élevés même aux charges partielles**
- **Polyvalence complète dans le refoulement de l'air**
- **Ventilateurs plug-fan aux prestations élevées**
- **Modalité night mode**



DESCRIPTION

Pompes à chaleur réversibles d'extérieur pour la production d'eau glacée/chaude, conçues pour satisfaire les exigences des complexes résidentiels et commerciaux ou pour les applications industrielles.
Ce sont des unités d'intérieur avec des compresseurs scroll, des ventilateurs centrifuges et des échangeurs à plaques.
Le socle, la structure et les panneaux sont en acier traité avec des peintures de polyester RAL 9003.

VERSIONS

A A haute efficacité
E A haute efficacité silencieuse

CARACTÉRISTIQUES

Champ de fonctionnement

Travail jusqu'à 46°C de température d'air extérieur, selon la taille et la version, et aux conditions de référence. Pour de plus amples détails, se référer à la documentation technique/logiciel de sélection.

Unité mono - bi-circuit

La gamme comprend des unités à deux compresseurs mono-circuit et des unités avec quatre compresseurs subdivisés en deux circuits indépendants.

Vanne d'expansion électronique

La possibilité d'utiliser le détendeur thermostatique électronique apporte d'importants bénéfices, particulièrement lorsque le Groupes d'eau glacée travaille aux charges partielles pour l'avantage du rendement énergétique de l'unité.

Ventilateur plug-fan inverter

Les unités sont équipées de ventilateurs plug-fan avec moteur inverter accouplé directement au ventilateur avec le contrôle électronique de condensation de série qui permet d'adapter le débit d'air à la demande effective de l'installation, avec des avantages en ce qui concerne la réduction des consommations.
En outre, par rapport aux ventilateurs traditionnels centrifuges, ils n'ont pas de cingles ou de poulies, ce qui permet un réglage du débit facile, compacité, maniabilité et facilité d'entretien et absence de vibrations.

Versions avec kit hydraulique intégré

Le groupe hydraulique intégré optionnel contient les composants hydrauliques principaux ; il est disponible dans différentes configurations pour avoir aussi une solution d'économie et un'installation finale simple.

CONTRÔLE PCO_5

Réglage par microprocesseur équipé de clavier et écran LCD, qui permet une consultation facile et une intervention sur l'unité grâce au menu disponible en plusieurs langues.

— La présence d'une horloge de programmation permet de définir des tranches horaires de fonctionnement et un éventuel deuxième point de consigne.
— La thermorégulation s'effectue avec la logique proportionnelle intégrale, sur la base de la température de sortie de l'eau.
— **Modalité Night Mode:** il est possible de configurer un profil de fonctionnement silencieux. Option parfaite, par exemple, pour le fonctionnement nocturne, parce qu'elle garantit un plus grand confort acoustique pendant les heures du soir, et un rendement élevé pendant les heures de plus grande charge.

ACCESSOIRES

AER485P1: Interface RS-485 pour systèmes de supervision avec protocole MODBUS
AERBACP: Interface de communication Ethernet pour les protocoles Bacnet/IP, Modbus TCP/IP, SNMP
AERLINK: Passerelle WiFi avec un port série RS485 installable sur toutes les machines ou sur tous les contrôleurs qui présentent à leur tour un port série RS485. Le module est en mesure de tenir activées simultanément la fonction d'AP WIFI (Access point) et la fonction de WIFI Station, cette dernière permet de se connecter au réseau LAN domestique ou d'entreprise avec VMF-E5 et E6. Pour faciliter certaines opérations de gestion et de contrôle de l'unité est disponible l'application AERAPP pour les systèmes Android et iOS.
AERNET: Le dispositif permet d'effectuer le contrôle, la gestion et le suivi à distance d'un groupe d'eau glacée avec un PC, un smartphone ou une tablette via une connexion Cloud. AERNET remplit la fonction de Master tandis que chaque unité connectée est configurée en Slave, jusqu'à un maximum de 6 unités ; avec

un simple clic, il est également possible d'enregistrer, sur son propre terminal, un fichier journal contenant toutes les données des unités connectées pour d'éventuelles analyses postérieures.
FL: Fluxostat.
MULTICHILLER_EVO: Système de contrôle pour la commande, l'allumage et l'extinction de chaque groupe d'eau glacée dans un système où plusieurs appareils sont installés en parallèle, en assurant toujours un débit constant de l'évaporateur.
PGD1: il permet d'exécuter à distance les opérations de commande de l'unité.
AVX: Supports antivibration à ressort.
VT: Supports antivibratiles
FLG: Brides pour canaux.

ACCESSOIRES MONTÉS EN USINE

DRE: Dispositif électronique de réduction de l'intensité de démarrage.
RIF: Resynchroniseur de courant. Branché en parallèle au moteur, il permet une réduction de l'intensité de fonctionnement (environ 10%).
KRB: -
KRQ: Résistance électrique pour tableau électrique de contrôle et puissance.
KRA: Résistance électrique antigel pour le ballon tampon.
C-TOUCH: Clavier à écran tactile de 7" qui permet de naviguer de manière intuitive parmi les différents écrans, pour modifier les paramètres de fonctionnement et afficher de manière graphique le comportement de certaines tailles en temps réel.

COMPATIBILITÉ AVEC LE SYSTÈME VMF

Pour de plus amples informations concernant le système VMF, consulter la documentation correspondante.

COMPATIBILITÉ DES ACCESSOIRES

Modèle	Ver	0280	0300	0330	0350	0550	0600	0650	0675	0700	0750	0800	0900	1000	1100	1250
AER485P1	A,E	•	•	•	•	•	•	•	•	•	•	•	•	•	•	•
AERBACP	A,E	•	•	•	•	•	•	•	•	•	•	•	•	•	•	•
AERLINK	A,E	•	•	•	•	•	•	•	•	•	•	•	•	•	•	•
AERNET	A,E	•	•	•	•	•	•	•	•	•	•	•	•	•	•	•
FL	A,E	•	•	•	•	•	•	•	•	•	•	•	•	•	•	•
MULTICHILLER_EVO	A,E	•	•	•	•	•	•	•	•	•	•	•	•	•	•	•
PGD1	A,E	•	•	•	•	•	•	•	•	•	•	•	•	•	•	•

Filtre à eau

Ver	0280	0300	0330	0350	0550	0600	0650	0675
A,E	FILTRO W DN50 (1)	FILTRO W DN50 (1)	FILTRO W DN50 (1)	FILTRO W DN50 (1)	FILTRO W DN65 (1)	FILTRO W DN65 (1)	FILTRO W DN65 (1)	FILTRO W DN65 (1)

(1) Installation obligatoire, sous peine de déchéance de la garantie.

Ver	0700	0750	0800	0900	1000	1100	1250
A,E	FILTRO W DN80 (1)	FILTRO W DN80 (1)	FILTRO W DN80 (1)	FILTRO W DN80 (1)	FILTRO W DN80 (1)	FILTRO W DN80 (1)	FILTRO W DN80 (1)

(1) Installation obligatoire, sous peine de déchéance de la garantie.

Brides pour canaux

Ver	0280	0300	0330	0350	0550	0600	0650	0675
A,E	FLG1	FLG1	FLG1	FLG1	FLG2	FLG2	FLG2	FLG2

Ver	0700	0750	0800	0900	1000	1100	1250
A,E	FLG1 x 2 (1)	FLG1 + FLG2 (1)	FLG2 x 2 (1)	FLG2 x 2 (1)	FLG2 x 2 (1)	FLG2 x 2 (1)	FLG2 x 2 (1)

(1) x... indique la quantité à acheter.

Support antivibratoires

Ver	0280	0300	0330	0350	0550	0600	0650	0675	0700	0750	0800	0900	1000	1100	1250
Kit hydraulique intégré: 00															
A,E	VT17	VT17	VT17	VT17	-	-	-	-	-	-	-	-	-	-	-
Kit hydraulique intégré: 01, 02, 03, 04, 05, 06, 07, 08															
A,E	VT11	VT11	VT11	VT11	-	-	-	-	-	-	-	-	-	-	-
Kit hydraulique intégré: P1, P2, P3, P4, P5, P6, P7, P8															
A,E	VT13	VT13	VT13	VT13	-	-	-	-	-	-	-	-	-	-	-

L'accessoire ne peut pas être monté sur les configurations indiquées avec -

Support antivibratoires

Ver	0280	0300	0330	0350	0550	0600	0650	0675	0700	0750	0800	0900	1000	1100	1250
Kit hydraulique intégré: 00															
A,E	-	-	-	-	AVX410	AVX410	AVX410	AVX410	AVX410	AVX416	AVX418	AVX418	AVX420	AVX420	AVX420
Kit hydraulique intégré: 01, 02, 03, 04															
A,E	-	-	-	-	AVX412	AVX412	AVX412	AVX412	AVX415	AVX417	AVX419	AVX419	AVX419	AVX419	AVX419
Kit hydraulique intégré: 05, 06, 07, 08															
A	-	-	-	-	AVX423	AVX412	AVX412	AVX412	AVX415	AVX417	AVX419	AVX419	AVX419	AVX419	AVX419
E	-	-	-	-	AVX412	AVX412	AVX412	AVX412	AVX415	AVX417	AVX419	AVX419	AVX419	AVX419	AVX419
Kit hydraulique intégré: P1, P3, P5, P7															
A,E	-	-	-	-	AVX410	AVX410	AVX410	AVX410	AVX413	AVX416	AVX418	AVX418	AVX420	AVX420	AVX420
Kit hydraulique intégré: P2, P4, P6, P8															
A,E	-	-	-	-	AVX411	AVX411	AVX411	AVX411	AVX414	AVX416	AVX418	AVX418	AVX420	AVX420	AVX420

L'accessoire ne peut pas être monté sur les configurations indiquées avec -

DRE : Dispositif de réduction de l'intensité de démarrage

Ver	0280	0300	0330	0350	0550	0600	0650	0675
A,E	DRE275 (1)	DRE275 (1)	DRE300 (1)	DRE350 (1)	DRE552 (1)	DRE602 (1)	DRE652 (1)	DRE675 (1)

(1) Uniquement pour alimentations 400 V 3N ~ 50 Hz et 400 V 3 ~ 50 Hz. La présence de x 2 ou x 3 indique la quantité à commander.
Le fond gris indique les accessoires montés en usine

Ver	0700	0750	0800	0900	1000	1100	1250
A,E	DRE350 x 2	DRE552 x 2	DRE552 x 2	DRE602 x 2	DRE652 x 2	DRE675 x 2	DRE1250 (1)

(1) Uniquement pour alimentations 400 V 3N ~ 50 Hz et 400 V 3 ~ 50 Hz. La présence de x 2 ou x 3 indique la quantité à commander.
Le fond gris indique les accessoires montés en usine

Resynchroniseur de courant

Ver	0280	0300	0330	0350	0550	0600	0650	0675
A,E	RIFNLC1	RIFNLC1	RIFNLC2	RIFNLC3	RIFNLC1	RIFNLC1	RIFNLC1	RIFNLC4

Le fond gris indique les accessoires montés en usine

Ver	0700	0750	0800	0900	1000	1100	1250
A,E	RIFNLC3 x 2 (1)	RIFNLC3 + RIFNLC2 (1)	RIFNLC1 x 2 (1)	RIFNLC1 x 2 (1)	RIFNLC1 x 2 (1)	RIFNLC4 x 2 (1)	RIFNLC3 x 2 (1)

(1) x... indique la quantité à acheter.
Le fond gris indique les accessoires montés en usine

Résistance électrique de contrôle et puissance

Ver	0280	0300	0330	0350	0550	0600	0650	0675	0700	0750	0800	0900	1000	1100	1250
A,E	KRQ	KRQ	KRQ	KRQ	KRQ	KRQ	KRQ	KRQ	KRQ	KRQ	KRQ	KRQ	KRQ	KRQ	KRQ

Le fond gris indique les accessoires montés en usine

Résistance antigel ballon tampon

Ver	0280	0300	0330	0350	0550	0600	0650	0675	0700	0750	0800	0900	1000	1100	1250
A,E	KRA1	KRA1	KRA1	KRA1	KRA2	KRA2	KRA2	KRA2	KRA2	KRA2	KRA2	KRA2	KRA2	KRA2	KRA2

Le fond gris indique les accessoires montés en usine

CONFIGURATEUR

Champ		Description
1,2,3		**NLC**
4,5,6,7		**Taille** 0280, 0300, 0330, 0350, 0550, 0600, 0650, 0675, 0700, 0750, 0800, 0900, 1000, 1100, 1250
8		**Champ d'utilisation (1)**
	°	Détendeur thermostatique mécanique standard
	X	Détendeur thermostatique électronique
9		**Modèle**
	H	Pompe à chaleur
10		**Récupération de chaleur**
	°	Sans récupération de chaleur
	D	Avec désurchauffeur (2)
11		**Version**
	A	A haute efficacité
	E	A haute efficacité silencieuse
12		**Batteries**
	°	En cuivre - aluminium
	R	Cuivre - cuivre
	S	Cuivre - cuivre étamé
	V	En cuivre - aluminium verni
13		**Ventilateurs**
	J	Inverter
14		**Alimentation**
	°	400V ~ 3 50Hz avec disjoncteurs magnétothermiques
15,16		**Kit hydraulique intégré**
	00	Sans kit hydraulique

Champ		Description
		Kit avec ballon tampon et pompe/s
	01	Ballon tampon et pompe à faible hauteur manométrique
	02	Ballon tampon et pompe à faible hauteur manométrique + pompe de réserve
	03	Ballon tampon et pompe à grande hauteur manométrique
	04	Ballon tampon et pompe à grande hauteur manométrique + pompe de réserve
		Kit avec ballon tampon et pompe/s inverter
	05	Ballon tampon et pompe inverter à faible hauteur manométrique
	06	Ballon tampon et pompe à faible hauteur manométrique + pompe de réserve
	07	Ballon tampon et pompe inverter à grande hauteur manométrique
	08	Ballon tampon et pompe à grande hauteur manométrique + pompe de réserve
		Kit avec pompe/s
	P1	pompe simple à faible hauteur manométrique
	P2	pompe à faible hauteur manométrique + pompe de réserve
	P3	pompe simple à grande hauteur manométrique
	P4	pompe à grande hauteur manométrique + pompe de réserve
		Kit avec pompe/s avec inverter
	P5	Pompe simple à faible hauteur manométrique avec inverter vitesse fixe (3)
	P6	Pompe simple à faible hauteur manométrique avec inverter vitesse fixe + pompe de réserve (3)
	P7	Pompe simple à grande hauteur manométrique avec inverter vitesse fixe (3)
	P8	Pompe simple à grande hauteur manométrique avec inverter vitesse fixe + pompe de réserve (3)

(1) Eau produite de 4 °C ÷ 18 °C
(2) Le désurchauffeur doit être intercepté pendant le fonctionnement à chaud. Pendant le fonctionnement à froid, il est nécessaire de garantir en permanence une température de l'eau non inférieure à 35 °C à l'entrée de l'échangeur.
(3) La vitesse de la pompe inverter doit être établie au premier démarrage sur la base de la hauteur manométrique utile demandée ; une fois établie, la pompe travaillera à débit constant.

DONNÉES TECHNIQUES

NLC - HA / HE

Taille			0280	0300	0330	0350	0550	0600	0650	0675	0700	0750	0800	0900	1000	1100	1250
Performances en mode refroidissement 12 °C / 7 °C (1)																	
Puissance frigorifique	A	kW	54,4	60,4	66,7	78,6	102,5	115,3	126,0	143,4	158,1	181,1	202,0	232,5	252,7	287,1	316,5
	E	kW	52,1	58,2	63,5	75,0	97,8	110,6	118,5	136,8	150,2	172,1	192,7	223,8	242,2	273,7	305,0
Puissance absorbée	A	kW	20,0	22,5	24,4	28,6	37,7	43,4	46,9	54,6	57,4	66,3	74,7	87,1	93,6	108,9	127,4
	E	kW	20,4	23,0	25,5	29,4	40,1	46,0	49,1	56,5	58,8	67,2	79,8	90,2	97,1	112,6	128,0
Courant total absorbé froid	A	A	36,0	41,0	45,0	56,0	68,0	77,0	81,0	96,0	112,0	121,0	136,0	155,0	162,0	192,0	219,0
	E	A	36,0	40,0	45,0	55,0	69,0	77,0	83,0	95,0	111,0	121,0	139,0	153,0	166,0	191,0	218,0
EER	A	W/W	2,72	2,69	2,73	2,75	2,72	2,66	2,69	2,63	2,75	2,73	2,70	2,67	2,70	2,64	2,48
	E	W/W	2,55	2,53	2,49	2,55	2,44	2,40	2,41	2,42	2,55	2,56	2,42	2,48	2,49	2,43	2,38
Débit eau côté installation	A	l/h	9368	10396	11480	13535	17638	19855	21700	24691	27213	31158	34751	40001	43480	49382	54436
	E	l/h	8967	10021	10934	12905	16829	19040	20401	23542	25847	29620	33162	38500	41662	47091	52474
Pertes de charge côté installation	A	kPa	21	25	23	30	24	29	35	35	26	25	34	34	36	38	44
	E	kPa	20	24	20	27	20	25	29	30	24	25	33	35	38	42	53
Performances en chauffage 40 °C / 45 °C (2)																	
Puissance thermique	A,E	kW	56,4	63,5	70,7	82,6	109,8	122,4	137,1	156,5	168,5	193,6	218,3	244,7	273,4	312,4	348,1
Puissance absorbée	A,E	kW	19,1	21,9	24,0	27,8	37,0	41,5	46,4	53,7	55,9	65,1	73,6	82,9	91,5	105,2	118,1
Courant total absorbé chaud	A,E	A	36,0	40,0	44,0	54,0	65,0	74,0	78,0	91,0	105,0	114,0	129,0	145,0	153,0	179,0	199,0
COP	A,E	W/W	2,95	2,90	2,95	2,97	2,97	2,95	2,95	2,91	3,01	2,97	2,97	2,95	2,99	2,97	2,95
Débit eau côté installation	A,E	l/h	9781	11023	12266	14321	19050	21235	23760	27154	29225	33591	37889	42470	47456	54236	60425
Pertes de charge côté installation	A,E	kPa	22	27	25	32	27	32	40	41	29	28	38	37	41	43	52

(1) Données EN 14511:2022 ; Eau échangeur côté installation 12 °C / 7 °C ; Air extérieur 35 °C
(2) Données EN 14511:2022 ; Eau échangeur côté installation 40 °C / 45 °C ; Air extérieur 7 °C b.s. / 6 °C b.h.

DONNÉES ÉNERGÉTIQUES

Taille			0280	0300	0330	0350	0550	0600	0650	0675	0700	0750	0800	0900	1000	1100	1250
Prestations à froid avec basses températures (UE n° 2016/2281)																	
SEER	A	W/W	4,48	4,50	4,52	4,71	4,89	4,74	4,65	4,52	4,38	4,33	4,51	4,47	4,36	4,29	4,08
	E	W/W	4,16	4,16	4,08	4,50	4,29	4,23	4,29	4,22	4,20	4,14	3,98	4,21	4,13	3,99	3,86
ηsc	A	%	176,10	177,10	177,80	185,20	192,50	186,40	183,10	177,70	172,20	170,30	177,50	175,80	171,40	168,70	160,00
	E	%	163,20	163,50	160,30	177,10	168,50	166,00	168,40	165,90	165,00	162,60	156,20	165,30	162,20	156,40	151,40
UE 811/2013 performances en conditions climatiques moyennes (average) - 35 °C - Pdesignh ≤ 70 kW (1)																	
Pdesignh	A,E	kW	52	59	66	-	-	-	-	-	-	-	-	-	-	-	-
SCOP	A,E	W/W	3,28	3,20	3,28	-	-	-	-	-	-	-	-	-	-	-	-
ηsh	A,E	%	128,00	125,00	128,00	-	-	-	-	-	-	-	-	-	-	-	-
Classe d'efficacité énergétique	A,E		A+	A+	A+	-	-	-	-	-	-	-	-	-	-	-	-

(1) Efficacités dans des applications pour basse température (35 °C)

DONNÉES TECHNIQUES ÉLECTRIQUES

Taille			0280	0300	0330	0350	0550	0600	0650	0675	0700	0750	0800	0900	1000	1100	1250
Données électriques																	
Courant maximal (FLA)	A,E	A	52,2	55,6	62,0	71,4	103,0	110,9	118,8	131,8	142,8	167,1	206,0	221,8	237,6	263,6	289,6
Courant de démarrage (LRA)	A,E	A	127,9	129,6	132,8	215,4	272,9	272,9	280,8	357,8	286,8	355,6	375,9	383,8	399,6	489,6	515,6

DONNÉES TECHNIQUES GÉNÉRALES

Taille			0280	0300	0330	0350	0550	0600	0650	0675	0700	0750	0800	0900	1000	1100	1250
Compresseur																	
Type	A,E	Type	Scroll														
Réglage compresseur	A,E	Type	On-Off														
Nombre	A,E	n°	2	2	2	2	2	2	2	2	4	4	4	4	4	4	4
Circuits	A,E	n°	1	1	1	1	1	1	1	1	2	2	2	2	2	2	2
Réfrigérant	A,E	Type	R410A														
Charge en fluide frigorigène (1)	A,E	kg	9,2	9,5	11,0	11,0	18,5	20,0	25,0	25,0	23,0	32,0	42,0	42,0	50,0	50,0	50,0
Échangeur côté installation																	
Type	A,E	Type	Plaques														
Nombre	A,E	n°	1	1	1	1	1	1	1	1	1	1	1	1	1	1	1
Raccords hydrauliques																	
Raccords (in/out)	A,E	Type	Joints rainuré														
Raccords (in/out)	A,E	Ø	2"	2"	2"	2"	2" 1/2	2" 1/2	2" 1/2	2" 1/2	2" 1/2	2" 1/2	3"	3"	3"	3"	3"
Ventilateur																	
Type	A,E	Type	Plug-fun														
Moteur ventilateur	A,E	Type	EC inverter														
Nombre	A,E	n°	2	2	2	2	4	4	4	4	4	6	8	8	8	8	8
Dèbit d'air	A	m^3/h	23000	26500	25000	27500	42000	47000	44000	50000	53000	64500	84000	94000	88400	102000	102000
	E	m^3/h	17000	19800	17200	20600	30000	35000	31400	38200	41000	48900	60000	70800	64000	77600	88000
Pression statique utile	A,E	Pa	120	120	120	120	120	120	120	120	120	120	120	120	120	120	120

(1) La charge indiquée dans le tableau est une valeur estimée et préliminaire. La valeur finale de la charge de réfrigérant est indiquée sur la plaquette technique de l'unité. Pour plus d'informations, contacter le siège.
(2) Puissance acoustique: calculée sur la base des mesures effectuées en accord avec la norme UNI EN ISO 9614-2, conformément aux conditions requises de la certification Eurovent.; Pression sonore mesurée en champ libre, à 10 m de la surface externe de l'unité , (conformément à la norme UNI EN ISO 3744)

Taille			0280	0300	0330	0350	0550	0600	0650	0675	0700	0750	0800	0900	1000	1100	1250
Données sonores calculées en mode refroidissement (2)																	
Niveau de puissance sonore	A	dB(A)	84,1	87,9	86,3	88,9	85,2	87,9	86,4	89,5	91,9	86,7	88,2	90,9	89,4	92,5	92,5
	E	dB(A)	77,3	80,5	77,6	81,5	78,5	81,3	79,4	83,2	84,5	79,4	81,5	84,3	82,4	86,2	86,2
Niveau de pression sonore (10 m)	A	dB(A)	52,4	56,1	54,6	57,1	53,3	56,0	54,5	57,5	59,9	54,5	55,9	58,6	57,1	60,2	60,2
	E	dB(A)	45,5	48,7	45,8	49,7	46,6	49,4	47,5	51,3	52,5	47,3	49,2	52,0	50,1	53,9	53,9

(1) La charge indiquée dans le tableau est une valeur estimée et préliminaire. La valeur finale de la charge de réfrigérant est indiquée sur la plaquette technique de l'unité. Pour plus d'informations, contacter le siège.
(2) Puissance acoustique: calculée sur la base des mesures effectuées en accord avec la norme UNI EN ISO 9614-2, conformément aux conditions requises de la certification Eurovent.; Pression sonore mesurée en champ libre, à 10 m de la surface externe de l'unité , (conformément à la norme UNI EN ISO 3744)

DIMENSIONS

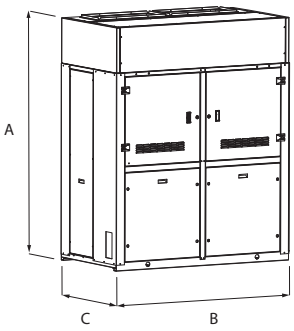

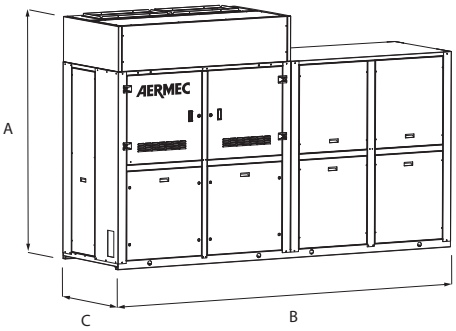

Taille			0280	0300	0330	0350	0550	0600	0650	0675	0700	0750	0800	0900	1000	1100	1250
Dimensions et poids																	
A	A,E	mm	2154	2154	2154	2154	2196	2196	2196	2196	2196	2196	2196	2196	2196	2196	2196
B	A,E	mm	1750	1750	1750	1750	3150	3150	3150	3150	3500	4900	6300	6300	6300	6300	6300
C	A,E	mm	950	950	950	950	1100	1100	1100	1100	1100	1100	1100	1100	1100	1100	1100
Poids à vide	A,E	kg	790	790	828	832	1452	1456	1492	1507	1586	2194	2768	2783	2863	2889	2903
Dimensions et poids avec pompe																	
A	A,E	mm	2154	2154	2154	2154	2196	2196	2196	2196	2196	2196	2196	2196	2196	2196	2196
B	A,E	mm	2500	2500	2500	2500	3150	3150	3150	3150	4250	4900	6300	6300	6300	6300	6300
C	A,E	mm	950	950	950	950	1100	1100	1100	1100	1100	1100	1100	1100	1100	1100	1100
Dimensions et poids avec ballon tampon et pompe																	
A	A,E	mm	2154	2154	2154	2154	2196	2196	2196	2196	2196	2196	2196	2196	2196	2196	2196
B	A,E	mm	3400	3400	3400	3400	4150	4150	4150	4150	5250	5900	7300	7300	7300	7300	7300
C	A,E	mm	950	950	950	950	1100	1100	1100	1100	1100	1100	1100	1100	1100	1100	1100

Aermec se réserve la faculté d'apporter, à tout instant, toute modification retenue nécessaire à l'amélioration du produit, avec variation éventuelle des données techniques correspondantes.

Aermec S.p.A.
Via Roma, 996 - 37040 Bevilacqua (VR) - Italia
Tel. 0442633111 - Telefax 044293577
www.aermec.com

NSM 1402-9603

Groupe d'eau glacée à condensation par air

Puissance frigorifique 302 ÷ 2100 kW

- **Microchannel coil**
- **Modalité night mode**
- **Fonctionnement jusqu'à 50 °C de température d'air extérieur**
- **Contrôle HP flottant ESEER jusqu'à +5% avec ventilateurs inverter**



EUROVENT LCP

DESCRIPTION

Groupe d'eau glacée pour la production d'eau glacée pour satisfaire les besoins de climatisation dans les ensembles résidentiels , commerciales ou industrielles. Ce sont des unités pour l'extérieur avec des compresseurs à vis, ventilateurs axiaux, batteries à micro-canal et échangeurs multitubulaires.
Dans le unite avec désurchauffeur, il est également possible de produire gratuitement de l'eau chaude.
Le socle, la structure et les panneaux sont en acier traité avec des peintures de polyester RAL 9003.

VERSIONS

° Standard
A A haute efficacité
E A haute efficacité silencieuse
L Standard silenceuse
N A très haute efficacité, silencieuse
U A très haute efficacité

CARACTÉRISTIQUES

Champ de fonctionnement

Le fonctionnement à pleine charge est garanti jusqu'à une température d'air extérieur de 51 °C selon la taille et la version. Pour de plus amples informations, voir la documentation technique ou le logiciel de sélection.

Unité à 2/3 circuits de réfrigération

La gamme comprend des unités équipées de 2 à 3 circuits de réfrigérant, conçues pour fournir des performances maximales, même à des charges partielles, et pour garantir la continuité du fonctionnement en cas d'arrêt de l'un des circuits.

Aluminium micro-canal

Les batteries de condensation à microcanal en aluminium assurent des niveaux d'efficacité élevés, des quantités de fluide frigorigène réduites et une réduction du poids de l'unité. Le traitement « O » disponible dans le configurateur assure des résistances élevées à la corrosion même dans les milieu les plus agressifs.

Ventilateurs inverter

Ventilateurs inverter standard pour les tailles et versions (°) de 2002 à 9603, facultatif pour d'autres tailles et versions.

Vanne d'expansion électronique

La possibilité d'utiliser le détendeur thermostatique électronique, apporte d'importants bénéfices, particulièrement lorsque le réfrigérateur travaille aux charges partielles pour l'avantage du rendement énergétique de l'unité.

■ *De série pour les tailles de 5202÷6402 et 8403÷9603, option pour d'autres tailles.*

Kit hydraulique intégré

Le groupe hydraulique intégré optionnel contient les composants hydrauliques principaux ; il est disponible dans différentes configurations avec une ou deux pompes, à faible ou grande hauteur d'élévation et une accumulation inertielle, pour avoir aussi une solution d'économie et un'installation finale simple .

CONTRÔLE

Réglage par microprocesseur équipé de clavier et écran LCD, qui permet une consultation facile et une intervention sur l'unité grâce au menu disponible en plusieurs langues.

— La présence d'une horloge de programmation permet de définir des tranches horaires de fonctionnement et un éventuel deuxième point de consigne.
— La thermorégulation s'effectue avec la logique proportionnelle intégrale, sur la base de la température de sortie de l'eau.
— **Contrôle HP flottant:** disponible pour tous les modèles avec les ventilateurs inverter ou avec DPCX. Permet avec la modulation continue des ventilateurs d'optimiser le fonctionnement de l'unité à n'importe quel point de travail, en garantissant une augmentation de l'efficacité énergétique aux charges partielles. **ESEER jusqu'à +5% avec ventilateurs inverter.**
— **Modalité Night Mode:** il est possible de configurer un profil de fonctionnement silencieux. Option parfaite, par exemple, pour le fonctionnement nocturne, parce qu'elle garantit un plus grand confort acoustique pendant les heures du soir, et un rendement élevé pendant les heures de plus grande charge. **Pour la modalité Night Mode, dans les versions**

standard, l'accessoire DCPX (de série dans les versions silencieuses) ou le ventilateur inverseur « J » sont obligatoires "J".

ACCESSOIRES

AER485P1 x n° 2: Interface RS-485 pour systèmes de supervision avec protocole MODBUS

AER485P1 x n° 3: Interface RS-485 pour systèmes de supervision avec protocole MODBUS

AERBACP: Interface de communication Ethernet pour les protocoles Bacnet/IP, Modbus TCP/IP, SNMP

AERNET: Le dispositif permet d'effectuer le contrôle, la gestion et le suivi à distance d'un groupe d'eau glacée avec un PC, un smartphone ou une tablette via une connexion Cloud. AERNET remplit la fonction de Master tandis que chaque unité connectée est configurée en Slave, jusqu'à un maximum de 6 unités ; avec un simple clic, il est également possible d'enregistrer, sur son propre terminal, un fichier journal contenant toutes les données des unités connectées pour d'éventuelles analyses postérieures.

DCPX: Dispositif pour contrôler la température de condensation, avec modulation en continu de la vitesse du ventilateur par le transducteur de pression.

MULTICHILLER_EVO: Système de contrôle pour la commande, l'allumage et l'extinction de chaque groupe d'eau glacée dans un système où plusieurs appareils sont installés en parallèle, en assurant toujours un débit constant de l'évaporateur.

PRV3: Il permet d'effectuer à distance les opérations de commande du refroidisseur.

DCPX: Dispositif pour contrôler la température de condensation, avec modulation en continu de la vitesse du ventilateur par le transducteur de pression.

AVX: Supports antivibration à ressort.

ACCESSOIRES MONTÉS EN USINE

RIF: Resynchroniseur de courant. Branché en parallèle au moteur, il permet une réduction de l'intensité de fonctionnement (environ 10%).

GP_: Kit grilles anti-intrusion

KRS: Résistance électrique échangeurs

COMPATIBILITÉ DES ACCESSOIRES

Modèle	Ver	1402	1602	1802	2002	2202	2352	2502	2652	2802	3002	3202	3402	3602	3902
AER485P1 x n° 2 (1)	°,A,E,L,N,U	•	•	•	•	•	•	•	•	•	•	•	•	•	•
AERBACP	°,A,E,L,N,U	•	•	•	•	•	•	•	•	•	•	•	•	•	•
AERNET	°,A,E,L,N,U	•	•	•	•	•	•	•	•	•	•	•	•	•	•
MULTICHILLER_EVO	°,A,E,L,N,U	•	•	•	•	•	•	•	•	•	•	•	•	•	•
PRV3	°,A,E,L,N,U	•	•	•	•	•	•	•	•	•	•	•	•	•	•

Modèle	Ver	4202	4502	4802	5202	5602	6002	6402	6503	6703	6903	7203	8403	9603
AER485P1 x n° 2 (1)	°,A,E,L,N,U	•	•	•	•	•	•	•						
AER485P1 x n° 3 (1)	°,A,L								•	•	•	•	•	•
	E,U								•	•	•	•		
	N								•					
AERBACP	°,A,L	•	•	•	•	•	•	•	•	•	•	•	•	•
	E,U	•	•	•	•	•	•	•	•	•	•	•		
	N	•	•	•	•	•	•	•	•					
AERNET	°,A,L	•	•	•	•	•	•	•	•	•	•	•	•	•
	E,U	•	•	•	•	•	•	•	•	•	•	•		
	N	•	•	•	•	•	•	•	•					
MULTICHILLER_EVO	°,A,L	•	•	•	•	•	•	•	•	•	•	•	•	•
	E,U	•	•	•	•	•	•	•	•	•	•	•		
	N	•	•	•	•	•	•	•	•					
PRV3	°,A,L	•	•	•	•	•	•	•	•	•	•	•	•	•
	E,U	•	•	•	•	•	•	•	•	•	•	•		
	N	•	•	•	•	•	•	•	•					

(1) x n°_ Quantité de l'accessoire à prévoir.

Ver	1402	1602	1802	2002	2202	2352	2502	2652	2802	3002
Ventilateurs: M										
°	DCPX110	DCPX110	DCPX110	DCPX110	DCPX110	DCPX110	DCPX110	DCPX111	DCPX111	DCPX112
A	DCPX111	DCPX111	DCPX111	DCPX111	DCPX112	DCPX112	DCPX112	DCPX113	DCPX113	DCPX113
E,L,N	De Série	De Série	De Série	De Série	De Série	De Série	De Série	De Série	De Série	De Série
U	DCPX111	DCPX111	DCPX112	DCPX112	DCPX113	DCPX113	DCPX114	DCPX114	DCPX114	DCPX114

Ver	3202	3402	3602	3902	4202	4502	4802	5202	5602	6002
Ventilateurs: M										
°	DCPX112	DCPX112	DCPX112	DCPX113	DCPX113	DCPX114	DCPX114	DCPX115	DCPX115	DCPX115
A	DCPX113	DCPX114	DCPX114	DCPX115	DCPX115	DCPX116	DCPX116	DCPX116	DCPX117	DCPX118
E,N	De Série	De Série	De Série	De Série	De Série	De Série	De Série	De Série	De Série	De Série
L	De Série	De Série	De Série	De Série	De Série	De Série	De Série	De Série	-	-
U	DCPX114	DCPX115	DCPX115	DCPX116	DCPX117	DCPX117	DCPX118	DCPX119	DCPX130	DCPX131

Ver	6402	6503	6703	6903	7203	8403	9603
Ventilateurs: M							
°	DCPX116	DCPX135+DCPX113	DCPX135+DCPX113	DCPX125+DCPX114	DCPX114+DCPX136	DCPX114+DCPX136	DCPX114+DCPX136
A	DCPX118	DCPX115+DCPX136	DCPX115+DCPX136	DCPX116+DCPX136	DCPX116+DCPX136	DCPX117+DCPX136	-
E	De Série	De Série	De Série	De Série	De Série	-	-
L	De Série	De Série	De Série	De Série	De Série	De Série	-
N	De Série	De Série	-	-	-	-	-
U	DCPX132	DCPX116+DCPX137	DCPX117+DCPX137	DCPX117+DCPX137	DCPX118+DCPX137	-	-

L'accessoire ne peut pas être monté sur les configurations indiquées avec -

Support antivibratoires

Ver	1402	1602	1802	2002	2202	2352	2502	2652	2802	3002	3202	3402	3602	3902
Kit hydraulique intégré: 00, DA, DB, DC, DD, DE, DF, DG, DH, DI, DJ, PA, PB, PC, PD, PE, PF, PG, PH, PI, PJ, TF, TG, TH, TI, TJ														
°	AVX900	AVX900	AVX900	AVX904	AVX904	AVX904	AVX904	AVX904	AVX904	AVX959	AVX959	AVX960	AVX960	AVX911
A,L	AVX901	AVX901	AVX901	AVX904	AVX959	AVX959	AVX959	AVX903	AVX903	AVX903	AVX903	AVX909	AVX909	AVX907
E,U	AVX901	AVX901	AVX959	AVX959	AVX959	AVX903	AVX903	AVX906	AVX906	AVX906	AVX906	AVX907	AVX907	AVX912
N	AVX959	AVX959	AVX903	AVX903	AVX903	AVX906	AVX906	AVX907	AVX907	AVX907	AVX907	AVX912	AVX910	AVX913

Ver	4202	4502	4802	5202	5602	6002	6402	6503	6703	6903	7203	8403	9603
Kit hydraulique intégré: 00, TF, TG, TH, TI, TJ													
°	AVX911	AVX909	AVX909	AVX907	AVX907	AVX907	AVX912	AVX914	AVX914	AVX915	AVX916	AVX916	AVX916
A,L	AVX907	AVX912	AVX912	AVX912	AVX910	AVX913	AVX913	AVX924	AVX924	AVX925	AVX925	AVX927	AVX926
E,U	AVX910	AVX910	AVX913	AVX913	AVX920	AVX917	AVX918	AVX925	AVX927	AVX927	AVX928	-	-
N	AVX913	AVX917	AVX918	AVX919	AVX921	AVX921	AVX921	AVX926	-	-	-	-	-
Kit hydraulique intégré: DA, DB, DC, DD, DE, PA, PB, PC, PD, PE													
°	AVX911	-	-	-	-	-	-	-	-	-	-	-	-
A,L	AVX907	-	-	-	-	-	-	-	-	-	-	-	-
E,U	AVX910	-	-	-	-	-	-	-	-	-	-	-	-
N	AVX913	-	-	-	-	-	-	-	-	-	-	-	-
Kit hydraulique intégré: DF, DG, DH, DI, DJ, PF, PG, PH, PI, PJ													
°	AVX911	AVX909	AVX909	AVX907	AVX907	AVX907	AVX912	-	-	-	-	-	-
A,L	AVX907	AVX912	AVX912	AVX912	AVX910	AVX913	AVX913	-	-	-	-	-	-
E,U	AVX910	AVX910	AVX913	AVX913	AVX920	AVX917	AVX918	-	-	-	-	-	-
N	AVX913	AVX917	AVX918	AVX919	AVX921	AVX921	AVX921	-	-	-	-	-	-

Resynchroniseur de courant

Ver	1402	1602	1802	2002	2202	2352	2502	2652	2802
°	RIFNSM1402Q	RIFNSM1602Q	RIFNSM1802Q	RIFNSM2002Q	RIFNSM2202Q	RIFNSM2352Q	RIFNSM2502Q	RIFNSM2652Q	RIFNSM2802Q
A,L	RIFNSM1402Q	RIFNSM1602Q	RIFNSM1802Q	RIFNSM2002Q	RIFNSM2202Q	RIFNSM2352Q	RIFNSM2502Q	RIFNSM2652Q	RIFNSM2802C
E	RIFNSM1402Q	RIFNSM1602Q	RIFNSM1802Q	RIFNSM2002Q	RIFNSM2202Q	RIFNSM2352C	RIFNSM2502C	RIFNSM2652Q	RIFNSM2802C
N	RIFNSM1402Q	RIFNSM1602Q	RIFNSM1802C	RIFNSM2002Q	RIFNSM2202C	RIFNSM2352C	RIFNSM2502C	RIFNSM2652Q	RIFNSM2802C
U	RIFNSM1402Q	RIFNSM1602Q	RIFNSM1802Q	RIFNSM2002C	RIFNSM2202Q	RIFNSM2352C	RIFNSM2502C	RIFNSM2652Q	RIFNSM2802C

Le fond gris indique les accessoires montés en usine

Ver	3002	3202	3402	3602	3902	4202	4502	4802	5202
°	RIFNSM3002Q	RIFNSM3202Q	RIFNSM3402Q	RIFNSM3602Q	RIFNSM3902C	RIFNSM4202C	RIFNSM4502C	RIFNSM4802C	RIFNSM5202C
A,E,L,U	RIFNSM3002C	RIFNSM3202C	RIFNSM3402C	RIFNSM3602C	RIFNSM3902C	RIFNSM4202C	RIFNSM4502C	RIFNSM4802C	RIFNSM5202C
N	RIFNSM3002C	RIFNSM3202C	RIFNSM3402C	RIFNSM3602C	RIFNSM3902C	RIFNSM4202C	-	-	-

L'accessoire ne peut pas être monté sur les configurations indiquées avec -
Le fond gris indique les accessoires montés en usine

Ver	5602	6002	6402	6503	6703	6903	7203	8403	9603
°,A,L	RIFNSM5602C	RIFNSM6002C	RIFNSM6402C	-	-	-	-	-	-

L'accessoire ne peut pas être monté sur les configurations indiquées avec -
Le fond gris indique les accessoires montés en usine

Grilles

Ver	1402	1602	1802	2002	2202	2352	2502	2652	2802
°	GP3V	GP3V	GP3V	GP4V	GP4V	GP4V	GP4V	GP4V	GP4V
A,L	GP4V	GP4V	GP4VN	GP4V	GP5V	GP5V	GP5V	GP6V	GP6V
E,U	GP4V	GP4V	GP5V	GP5V	GP5V	GP6V	GP6V	GP7V	GP7V
N	GP5V	GP5V	GP6V	GP6V	GP6V	GP7V	GP7V	GP8V	GP8V

Le fond gris indique les accessoires montés en usine

Ver	3002	3202	3402	3602	3902	4202	4502	4802	5202
°	GP5V	GP5V	GP5V	GP5V	GP6V	GP6V	GP7V	GP7V	GP8V
A,L	GP6V	GP6V	GP7V	GP7V	GP8V	GP8V	GP9V	GP9V	GP9V
E,U	GP7V	GP7V	GP8V	GP8V	GP9V	GP10V	GP10V	GP11V	GP11V
N	GP8V	GP8V	GP9V	GP10V	GP11V	GP11V	GP6V+GP7V	GP7V+GP7V	GP7V+GP8V

Le fond gris indique les accessoires montés en usine

Ver	5602	6002	6402	6503	6703	6903	7203	8403	9603
°	GP8V	GP8V	GP9V	GP9V	GP9V	GP10V	GP11V	GP11V	GP11V
A,L	GP11V	GP11V	GP11V	GP4V+GP8V	GP4V+GP8V	GP5V+GP9V	GP5V+GP9V	GP5V+GP10V	GP6V+GP11V
E,U	GP6V+GP6V	GP6V+GP7V	GP7V+GP7V	GP5V+GP9V	GP5V+GP10V	GP5V+GP10V	GP6V+GP11V	-	-
N	GP8V+GP8V	GP8V+GP8V	GP8V+GP8V	GP6V+GP11V	-	-	-	-	-

Le fond gris indique les accessoires montés en usine

Résistance échangeurs

Ver	1402	1602	1802	2002	2202	2352	2502	2652	2802
°,A,L	KRS22	KRS22	KRS23	KRS23	KRS23	KRS23	KRS23	KRS23	KRS23
E,N,U	KRS23	KRS23	KRS23	KRS23	KRS23	KRS23	KRS23	KRS23	KRS23

Le fond gris indique les accessoires montés en usine

Ver	3002	3202	3402	3602	3902	4202	4502	4802	5202
°	KRS23	KRS23	KRS23	KRS23	KRS23	KRS23	KRS23	KRS24	KRS24
A,E,L	KRS23	KRS23	KRS24	KRS24	KRS24	KRS24	KRS24	KRS24	KRS24
N	KRS23	KRS23	KRS24	KRS24	KRS24	KRS24	KRS24	KRS23+KRS23	KRS23+KRS23
U	KRS23	KRS23	KRS24	KRS24	KRS24	KRS24	KRS23+KRS23	KRS24	KRS24

Le fond gris indique les accessoires montés en usine

Ver	5602	6002	6402	6503	6703	6903	7203	8403	9603
°	KRS24	KRS24	KRS24	KRS24	KRS24	KRS24	KRS24	KRS24	KRS24
A,L	KRS24	KRS24	KRS24	KRS23+KRS24	KRS23+KRS24	KRS23+KRS24	KRS23+KRS24	KRS23+KRS24	KRS23+KRS24
E,U	KRS23+KRS23	KRS23+KRS23	KRS23+KRS23	KRS23+KRS24	KRS23+KRS24	KRS23+KRS24	KRS23+KRS24	-	-
N	KRS23+KRS23	KRS23+KRS23	KRS23+KRS23	KRS23+KRS24	-	-	-	-	-

Le fond gris indique les accessoires montés en usine

CONFIGURATEUR

Champ	Description
1,2,3	**NSM**
4,5,6,7	**Taille** 1402, 1602, 1802, 2002, 2202, 2352, 2502, 2652, 2802, 3002, 3202, 3402, 3602, 3902, 4202, 4502, 4802, 5202, 5602, 6002, 6402, 6503, 6703, 6903, 7203, 8403, 9603
8	**Champ d'utilisation**
°	Détendeur thermostatique mécanique standard (1)
X	Détendeur thermostatique électronique (2)
Y	Détendeur thermostatique mécanique pour basse température (3)
Z	Détendeur thermostatique électronique pour basse température (3)
9	**Modèle**
°	Seul froid
C	Unité de condensation (4)
10	**Récupération de chaleur**
°	Sans récupération de chaleur
D	Avec désurchauffeur (5)
T	Avec récupération total (6)
11	**Version**
°	Standard
A	A haute efficacité
E	A haute efficacité silencieuse
L	Standard silenceuse
N	A très haute efficacité, silencieuse
U	A très haute efficacité
12	**Batteries**
°	Aluminium micro-canal
I	En cuivre - aluminium
O	Painted aluminium microchannel
R	Cuivre - cuivre
S	Cuivre - cuivre étamé
V	En cuivre - aluminium verni
13	**Ventilateurs**
J	Inverter
M	Majoré (7)
14	**Alimentation**
°	400V~3 50Hz avec fusibles
2	230V~3 50Hz avec fusibles
4	230V~3 50Hz avec disjoncteurs magnétothermiques
5	500V~3 50Hz avec fusibles
8	400V~3 50Hz avec disjoncteurs magnétothermiques
9	500V~3 50Hz avec disjoncteurs magnétothermiques

Champ	Description
15,16	**Kit hydraulique intégré**
	Sans kit hydraulique
00	Sans kit hydraulique
	Kit avec n°1 pompe
PA	Pompe A
PB	Pompe B
PC	Pompe C
PD	Pompe D
PE	Pompe E
PF	Pompe F
PG	Pompe G
PH	Pompe H
PI	Pompe I
PJ	Pompe J
	Kit avec n°1 pump + pompe de réserve
DA	Pompe A + pompe de réserve
DB	Pompe B + pompe de réserve
DC	Pompe C + pompe de réserve
DD	Pompe D + pompe de réserve
DE	Pompe E + pompe de réserve
DF	Pompe F + pompe de réserve
DG	Pompe G + pompe de réserve
DH	Pompe H + pompe de réserve
DI	Pompe I + pompe de réserve
DJ	Pompe J + pompe de réserve
	Kit avec n° 2 pompe
TF	Pompe double F
TG	Pompe double G (8)
TH	Pompe double H (8)
TI	Pompe double I (8)
TJ	Pompe double J (8)

(1) Eau produite de 4 °C ÷ 15 °C
(2) Eau produite de 4 °C ÷ 18 °C
(3) Eau produite de 4 °C ÷ -8 °C
(4) Les modèles à moto-condensation ne sont pas configurables avec les options D et T, et avec le kit hydraulique intégré
(5) À l'entrée de l'échangeur, il est nécessaire de garantir en permanence une température de l'eau non inférieure à 35 °C.
(6) Les modèles 1402° - 1602° - 1802° ne peuvent pas avoir la récupération totale, cette dernière étant disponible pour toutes les autres tailles et versions. Si le kit hydraulique est nécessaire en plus de la récupération totale, la faisabilité doit être évaluée lors de la commande.
(7) Les unités de 2652 à 9603 en version"°" et de 5202 à 6402 ainsi que la taille 9503 en version "L" et "A" ne peuvent pas être configurées avec le ventilateur surdimensionné "M"
(8) Les tailles de 5603 à 9603 ne peuvent contenir que des kits hydrauliques "TF - TG - TH- TI - TJ"

DONNÉES TECHNIQUES

***NSM* - °**

Taille		1402	1602	1802	2002	2202	2352	2502	2652	2802	3002	3202	3402	3602	3902
Performances en mode refroidissement 12 °C / 7 °C (1)															
Puissance frigorifique	kW	307,5	348,9	397,0	450,3	489,4	524,7	543,8	577,3	613,8	680,5	725,1	770,1	813,8	906,1
Puissance absorbée	kW	104,8	121,0	139,0	152,8	166,4	180,6	193,9	210,5	226,5	232,7	247,5	272,1	298,3	316,2
Courant total absorbé froid	A	182,0	207,0	229,0	257,0	281,0	306,0	329,0	356,0	381,0	392,0	414,0	447,0	484,0	520,0
EER	W/W	2,93	2,88	2,86	2,95	2,94	2,91	2,81	2,74	2,71	2,92	2,93	2,83	2,73	2,87
Débit eau côté installation	l/h	52881	59999	68270	77459	84185	90223	93509	99261	105543	117009	124685	132413	139916	155801
Pertes de charge côté installation	kPa	27	36	38	49	57	26	28	33	35	39	42	47	38	46

(1) Données EN 14511:2022 ; Eau échangeur côté installation 12 °C / 7 °C ; Air extérieur 35 °C

NSM °

Taille		4202	4502	4802	5202	5602	6002	6402	6503	6703	6903	7203	8403	9603
Performances en mode refroidissement 12 °C / 7 °C (1)														
Puissance frigorifique	kW	958,5	1051,2	1099,1	1168,1	1195,0	1237,7	1327,6	1393,8	1439,8	1578,6 (2)	1669,7 (2)	1742,2 (2)	1859,9 (2)
Puissance absorbée	kW	345,9	360,3	388,1	403,4	430,8	453,1	460,3	488,6	517,2	559,8	575,1	659,2	730,6
Courant total absorbé froid	A	573,0	597,0	641,0	668,0	712,0	749,0	766,0	806,0	857,0	927,0	966,0	1103,0	1230,0
EER	W/W	2,77	2,92	2,83	2,90	2,77	2,73	2,88	2,85	2,78	2,82	2,90	2,64	2,55
Débit eau côté installation	l/h	164794	180726	188953	200816	205451	212795	228246	239604	247511	271348	287011	299461	319697
Pertes de charge côté installation	kPa	41	48	42	46	48	55	62	44	46	30	33	36	40

(1) Données EN 14511:2022 ; Eau échangeur côté installation 12 °C / 7 °C ; Air extérieur 35 °C
(2) Unité non certifiée Eurovent car elle dépasse 1500 kW

NSM - L

Taille		1402	1602	1802	2002	2202	2352	2502	2652	2802	3002	3202	3402	3602	3902
Performances en mode refroidissement 12 °C / 7 °C (1)															
Puissance frigorifique	kW	302,4	344,0	392,7	428,1	490,9	513,8	537,4	583,4	602,8	664,4	709,1	771,0	826,1	908,8
Puissance absorbée	kW	102,7	117,2	135,7	155,9	167,8	179,4	192,5	202,9	215,3	238,3	261,2	265,4	296,6	316,1
Courant total absorbé froid	A	173,0	196,0	218,0	254,0	277,0	297,0	319,0	336,0	354,0	391,0	426,0	429,0	473,0	509,0
EER	W/W	2,94	2,94	2,89	2,75	2,93	2,86	2,79	2,88	2,80	2,79	2,72	2,91	2,79	2,88
Débit eau côté installation	l/h	52016	59162	67531	73600	84402	88342	92402	100313	103652	114244	121903	132545	142018	156242
Pertes de charge côté installation	kPa	27	36	38	18	24	25	28	33	31	36	23	23	25	32

(1) Données EN 14511:2022 ; Eau échangeur côté installation 12 °C / 7 °C ; Air extérieur 35 °C

NSM - L

Taille		4202	4502	4802	5202	5602	6002	6402	6503	6703	6903	7203	8403	9603
Performances en mode refroidissement 12 °C / 7 °C (1)														
Puissance frigorifique	kW	949,7	1032,5	1076,9	1122,7	1183,7	1254,5	1295,6	1395,1	1436,6	1605,1 (2)	1649,4 (2)	1758,0 (2)	1946,7 (2)
Puissance absorbée	kW	348,7	365,9	395,0	428,8	442,3	453,2	476,4	491,5	523,6	556,9	586,7	660,2	713,5
Courant total absorbé froid	A	567,0	593,0	638,0	693,0	716,0	736,0	776,0	793,0	849,0	914,0	960,0	1067,0	1163,0
EER	W/W	2,72	2,82	2,73	2,62	2,68	2,77	2,72	2,84	2,74	2,88	2,81	2,66	2,73
Débit eau côté installation	l/h	163268	177512	185148	193004	203496	215669	222723	239820	246956	275911	283536	302181	334622
Pertes de charge côté installation	kPa	34	44	46	33	36	42	45	33	34	45	47	34	45

(1) Données EN 14511:2022 ; Eau échangeur côté installation 12 °C / 7 °C ; Air extérieur 35 °C
(2) Unité non certifiée Eurovent car elle dépasse 1500 kW

NSM - A

Taille		1402	1602	1802	2002	2202	2352	2502	2652	2802	3002	3202	3402	3602	3902
Performances en mode refroidissement 12 °C / 7 °C (1)															
Puissance frigorifique	kW	315,6	360,2	415,2	461,4	509,5	544,9	576,9	620,9	658,9	699,4	741,7	800,6	884,3	955,2
Puissance absorbée	kW	99,0	113,7	133,7	148,3	161,8	173,6	183,3	197,5	208,3	223,6	237,4	253,4	281,2	303,8
Courant total absorbé froid	A	175,0	198,0	223,0	250,0	278,0	298,0	314,0	340,0	355,0	378,0	399,0	421,0	459,0	502,0
EER	W/W	3,19	3,17	3,11	3,11	3,15	3,14	3,15	3,14	3,16	3,13	3,12	3,16	3,15	3,14
Débit eau côté installation	l/h	54280	61954	71417	79331	87600	93687	99196	106766	113293	120259	127516	137633	152015	164211
Pertes de charge côté installation	kPa	30	39	43	21	26	28	32	37	37	40	25	25	29	36

(1) Données EN 14511:2022 ; Eau échangeur côté installation 12 °C / 7 °C ; Air extérieur 35 °C

NSM - A

Taille		4202	4502	4802	5202	5602	6002	6402	6503	6703	6903	7203	8403	9603
Performances en mode refroidissement 12 °C / 7 °C (1)														
Puissance frigorifique	kW	1021,7	1084,5	1160,1	1213,2	1275,8	1352,3	1402,7	1462,2	1531,9 (2)	1682,9 (2)	1753,4 (2)	1908,6 (2)	2106,4 (2)
Puissance absorbée	kW	328,5	347,0	371,7	389,2	410,5	432,6	451,5	466,3	493,4	534,6	560,2	614,3	673,3
Courant total absorbé froid	A	547,0	577,0	614,0	647,0	685,0	725,0	758,0	772,0	821,0	897,0	936,0	1017,0	1132,0
EER	W/W	3,11	3,13	3,12	3,12	3,11	3,13	3,11	3,14	3,10	3,15	3,13	3,11	3,13
Débit eau côté installation	l/h	175657	186457	199460	208561	219327	232478	241144	251345	263330	289291	301409	328062	362058
Pertes de charge côté installation	kPa	39	49	53	38	42	49	52	36	39	49	53	41	52

(1) Données EN 14511:2022 ; Eau échangeur côté installation 12 °C / 7 °C ; Air extérieur 35 °C
(2) Unité non certifiée Eurovent car elle dépasse 1500 kW

NSM - E

Taille		1402	1602	1802	2002	2202	2352	2502	2652	2802	3002	3202	3402	3602	3902
Performances en mode refroidissement 12 °C / 7 °C (1)															
Puissance frigorifique	kW	319,6	368,5	417,6	472,4	514,2	543,2	579,6	615,2	652,1	695,4	740,6	796,5	881,6	951,8
Puissance absorbée	kW	101,7	117,4	132,3	150,0	165,4	173,7	186,0	194,8	210,1	224,0	238,6	255,4	283,8	305,7
Courant total absorbé froid	A	171,0	196,0	214,0	245,0	272,0	288,0	309,0	324,0	347,0	367,0	389,0	411,0	450,0	490,0
EER	W/W	3,14	3,14	3,16	3,15	3,11	3,13	3,12	3,16	3,10	3,11	3,10	3,12	3,11	3,11
Débit eau côté installation	l/h	54958	63367	71800	81228	88406	93396	99657	105762	112115	119555	127316	136926	151562	163628
Pertes de charge côté installation	kPa	15	14	18	21	24	26	30	24	26	29	26	25	29	36

(1) Données EN 14511:2022 ; Eau échangeur côté installation 12 °C / 7 °C ; Air extérieur 35 °C

NSM - E

Taille		4202	4502	4802	5202	5602	6002	6402	6503	6703	6903	7203	8403	9603
Performances en mode refroidissement 12 °C / 7 °C (1)														
Puissance frigorifique	kW	1018,9	1082,1	1159,1	1206,7	1265,2	1322,0	1389,6	1464,9	1528,1 (2)	1670,1 (2)	1752,6 (2)	-	-
Puissance absorbée	kW	325,9	347,4	370,9	387,8	405,6	422,2	443,7	469,4	489,0	534,5	563,0	-	-
Courant total absorbé froid	A	529,0	560,0	598,0	628,0	656,0	686,0	724,0	764,0	792,0	861,0	898,0	-	-
EER	W/W	3,13	3,11	3,13	3,11	3,12	3,13	3,13	3,12	3,13	3,12	3,11	-	-
Débit eau côté installation	l/h	175173	186051	199271	207449	217481	227238	238869	251810	262683	287098	301260	-	-
Pertes de charge côté installation	kPa	40	49	36	38	24	24	29	35	40	49	45	-	-

(1) Données EN 14511:2022 ; Eau échangeur côté installation 12 °C / 7 °C ; Air extérieur 35 °C
(2) Unité non certifiée Eurovent car elle dépasse 1500 kW

NSM - U

Taille		1402	1602	1802	2002	2202	2352	2502	2652	2802	3002	3202	3402	3602	3902
Performances en mode refroidissement 12 °C / 7 °C (1)															
Puissance frigorifique	kW	331,0	378,1	432,1	481,7	527,6	564,7	590,5	635,0	675,3	708,2	750,8	811,2	902,5	975,6
Puissance absorbée	kW	98,6	113,5	128,9	145,7	161,0	169,2	178,4	190,3	204,2	214,1	228,0	245,2	273,3	294,9
Courant total absorbé froid	A	173,0	197,0	218,0	248,0	275,0	292,0	309,0	330,0	352,0	366,0	387,0	410,0	448,0	490,0
EER	W/W	3,36	3,33	3,35	3,31	3,28	3,34	3,31	3,34	3,31	3,31	3,29	3,31	3,30	3,31
Débit eau côté installation	l/h	56933	65026	74302	82821	90716	97089	101524	109164	116096	121764	129073	139455	155146	167724
Pertes de charge côté installation	kPa	17	15	19	21	25	28	31	25	28	30	26	26	30	37

(1) Données EN 14511:2022 ; Eau échangeur côté installation 12 °C / 7 °C ; Air extérieur 35 °C

NSM - U

Taille		4202	4502	4802	5202	5602	6002	6402	6503	6703	6903	7203	8403	9603
Performances en mode refroidissement 12 °C / 7 °C (1)														
Puissance frigorifique	kW	1043,4	1104,7	1184,6	1234,0	1301,2	1360,8	1419,5	1505,6 (2)	1579,3 (2)	1693,4 (2)	1772,6 (2)	-	-
Puissance absorbée	kW	315,2	336,8	357,4	380,5	400,8	418,5	427,8	453,3	472,9	522,1	540,7	-	-
Courant total absorbé froid	A	530,0	562,0	597,0	634,0	671,0	706,0	725,0	762,0	795,0	870,0	896,0	-	-
EER	W/W	3,31	3,28	3,31	3,24	3,25	3,25	3,32	3,32	3,34	3,24	3,28	-	-
Débit eau côté installation	l/h	179384	189926	203652	212142	223669	233910	244004	258808	271482	291091	304708	-	-
Pertes de charge côté installation	kPa	42	51	38	40	26	26	31	37	42	51	46	-	-

(1) Données EN 14511:2022 ; Eau échangeur côté installation 12 °C / 7 °C ; Air extérieur 35 °C
(2) Unité non certifiée Eurovent car elle dépasse 1500 kW

NSM - N

Taille		1402	1602	1802	2002	2202	2352	2502	2652	2802	3002	3202	3402	3602	3902
Performances en mode refroidissement 12 °C / 7 °C (1)															
Puissance frigorifique	kW	329,8	375,3	431,9	474,4	517,0	550,9	578,6	620,4	659,2	701,2	743,2	803,1	879,6	955,4
Puissance absorbée	kW	98,1	113,1	127,6	144,8	160,4	168,7	178,2	190,1	204,5	217,3	231,1	247,6	270,2	292,6
Courant total absorbé froid	A	165,0	190,0	207,0	237,0	265,0	281,0	297,0	317,0	339,0	358,0	378,0	399,0	429,0	470,0
EER	W/W	3,36	3,32	3,38	3,28	3,22	3,27	3,25	3,26	3,22	3,23	3,22	3,24	3,26	3,27
Débit eau côté installation	l/h	56717	64546	74260	81573	88881	94723	99476	106664	113329	120551	127777	138054	151226	164260
Pertes de charge côté installation	kPa	16	15	19	21	24	28	30	25	27	29	26	25	30	37

(1) Données EN 14511:2022 ; Eau échangeur côté installation 12 °C / 7 °C ; Air extérieur 35 °C

NSM - N

Taille		4202	4502	4802	5202	5602	6002	6402	6503	6703	6903	7203	8403	9603
Performances en mode refroidissement 12 °C / 7 °C (1)														
Puissance frigorifique	kW	1014,4	1086,1	1169,7	1219,0	1267,1	1317,0	1367,2	1452,6	-	-	-	-	-
Puissance absorbée	kW	315,6	332,8	352,6	374,6	396,5	410,4	428,2	450,1	-	-	-	-	-
Courant total absorbé froid	A	513,0	540,0	569,0	605,0	643,0	668,0	700,0	731,0	-	-	-	-	-
EER	W/W	3,21	3,26	3,32	3,25	3,20	3,21	3,19	3,23	-	-	-	-	-
Débit eau côté installation	l/h	174394	186718	201086	209575	217799	226384	235022	249705	-	-	-	-	-
Pertes de charge côté installation	kPa	40	35	44	44	26	26	30	37	-	-	-	-	-

(1) Données EN 14511:2022 ; Eau échangeur côté installation 12 °C / 7 °C ; Air extérieur 35 °C

INDICES ÉNERGÉTIQUES (RÈG. (UE) 2016/2281)

Ventilateur majoré

Taille			1402	1602	1802	2002	2202	2352	2502	2652	2802	3002	3202	3402	3602	3902
Ventilateurs: M																
SEPR - (EN 14825: 2018) (1)																
SEPR	°	W/W	5,41	5,44	5,37	5,53	5,54	5,51	5,54	5,51	5,53	5,51	5,51	5,52	5,52	5,53
	A	W/W	5,70	5,67	5,57	5,54	5,61	5,60	5,62	5,62	5,65	5,51	5,52	5,53	5,60	5,61
	E	W/W	5,82	5,76	5,80	5,71	5,66	5,79	5,74	5,77	5,73	5,64	5,60	5,63	5,72	5,74
	L	W/W	5,62	5,59	5,48	5,54	5,53	5,52	5,56	5,54	5,60	5,52	5,52	5,52	5,55	5,54
	N	W/W	5,94	5,85	5,98	5,79	5,70	5,78	5,75	5,77	5,70	5,63	5,57	5,65	5,73	5,74
	U	W/W	5,91	5,85	5,89	5,81	5,77	5,88	5,84	5,87	5,83	5,75	5,68	5,74	5,82	5,84

(1) Calcul effectué avec un débit d'eau FIXE.

Taille			4802	5202	5602	6002	6402	6503	6703	6903	7203	8403	9603
Ventilateurs: M													
SEPR - (EN 14825: 2018) (1)													
SEPR	°	W/W	5,53	5,52	5,53	5,52	5,52	5,64	5,51	5,54	5,55	5,51	5,54
	A	W/W	5,60	5,57	5,60	5,60	5,57	5,66	5,61	5,71	5,69	5,62	5,68
	E	W/W	5,75	5,62	5,60	5,60	5,74	5,85	5,90	5,70	5,77	-	-
	L	W/W	5,55	5,54	5,56	5,55	5,52	5,64	5,61	5,68	5,66	5,63	5,68
	N	W/W	5,73	5,79	5,65	5,67	5,65	5,79	-	-	-	-	-
	U	W/W	5,85	5,73	5,71	5,72	5,84	5,93	5,98	5,82	5,87	-	-

(1) Calcul effectué avec un débit d'eau FIXE.

Ventilateur inverter

Taille			1402	1602	1802	2002	2202	2352	2502	2652	2802	3002	3202	3402	3602	3902
Ventilateurs: J																
SEER - 12/7 (EN14825: 2018) (1)																
SEER	°	W/W	- (2)	- (2)	- (2)	- (2)	- (2)	- (2)	- (2)	- (2)	- (2)	- (2)	- (2)	- (2)	- (2)	- (2)
	A	W/W	4,44	4,40	4,55	4,56	4,56	4,56	4,57	4,55	4,56	4,56	4,57	4,57	4,56	4,56
	E	W/W	4,48	4,47	4,57	4,57	4,58	4,58	4,58	4,58	4,58	4,59	4,59	4,59	4,59	4,60
	L	W/W	4,43	4,39	4,53	4,55	4,56	4,56	4,56	4,55	4,56	4,56	4,56	4,56	4,56	4,56
	N	W/W	4,54	4,51	4,60	4,60	4,61	4,59	4,60	4,61	4,60	4,61	4,60	4,60	4,60	4,60
	U	W/W	4,49	4,48	4,57	4,59	4,60	4,59	4,59	4,59	4,59	4,59	4,59	4,59	4,59	4,60
Efficacité saisonnière	°	%	- (2)	- (2)	- (2)	- (2)	- (2)	- (2)	- (2)	- (2)	- (2)	- (2)	- (2)	- (2)	- (2)	- (2)
	A	%	174,50	172,80	179,00	179,20	179,40	179,40	179,70	179,10	179,50	179,50	179,70	179,60	179,50	179,40
	E	%	176,30	175,60	179,60	179,80	180,20	180,00	180,10	180,00	180,20	180,60	180,40	180,40	180,50	180,80
	L	%	174,00	172,40	178,30	179,00	179,30	179,20	179,20	179,00	179,40	179,20	179,30	179,30	179,30	179,20
	N	%	178,70	177,40	180,80	180,90	181,30	180,70	180,90	181,20	180,90	181,30	181,10	181,10	181,00	181,10
	U	%	176,60	176,10	179,80	180,40	180,90	180,50	180,70	180,60	180,70	180,60	180,60	180,40	180,50	180,90
SEPR - (EN 14825: 2018) (3)																
SEPR	°	W/W	5,41	5,44	5,37	5,53	5,54	5,51	5,54	5,51	5,53	5,51	5,51	5,52	5,52	5,53
	A	W/W	5,70	5,67	5,57	5,54	5,61	5,60	5,62	5,62	5,65	5,51	5,52	5,53	5,60	5,61
	E	W/W	5,82	5,76	5,80	5,71	5,66	5,79	5,74	5,77	5,73	5,64	5,60	5,63	5,72	5,74
	L	W/W	5,62	5,59	5,48	5,54	5,53	5,52	5,56	5,54	5,60	5,52	5,52	5,52	5,55	5,54
	N	W/W	5,94	5,85	5,98	5,79	5,70	5,78	5,75	5,77	5,70	5,63	5,57	5,65	5,73	5,74
	U	W/W	5,91	5,85	5,89	5,81	5,77	5,88	5,84	5,87	5,83	5,75	5,68	5,74	5,82	5,84

(1) Calcul effectué avec un débit d'eau FIXE et une température de sortie VARIABLE.
(2) Non conforme à la réglementation UE 2016/2281 pour les applications de confort 12°C / 7°C
(3) Calcul effectué avec un débit d'eau FIXE.

Taille			4202	4502	4802	5202	5602	6002	6402	6503	6703	6903	7203	8403	9603
Ventilateurs: J															
SEER - 12/7 (EN14825: 2018) (1)															
SEER	°	W/W	- (2)	- (2)	- (2)	- (2)	- (2)	- (2)	- (2)	- (2)	- (2)	- (2)	- (2)	- (2)	- (2)
	A	W/W	4,56	4,56	4,56	4,55	4,57	4,56	4,56	4,56	4,57	4,56	4,56	4,56	4,57
	E	W/W	4,58	4,59	4,59	4,59	4,59	4,59	4,59	4,59	4,60	4,58	4,59	-	-
	L	W/W	4,55	4,56	4,55	4,56	4,56	4,57	4,56	4,57	4,56	4,56	4,56	4,56	4,56
	N	W/W	4,60	4,60	4,60	4,60	4,60	4,61	4,60	4,61	-	-	-	-	-
	U	W/W	4,59	4,59	4,60	4,60	4,60	4,60	4,59	4,60	4,60	4,59	4,59	-	-
Efficacité saisonnière	°	%	- (2)	- (2)	- (2)	- (2)	- (2)	- (2)	- (2)	- (2)	- (2)	- (2)	- (2)	- (2)	- (2)
	A	%	179,50	179,40	179,40	179,10	179,80	179,40	179,40	179,20	179,60	179,20	179,40	179,50	179,70
	E	%	180,30	180,60	180,70	180,60	180,40	180,40	180,60	180,50	180,90	180,20	180,40	-	-
	L	%	179,00	179,20	179,10	179,20	179,40	179,60	179,40	179,60	179,30	179,20	179,50	179,40	179,50
	N	%	180,80	181,00	181,10	181,00	181,10	181,20	180,80	181,40	-	-	-	-	-
	U	%	180,40	180,60	180,80	180,90	180,90	180,80	180,60	180,80	180,90	180,60	180,60	-	-
SEPR - (EN 14825: 2018) (3)															
SEPR	°	W/W	5,51	5,52	5,53	5,52	5,53	5,52	5,52	5,64	5,51	5,54	5,55	5,51	5,54
	A	W/W	5,56	5,60	5,60	5,57	5,60	5,60	5,57	5,66	5,61	5,71	5,69	5,62	5,68
	E	W/W	5,75	5,70	5,75	5,62	5,60	5,60	5,74	5,85	5,90	5,70	5,77	-	-
	L	W/W	5,51	5,53	5,55	5,54	5,56	5,55	5,52	5,64	5,61	5,68	5,66	5,63	5,68
	N	W/W	5,71	5,71	5,73	5,79	5,65	5,67	5,65	5,79	-	-	-	-	-
	U	W/W	5,85	5,81	5,85	5,73	5,71	5,72	5,84	5,93	5,98	5,82	5,87	-	-

(1) Calcul effectué avec un débit d'eau FIXE et une température de sortie VARIABLE.
(2) Non conforme à la réglementation UE 2016/2281 pour les applications de confort 12°C / 7°C
(3) Calcul effectué avec un débit d'eau FIXE.

DONNÉES ÉLECTRIQUES

Taille			1402	1602	1802	2002	2202	2352	2502	2652	2802	3002	3202	3402	3602	3902
Données électriques																
Courant maximal (FLA)	°	A	229,0	257,0	284,0	324,0	357,0	379,0	400,0	433,0	458,0	466,0	466,0	514,0	562,0	619,0
	A,L	A	235,0	263,0	291,0	324,0	364,0	385,0	406,0	437,0	462,0	462,0	462,0	516,0	564,0	619,0
	E,U	A	235,0	263,0	297,0	330,0	364,0	391,0	413,0	444,0	468,0	468,0	468,0	523,0	571,0	625,0
	N	A	242,0	270,0	303,0	337,0	370,0	398,0	419,0	450,0	475,0	475,0	475,0	529,0	583,0	644,0
Courant de démarrage (LRA)	°	A	251,0	292,0	335,0	380,0	403,0	450,0	467,0	502,0	512,0	521,0	521,0	645,0	685,0	814,0
	A,L	A	257,0	299,0	342,0	380,0	409,0	456,0	473,0	507,0	517,0	517,0	517,0	647,0	687,0	814,0
	E,U	A	257,0	299,0	348,0	386,0	409,0	462,0	480,0	513,0	523,0	523,0	523,0	653,0	693,0	821,0
	N	A	263,0	305,0	354,0	392,0	415,0	469,0	486,0	519,0	529,0	529,0	529,0	660,0	706,0	839,0

Taille			4202	4502	4802	5202	5602	6002	6402	6503	6703	6903	7203	8403	9603
Données électriques															
Courant maximal (FLA)	°	A	667,0	714,0	753,0	805,0	848,0	882,0	924,0	949,0	997,0	1084,0	1137,0	1266,0	1368,0
	A,L	A	667,0	712,0	751,0	813,0	865,0	913,0	947,0	955,0	1003,0	1094,0	1133,0	1268,0	1406,0
	E,U	A	679,0	718,0	770,0	813,0	862,0	902,0	943,0	968,0	1022,0	1100,0	1145,0	-	-
	N	A	692,0	743,0	789,0	838,0	887,0	921,0	955,0	987,0	-	-	-	-	-
Courant de démarrage (LRA)	°	A	841,0	914,0	936,0	1100,0	1147,0	1259,0	1264,0	1038,0	1065,0	1160,0	1197,0	1446,0	1552,0
	A,L	A	841,0	911,0	934,0	1108,0	1164,0	1290,0	1287,0	1044,0	1071,0	1170,0	1193,0	1448,0	1590,0
	E,U	A	854,0	918,0	953,0	1108,0	1161,0	1279,0	1283,0	1056,0	1090,0	1176,0	1205,0	-	-
	N	A	866,0	943,0	972,0	1133,0	1186,0	1298,0	1295,0	1076,0	-	-	-	-	-

DONNÉES TECHNIQUES GÉNÉRALES

Taille			1402	1602	1802	2002	2202	2352	2502	2652	2802
Compresseur											
Type	°,A,E,L,N,U	Type					Vis				
Nombre	°,A,E,L,N,U	n°	2	2	2	2	2	2	2	2	2
Circuits	°,A,E,L,N,U	n°	2	2	2	2	2	2	2	2	2
Réfrigérant	°,A,E,L,N,U	Type					R134a				
Charge de réfrigérant du circuit 1 (1)	°	kg	24,0	24,0	24,0	30,0	30,0	35,0	35,0 (2)	35,0	35,0
	A	kg	26,5	34,0 (2)	28,0	28,0	34,0	35,0	38,5	40,5	45,0
	E	kg	28,0	30,0	41,0 (2)	41,0 (2)	46,0 (2)	43,0	41,0	46,0	45,0
	L	kg	24,0	34,0 (2)	37,0 (2)	28,0	34,0	35,0	38,5	40,0	42,0 (2)
	N	kg	36,0 (2)	38,0 (2)	44,0 (2)	44,0 (2)	49,0 (2)	53,0 (2)	56,0 (2)	60,0 (2)	64,0 (2)
	U	kg	32,0 (2)	34,0 (2)	34,0	35,0	46,0 (2)	49,0 (2)	49,0	46,0 (2)	45,0 (2)
Charge de réfrigérant du circuit 2 (1)	°	kg	24,0	25,0	25,0	41,0	33,0	38,0	37,0 (2)	37,5	36,5
	A	kg	28,0	34,0 (2)	29,5	36,0	34,0	49,0	40,5	45,0	47,5
	E	kg	30,0	31,5	41,0 (2)	46,0 (2)	46,0 (2)	45,0	46,0	52,0	53,0
	L	kg	27,0	34,0 (2)	37,0 (2)	36,0	34,0	40,0	40,5	43,0	46,0 (2)
	N	kg	36,0 (2)	38,0 (2)	44,0 (2)	49,0 (2)	49,0 (2)	56,0 (2)	56,0 (2)	64,0 (2)	64,0 (2)
	U	kg	32,0 (2)	34,0 (2)	36,0	41,5	46,0 (2)	53,0 (2)	54,0	52,0 (2)	48,5 (2)
Charge de réfrigérant du circuit 3 (1)	°,A,E,L,N,U	kg	-	-	-	-	-	-	-	-	-
Échangeur côté installation											
Type	°,A,E,L,N,U	Type					Faisceau tubulaire				
Nombre	°,A,E,L,N,U	n°	1	1	1	1	1	1	1	1	1

(1) La charge indiquée dans le tableau est une valeur estimée et préliminaire. La valeur finale de la charge de réfrigérant est indiquée sur la plaquette technique de l'unité. Pour plus d'informations, contacter le siège.
(2) La charge de fluide frigorigène est indicative. Pour plus d'informations, contacter le siège.

Taille			3002	3202	3402	3602	3902	4202	4502	4802	5202
Compresseur											
Type	°,A,E,L,N,U	Type					Vis				
Nombre	°,A,E,L,N,U	n°	2	2	2	2	2	2	2	2	2
Circuits	°,A,E,L,N,U	n°	2	2	2	2	2	2	2	2	2
Réfrigérant	°,A,E,L,N,U	Type					R134a				
Charge de réfrigérant du circuit 1 (1)	°	kg	40,0	46,0	42,5	44,5	51,0	52,0	55,0	55,0 (2)	63,0 (2)
	A	kg	44,0 (2)	47,0	52,0 (2)	55,0	74,0 (2)	62,0	67,0	67,0	70,0
	E	kg	45,0 (2)	57,0	54,0 (2)	74,0 (2)	60,0 (2)	70,0	89,0 (2)	80,0 (2)	100,0 (2)
	L	kg	44,0	47,0	52,0 (2)	54,0	56,0 (2)	62,0	67,0 (2)	67,0	70,0
	N	kg	64,0 (2)	55,0 (2)	72,0 (2)	81,0 (2)	85,0 (2)	92,0 (2)	99,0 (2)	110,0 (2)	114,0 (2)
	U	kg	60,0 (2)	54,5	58,0	58,0	60,0 (2)	70,0	89,0 (2)	80,0	85,0 (2)
Charge de réfrigérant du circuit 2 (1)	°	kg	50,0	48,0	46,0	46,0	59,0	59,0	64,0	64,0 (2)	70,0 (2)
	A	kg	52,0 (2)	50,0	55,0 (2)	60,0	81,0 (2)	70,0	78,0	78,0	82,0
	E	kg	53,0 (2)	59,0	59,0 (2)	74,0 (2)	77,0 (2)	85,0	96,0 (2)	90,0 (2)	110,0 (2)
	L	kg	52,0	50,0	55,0 (2)	58,0	72,0 (2)	70,0	79,0 (2)	78,0	82,0
	N	kg	69,0 (2)	57,0 (2)	77,0 (2)	81,0 (2)	92,0 (2)	92,0 (2)	107,0 (2)	110,0 (2)	124,0 (2)
	U	kg	65,0 (2)	59,0	62,0	63,0	77,0 (2)	85,0	96,0 (2)	90,0	103,0 (2)
Charge de réfrigérant du circuit 3 (1)	°,A,E,L,N,U	kg	-	-	-	-	-	-	-	-	-
Échangeur côté installation											
Type	°,A,E,L,N,U	Type					Faisceau tubulaire				
Nombre	°,A,E,L,U	n°	1	1	1	1	1	1	1	1	1
	N	n°	1	1	1	1	1	1	2	2	2

(1) La charge indiquée dans le tableau est une valeur estimée et préliminaire. La valeur finale de la charge de réfrigérant est indiquée sur la plaquette technique de l'unité. Pour plus d'informations, contacter le siège.
(2) La charge de fluide frigorigène est indicative. Pour plus d'informations, contacter le siège.

Taille			5602	6002	6402	6503	6703	6903	7203	8403	9603
Compresseur											
Type	°,A,E,L,N,U	Type					Vis				
Nombre	°,A,L	n°	2	2	2	3	3	3	3	3	3
	E,U	n°	2	2	2	3	3	3	3	-	-
	N	n°	2	2	2	3	-	-	-	-	-
Circuits	°,A,L	n°	2	2	2	3	3	3	3	3	3
	E,U	n°	2	2	2	3	3	3	3	-	-
	N	n°	2	2	2	3	-	-	-	-	-
Réfrigérant	°,A,E,L,N,U	Type					R134a				
Charge de réfrigérant du circuit 1 (1)	°	kg	65,0 (2)	62,0	70,0 (2)	67,0 (2)	55,0	78,0 (2)	62,0 (2)	99,0 (2)	112,0 (2)
	A	kg	106,0 (2)	82,0	82,0 (2)	74,0 (2)	81,0 (2)	85,0 (2)	70,0	106,0 (2)	80,0
	E	kg	113,0 (2)	86,0	95,0 (2)	77,0 (2)	89,0 (2)	89,0 (2)	100,0 (2)	-	-
	L	kg	106,0 (2)	82,0	82,0 (2)	74,0 (2)	81,0 (2)	85,0 (2)	70,0 (2)	106,0 (2)	80,0
	N	kg	128,0 (2)	128,0 (2)	138,0 (2)	85,0 (2)	-	-	-	-	-
	U	kg	113,0 (2)	86,0	95,0	77,0 (2)	89,0 (2)	89,0 (2)	100,0 (2)	-	-

(1) La charge indiquée dans le tableau est une valeur estimée et préliminaire. La valeur finale de la charge de réfrigérant est indiquée sur la plaquette technique de l'unité. Pour plus d'informations, contacter le siège.
(2) La charge de fluide frigorigène est indicative. Pour plus d'informations, contacter le siège.

Taille			5602	6002	6402	6503	6703	6903	7203	8403	9603
Charge de réfrigérant du circuit 2 (1)	°	kg	71,0 (2)	73,0	80,0 (2)	74,0 (2)	61,0	85,0 (2)	70,0 (2)	99,0 (2)	112,0 (2)
	A	kg	106,0 (2)	99,0	99,0 (2)	81,0 (2)	81,0 (2)	92,0 (2)	75,0	106,0 (2)	95,0
	E	kg	113,0 (2)	98,0	97,0 (2)	85,0 (2)	89,0 (2)	96,0 (2)	100,0 (2)	-	-
	L	kg	106,0 (2)	99,0	99,0 (2)	81,0 (2)	81,0 (2)	92,0 (2)	75,0 (2)	106,0 (2)	95,0
	N	kg	128,0 (2)	138,0 (2)	138,0 (2)	92,0 (2)	-	-	-	-	-
	U	kg	113,0 (2)	98,0	97,0	85,0 (2)	89,0 (2)	96,0 (2)	100,0 (2)	-	-
Charge de réfrigérant du circuit 3 (1)	°	kg	-	-	-	74,0 (2)	65,0	85,0 (2)	80,0 (2)	99,0 (2)	112,0 (2)
	A	kg	-	-	-	81,0 (2)	81,0 (2)	92,0 (2)	75,0	106,0 (2)	85,0
	E,U	kg	-	-	-	85,0 (2)	89,0 (2)	96,0 (2)	100,0 (2)	-	-
	L	kg	-	-	-	81,0 (2)	81,0 (2)	92,0 (2)	75,0 (2)	106,0 (2)	85,0
	N	kg	-	-	-	92,0 (2)	-	-	-	-	-
Échangeur côté installation											
Type	°,A,E,L,N,U	Type	Faisceau tubulaire								
Nombre	°	n°	1	1	1	1	1	1	1	1	1
	A,L	n°	1	1	1	2	2	2	2	2	2
	E,U	n°	2	2	2	2	2	2	2	-	-
	N	n°	2	2	2	2	-	-	-	-	-

(1) La charge indiquée dans le tableau est une valeur estimée et préliminaire. La valeur finale de la charge de réfrigérant est indiquée sur la plaquette technique de l'unité. Pour plus d'informations, contacter le siège.
(2) La charge de fluide frigorigène est indicative. Pour plus d'informations, contacter le siège.

DONNÉES VENTILATEURS

Majoré

Taille			1402	1602	1802	2002	2202	2352	2502	2652	2802
Ventilateurs: M											
Ventilateur majoré											
Type	°,A,E,L,N,U	Type	Axiaux								
Moteur ventilateur	°,A,U	Type	Asynchrone								
	E,L,N	Type	Asynchrone avec coupure de phase								
Ventilateur											
Nombre	°	n°	6	6	6	8	8	8	8	8	8
	A,L	n°	8	8	8	8	10	10	10	12	12
	E,U	n°	8	8	10	10	10	12	12	14	14
	N	n°	10	10	12	12	12	14	14	16	16
À hauteurs manométriques											
Dèbit d'air	°	m^3/h	96000	96000	96000	128000	128000	128000	128000	144000	144000
	A	m^3/h	128000	128000	128000	128000	160000	160000	160000	192000	192000
	E	m^3/h	92000	92000	115000	115000	115000	138000	138000	161000	161000
	L	m^3/h	92000	92000	92000	92000	115000	115000	115000	138000	138000
	N	m^3/h	115000	115000	138000	138000	138000	161000	161000	184000	184000
	U	m^3/h	128000	128000	160000	160000	160000	192000	192000	224000	224000
Pression statique utile	°	Pa	120	120	120	120	120	120	120	75	75
	A,E,L,N,U	Pa	120	120	120	120	120	120	120	120	120
Sans hauteurs manométriques											
Dèbit d'air	°	m^3/h	108000	108000	108000	144000	144000	144000	144000	144000	144000
	A	m^3/h	144000	144000	144000	144000	180000	180000	180000	216000	216000
	E	m^3/h	92000	92000	115000	115000	115000	138000	138000	161000	161000
	L	m^3/h	92000	92000	92000	92000	115000	115000	115000	138000	138000
	N	m^3/h	115000	115000	138000	138000	138000	161000	161000	184000	184000
	U	m^3/h	144000	144000	180000	180000	180000	216000	216000	252000	252000
Pression statique utile	°,A,E,L,N,U	Pa	0	0	0	0	0	0	0	0	0
À hauteurs manométriques											
Niveau de puissance sonore	°	dB(A)	97,0	97,0	97,0	98,0	98,0	98,0	98,0	98,0	98,0
	A	dB(A)	97,0	97,0	98,0	98,0	98,0	98,0	98,0	99,0	99,0
	E	dB(A)	89,0	89,0	90,0	90,0	90,0	91,0	91,0	92,0	92,0
	L	dB(A)	89,0	89,0	89,0	89,0	90,0	91,0	91,0	91,0	91,0
	N	dB(A)	90,0	90,0	91,0	91,0	91,0	91,0	91,0	92,0	92,0
	U	dB(A)	97,0	97,0	98,0	98,0	98,0	99,0	99,0	99,0	99,0
Sans hauteurs manométriques											
Niveau de puissance sonore	°	dB(A)	98,0	98,0	98,0	98,0	98,0	98,0	98,0	98,0	98,0
	A	dB(A)	98,0	98,0	99,0	99,0	99,0	99,0	99,0	100,0	100,0
	E	dB(A)	89,0	89,0	90,0	90,0	90,0	91,0	91,0	92,0	92,0
	L	dB(A)	89,0	89,0	89,0	89,0	90,0	91,0	91,0	91,0	91,0
	N	dB(A)	90,0	90,0	91,0	91,0	91,0	91,0	91,0	92,0	92,0
	U	dB(A)	98,0	98,0	99,0	99,0	99,0	100,0	100,0	100,0	100,0

Taille			3002	3202	3402	3602	3902	4202	4502	4802	5202
Ventilateurs: M											
Ventilateur majoré											
Type	°,A,E,L,N,U	Type	Axiaux								
Moteur ventilateur	°,A,U	Type	Asynchrone								
	E,L,N	Type	Asynchrone avec coupure de phase								

Taille			3002	3202	3402	3602	3902	4202	4502	4802	5202
Ventilateur											
Nombre	°	n°	10	10	10	10	12	12	14	14	16
	A,L	n°	12	12	14	14	16	16	18	18	18
	E,U	n°	14	14	16	16	18	20	20	22	22
	N	n°	16	16	18	20	22	22	26	28	30
À hauteurs manométriques											
Dèbit d'air	°	m^3/h	180000	180000	180000	180000	216000	216000	252000	252000	288000
	A	m^3/h	192000	192000	224000	224000	256000	256000	288000	288000	324000
	E	m^3/h	161000	161000	184000	184000	207000	230000	230000	253000	253000
	L	m^3/h	138000	138000	161000	161000	184000	184000	207000	207000	234000
	N	m^3/h	184000	184000	207000	230000	253000	253000	299000	322000	345000
	U	m^3/h	224000	224000	256000	256000	288000	320000	320000	352000	352000
Pression statique utile	°	Pa	75	75	75	75	75	75	75	75	75
	A,L	Pa	120	120	120	120	120	120	120	120	75
	E,N,U	Pa	120	120	120	120	120	120	120	120	120
Sans hauteurs manométriques											
Dèbit d'air	°	m^3/h	180000	180000	180000	180000	216000	216000	252000	252000	288000
	A	m^3/h	216000	216000	252000	252000	288000	288000	324000	324000	324000
	E	m^3/h	161000	161000	184000	184000	207000	230000	230000	253000	253000
	L	m^3/h	138000	138000	161000	161000	184000	184000	207000	207000	234000
	N	m^3/h	184000	184000	207000	230000	253000	253000	299000	322000	345000
	U	m^3/h	252000	252000	288000	288000	324000	360000	360000	396000	396000
Pression statique utile	°,A,E,L,N,U	Pa	0	0	0	0	0	0	0	0	0
À hauteurs manométriques											
Niveau de puissance sonore	°	dB(A)	99,0	100,0	100,0	100,0	101,0	101,0	101,0	101,0	102,0
	A	dB(A)	99,0	99,0	99,0	99,0	100,0	100,0	100,0	101,0	102,0
	E	dB(A)	92,0	92,0	93,0	93,0	93,0	94,0	94,0	94,0	94,0
	L	dB(A)	91,0	91,0	91,0	91,0	92,0	93,0	93,0	93,0	93,0
	N	dB(A)	92,0	92,0	93,0	93,0	93,0	93,0	94,0	94,0	95,0
	U	dB(A)	99,0	99,0	100,0	100,0	100,0	101,0	101,0	101,0	102,0
Sans hauteurs manométriques											
Niveau de puissance sonore	°	dB(A)	99,0	99,0	100,0	100,0	101,0	101,0	101,0	101,0	102,0
	A	dB(A)	100,0	100,0	100,0	100,0	101,0	101,0	101,0	102,0	101,0
	E	dB(A)	92,0	92,0	93,0	93,0	93,0	94,0	94,0	94,0	94,0
	L	dB(A)	91,0	91,0	91,0	91,0	92,0	93,0	93,0	93,0	93,0
	N	dB(A)	92,0	92,0	93,0	93,0	93,0	93,0	94,0	94,0	95,0
	U	dB(A)	100,0	100,0	101,0	101,0	101,0	102,0	102,0	102,0	102,0

Taille			5602	6002	6402	6503	6703	6903	7203
Ventilateurs: M									
Ventilateur majoré									
Type	°,A,E,L,N,U	Type	Axiaux						
Moteur ventilateur	°,A,U	Type	Asynchrone						
	E,L,N	Type	Asynchrone avec coupure de phase						
Ventilateur									
Nombre	°	n°	16	16	18	18	18	20	22
	A,L	n°	20	22	22	24	24	28	28
	E,U	n°	24	26	28	28	30	30	32
	N	n°	32	32	32	34	-	-	-
À hauteurs manométriques									
Dèbit d'air	°	m^3/h	288000	288000	324000	324000	324000	360000	396000
	A	m^3/h	360000	396000	396000	384000	384000	448000	448000
	E	m^3/h	276000	299000	322000	322000	345000	345000	368000
	L	m^3/h	260000	286000	286000	276000	276000	322000	322000
	N	m^3/h	368000	368000	368000	391000	-	-	-
	U	m^3/h	384000	416000	448000	448000	480000	480000	512000
Pression statique utile	°	Pa	75	75	75	75	75	75	75
	A,L	Pa	75	75	75	120	120	120	120
	E,U	Pa	120	120	120	120	120	120	120
	N	Pa	120	120	120	120	-	-	-
Sans hauteurs manométriques									
Dèbit d'air	°	m^3/h	288000	288000	324000	324000	324000	360000	396000
	A	m^3/h	360000	396000	396000	432000	432000	504000	504000
	E	m^3/h	276000	299000	322000	322000	345000	345000	368000
	L	m^3/h	260000	286000	286000	276000	276000	322000	322000
	N	m^3/h	368000	368000	368000	391000	-	-	-
	U	m^3/h	432000	468000	504000	504000	540000	540000	576000
Pression statique utile	°,A,E,L,U	Pa	0	0	0	0	0	0	0
	N	Pa	0	0	0	0	-	-	-

Taille			5602	6002	6402	6503	6703	6903	7203
À hauteurs manométriques									
Niveau de puissance sonore	°	dB(A)	102,0	102,0	102,0	102,0	102,0	103,0	103,0
	A,U	dB(A)	102,0	102,0	102,0	102,0	102,0	102,0	102,0
	E	dB(A)	94,0	94,0	94,0	94,0	94,0	94,0	95,0
	L	dB(A)	94,0	94,0	94,0	94,0	94,0	94,0	94,0
	N	dB(A)	95,0	95,0	95,0	95,0	-	-	-
Sans hauteurs manométriques									
Niveau de puissance sonore	°	dB(A)	102,0	102,0	102,0	102,0	102,0	103,0	103,0
	A	dB(A)	102,0	102,0	102,0	103,0	103,0	103,0	103,0
	E	dB(A)	94,0	94,0	94,0	94,0	94,0	94,0	95,0
	L	dB(A)	94,0	94,0	94,0	94,0	94,0	94,0	94,0
	N	dB(A)	95,0	95,0	95,0	95,0	-	-	-
	U	dB(A)	103,0	103,0	103,0	103,0	103,0	103,0	103,0

Inverter

Taille			1402	1602	1802	2002	2202	2352	2502	2652	2802
Ventilateurs: J											
Ventilateur											
Type	°,A,E,L,N,U	Type					Axiaux				
Moteur ventilateur	°,A,E,L,N,U	Type					Inverter				
Nombre	°	n°	6	6	6	8	8	8	8	8	8
	A,L	n°	8	8	8	8	10	10	10	12	12
	E,U	n°	8	8	10	10	10	12	12	14	14
	N	n°	10	10	12	12	12	14	14	16	16
Ventilateur inverter											
Dèbit d'air	°	m^3/h	96000	96000	96000	128000	128000	128000	128000	144000	144000
	A	m^3/h	128000	128000	128000	128000	160000	160000	160000	192000	192000
	E	m^3/h	92000	92000	115000	115000	115000	138000	138000	161000	161000
	L	m^3/h	92000	92000	92000	92000	115000	115000	115000	138000	138000
	N	m^3/h	115000	115000	138000	138000	138000	161000	161000	184000	184000
	U	m^3/h	128000	128000	160000	160000	160000	192000	192000	224000	224000
Pression statique utile	°	Pa	120	120	120	120	120	120	120	75	75
	A,E,L,N,U	Pa	120	120	120	120	120	120	120	120	120
Données sonores calculées en mode refroidissement (1)											
Niveau de puissance sonore	°	dB(A)	97,0	97,0	97,0	98,0	98,0	98,0	98,0	98,0	98,0
	A	dB(A)	97,0	97,0	98,0	98,0	98,0	98,0	98,0	99,0	99,0
	E	dB(A)	89,0	89,0	90,0	90,0	90,0	91,0	91,0	92,0	92,0
	L	dB(A)	89,0	89,0	89,0	89,0	90,0	91,0	91,0	91,0	91,0
	N	dB(A)	90,0	90,0	91,0	91,0	91,0	91,0	91,0	92,0	92,0
	U	dB(A)	97,0	97,0	98,0	98,0	98,0	99,0	99,0	99,0	99,0

(1) Puissance acoustique: calculée sur la base des mesures effectuées en accord avec la norme UNI EN ISO 9614-2, conformément aux conditions requises de la certification Eurovent. Pression sonore mesurée en champ libre (conformément à la norme UNI EN ISO 3744).

Taille			3002	3202	3402	3602	3902	4202	4502	4802	5202
Ventilateurs: J											
Ventilateur											
Type	°,A,E,L,N,U	Type					Axiaux				
Moteur ventilateur	°,A,E,L,N,U	Type					Inverter				
Nombre	°	n°	10	10	10	10	12	12	14	14	16
	A,L	n°	12	12	14	14	16	16	18	18	18
	E,U	n°	14	14	16	16	18	20	20	22	22
	N	n°	16	16	18	20	22	22	26	28	30
Ventilateur inverter											
Dèbit d'air	°	m^3/h	180000	180000	180000	180000	216000	216000	252000	252000	288000
	A	m^3/h	192000	192000	224000	224000	256000	256000	288000	288000	324000
	E	m^3/h	161000	161000	184000	184000	207000	230000	230000	253000	253000
	L	m^3/h	138000	138000	161000	161000	184000	184000	207000	207000	234000
	N	m^3/h	184000	184000	207000	230000	253000	253000	299000	322000	345000
	U	m^3/h	224000	224000	256000	256000	288000	320000	320000	352000	352000
Pression statique utile	°	Pa	75	75	75	75	75	75	75	75	75
	A,L	Pa	120	120	120	120	120	120	120	120	75
	E,N,U	Pa	120	120	120	120	120	120	120	120	120
Données sonores calculées en mode refroidissement (1)											
Niveau de puissance sonore	°	dB(A)	99,0	100,0	100,0	100,0	101,0	101,0	101,0	101,0	102,0
	A	dB(A)	99,0	99,0	99,0	99,0	100,0	100,0	100,0	101,0	102,0
	E	dB(A)	92,0	92,0	93,0	93,0	93,0	94,0	94,0	94,0	94,0
	L	dB(A)	91,0	91,0	91,0	91,0	92,0	93,0	93,0	93,0	93,0
	N	dB(A)	92,0	92,0	93,0	93,0	93,0	93,0	94,0	94,0	95,0
	U	dB(A)	99,0	99,0	100,0	100,0	100,0	101,0	101,0	101,0	102,0

(1) Puissance acoustique: calculée sur la base des mesures effectuées en accord avec la norme UNI EN ISO 9614-2, conformément aux conditions requises de la certification Eurovent. Pression sonore mesurée en champ libre (conformément à la norme UNI EN ISO 3744).

Taille			5602	6002	6402	6503	6703	6903	7203
Ventilateurs: J									
Ventilateur									
Type	°,A,E,L,N,U	Type				Axiaux			
Moteur ventilateur	°,A,E,L,N,U	Type				Inverter			
Nombre	°	n°	16	16	18	18	18	20	22
	A,L	n°	20	22	22	24	24	28	28
	E,U	n°	24	26	28	28	30	30	32
	N	n°	32	32	32	34	-	-	-

(1) Puissance acoustique: calculée sur la base des mesures effectuées en accord avec la norme UNI EN ISO 9614-2, conformément aux conditions requises de la certification Eurovent. Pression sonore mesurée en champ libre (conformément à la norme UNI EN ISO 3744).

Taille			5602	6002	6402	6503	6703	6903	7203
Ventilateur inverter									
Dèbit d'air	°	m^3/h	288000	288000	324000	324000	324000	360000	396000
	A	m^3/h	360000	396000	396000	384000	384000	448000	448000
	E	m^3/h	276000	299000	322000	322000	345000	345000	368000
	L	m^3/h	260000	286000	286000	276000	276000	322000	322000
	N	m^3/h	368000	368000	368000	391000	-	-	-
	U	m^3/h	384000	416000	448000	448000	480000	480000	512000
Pression statique utile	°	Pa	75	75	75	75	75	75	75
	A,L	Pa	75	75	75	120	120	120	120
	E,U	Pa	120	120	120	120	120	120	120
	N	Pa	120	120	120	120	-	-	-
Données sonores calculées en mode refroidissement (1)									
Niveau de puissance sonore	°	dB(A)	102,0	102,0	102,0	102,0	102,0	103,0	103,0
	A,U	dB(A)	102,0	102,0	102,0	102,0	102,0	102,0	102,0
	E	dB(A)	94,0	94,0	94,0	94,0	94,0	94,0	95,0
	L	dB(A)	94,0	94,0	94,0	94,0	94,0	94,0	94,0
	N	dB(A)	95,0	95,0	95,0	95,0	-	-	-

(1) Puissance acoustique: calculée sur la base des mesures effectuées en accord avec la norme UNI EN ISO 9614-2, conformément aux conditions requises de la certification Eurovent. Pression sonore mesurée en champ libre (conformément à la norme UNI EN ISO 3744).

DIMENSIONS

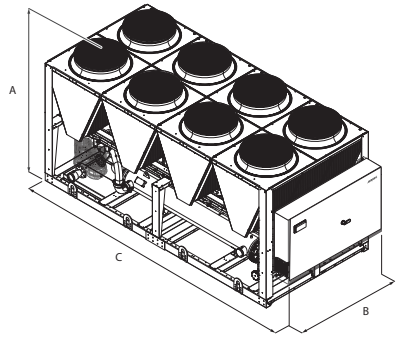

Taille			1402	1602	1802	2002	2202	2352	2502	2652	2802	3002	3202	3402	3602	3902
Dimensions et poids																
A	°,A,E,L,N,U	mm	2450	2450	2450	2450	2450	2450	2450	2450	2450	2450	2450	2450	2450	2450
B	°,A,E,L,N,U	mm	2200	2200	2200	2200	2200	2200	2200	2200	2200	2200	2200	2200	2200	2200
C	°	mm	3970	3970	3970	5160	5160	5160	5160	5160	5160	6350	6350	6350	6350	7140
	A,L	mm	5160	5160	5160	5160	6350	6350	6350	7140	7140	7140	7140	8330	8330	9520
	E,U	mm	5160	5160	6350	6350	6350	7140	7140	8330	8330	8330	8330	9520	9520	10710
	N	mm	6350	6350	7140	7140	7140	8330	8330	9520	9520	9520	9520	10710	11900	13090

Taille			4202	4502	4802	5202	5602	6002	6402	6503	6703	6903	7203	8403	9603
Dimensions et poids															
A	°,A,L	mm	2450	2450	2450	2450	2450	2450	2450	2450	2450	2450	2450	2450	2450
	E,U	mm	2450	2450	2450	2450	2450	2450	2450	2450	2450	2450	2450	-	-
	N	mm	2450	2450	2450	2450	2450	2450	2450	2450	-	-	-	-	-
B	°,A,L	mm	2200	2200	2200	2200	2200	2200	2200	2200	2200	2200	2200	2200	2200
	E,U	mm	2200	2200	2200	2200	2200	2200	2200	2200	2200	2200	2200	-	-
	N	mm	2200	2200	2200	2200	2200	2200	2200	2200	-	-	-	-	-
C	°	mm	7140	8330	8330	9520	9520	9520	10710	11110	11110	11900	13090	13090	13090
	A,L	mm	9520	10710	10710	10710	11900	13090	13090	14280	14280	16660	16660	17850	20230
	E,U	mm	11900	11900	13090	13090	14280	15470	16660	16660	17850	17850	19040	-	-
	N	mm	13090	15470	16660	17850	19040	19040	19040	20230	-	-	-	-	-

Pour des problèmes de transport les tailles avec profondeur > 13090 mm sont expédiées séparément. Pour toute information supplémentaire se référer au manuel technique et/ou d'installation.

Taille			1402	1602	1802	2002	2202	2352	2502	2652	2802	3002	3202	3402	3602	3902
Kit hydraulique intégré: 00																
Poids																
Poids à vide	°	kg	3660	3702	3831	4670	5040	5053	5077	5273	5396	5922	5977	6410	6901	7477
	A,L	kg	4213	4249	4373	4699	5472	5488	5691	6228	6424	6477	6577	7656	8129	8647
	E,U	kg	4373	4394	4840	5431	5785	6333	6356	6805	6896	6914	6953	8149	8660	9431
	N	kg	4791	4812	5373	5965	6318	6741	6764	7254	7346	7416	7508	8882	9759	10383
Poids en fonction	°	kg	3753	3790	3962	4801	5171	5202	5226	5548	5671	6244	6299	6732	7214	7790
	A,L	kg	4306	4337	4505	4848	5621	5637	5966	6503	6747	6799	6871	8173	8645	9152
	E,U	kg	4505	4543	4989	5753	6107	6655	6679	7118	7209	7279	7352	8718	9177	9936
	N	kg	4923	4962	5522	6287	6641	7063	7086	7567	7659	7729	7802	9399	10276	10888

Taille			4202	4502	4802	5202	5602	6002	6402	6503	6703	6903	7203	8403	9603
Kit hydraulique intégré: 00															
Poids															
Poids à vide	°	kg	7574	7993	8302	8826	8954	9017	9719	11612	11688	12216	12761	13047	13176
	A,L	kg	8710	9428	9481	9902	10433	11018	11060	13354	13417	14572	14625	15743	16934
	E,U	kg	9922	9983	10887	11013	11820	12261	12701	14514	15005	15119	16034	-	-
	N	kg	10456	11646	12355	12989	12721	13666	13709	16119	-	-	-	-	-
Poids en fonction	°	kg	7868	8287	8819	9342	9471	9522	10224	12527	12603	13089	13633	13920	14048
	A,L	kg	9215	9922	9974	10795	11327	11898	11940	14121	14184	15328	15381	16950	18126
	E,U	kg	10427	10476	11781	11907	12446	12886	13327	15281	15772	15875	17190	-	-
	N	kg	10961	12171	12880	13564	14249	14292	14726	16937	-	-	-	-	-

Aermec se réserve la faculté d'apporter, à tout instant, toute modification retenue nécessaire à l'amélioration du produit, avec variation éventuelle des données techniques correspondantes.

Aermec S.p.A.
Via Roma, 996 - 37040 Bevilacqua (VR) - Italia
Tel. 0442633111 - Telefax 044293577
www.aermec.com

NSMI 1251-6102

Groupe d'eau glacée à condensation par air

Puissance frigorifique 285,6 ÷ 1342,6 kW

- **Microchannel coil**
- **Modalité night mode**
- **Fonctionnement jusqu'à 50 °C de température d'air extérieur**
- **Consommations électriques réduites**



EUROVENT CERTIFIED PERFORMANCE
www.eurovent-certification.com

DESCRIPTION

Groupe d'eau glacée pour la production d'eau glacée pour satisfaire les besoins de climatisation dans les ensembles résidentiels , commerciales ou industrielles. Ce sont des unités pour l'extérieur avec des compresseurs à vis, ventilateurs axiaux, batteries à micro-canal et échangeurs multitubulaires.
Dans le unite avec désurchauffeur, il est également possible de produire gratuitement de l'eau chaude.
Le socle, la structure et les panneaux sont en acier traité avec des peintures de polyester RAL 9003.

VERSIONS

A A haute efficacité
E A haute efficacité silencieuse

CARACTÉRISTIQUES

Champ de fonctionnement

Le fonctionnement à pleine charge est garanti jusqu'à une température d'air extérieur de 50 °C selon la taille et la version. Pour de plus amples informations, voir la documentation technique ou le logiciel de sélection.

Unité à 1 / 2 circuits de réfrigération

La gamme comprend des unités équipées avec 2 circuits de réfrigérant.
Les unités monocircuit ont le compresseur inverter, tandis que les bicircuits ont un compresseur asynchrone on/off et un inverter , le duo garantit des rendements élevés aussi bien aux charges partielles qu'à pleine charge.

Aluminium micro-canal

Les batteries de condensation à microcanal en aluminium assurent des niveaux d'efficacité élevés, des quantités de fluide frigorigène réduites et une réduction du poids de l'unité. Le traitement « O » disponible dans le configurateur assure des résistances élevées à la corrosion même dans les milieu les plus agressifs.

Contrôle la température de condensation

Dispositif pour la commande électronique de condensation de série, pour le fonctionnement même avec de basses températures, qui permet d'adapter le débit d'air à la demande effective de l'installation avec des avantages en termes de réduction des consommations.

Vanne d'expansion électronique

La possibilité d'utiliser le détendeur thermostatique électronique, apporte d'importants bénéfices, particulièrement lorsque le réfrigérateur travaille aux charges partielles pour l'avantage du rendement énergétique de l'unité.

Kit hydraulique intégré

Le groupe hydraulique intégré optionnel contient les composants hydrauliques principaux ; il est disponible dans différentes configurations avec une ou deux pompes, à faible ou grande hauteur d'élévation et une accumulation inertielle, pour avoir aussi une solution d'économie et un'installation finale simple .

Version Silenceuse

Les versions silencieuses "E" ont de série des éléments spéciaux isonorisants pour les compresseurs, qui permettent de réduire ultérieurement, par rapport aux autres versions, le bruit perçu, de 4 dB environ.

CONTRÔLE PCO[5]

Réglage à microprocesseur, avec un clavier à écran tactile de 7" qui permet de naviguer de manière intuitive parmi les différents écrans, pour modifier les paramètres de fonctionnement et afficher de manière graphique le comportement de certaines tailles en temps réel, et une gestion complète des alarmes et leur historique.

- La possibilité de contrôler deux unités en parallèle Master - Slave
- La présence d'une horloge de programmation permet de définir des tranches horaires de fonctionnement et un éventuel deuxième point de consigne.
- La thermorégulation s'effectue avec la logique proportionnelle intégrale, sur la base de la température de sortie de l'eau.
- **Modalité Night Mode:** il est possible de configurer un profil de fonctionnement silencieux. Option parfaite, par exemple, pour le fonctionnement nocturne, parce qu'elle garantit un plus grand confort acoustique pendant les heures du soir, et un rendement élevé pendant les heures de plus grande charge.

ACCESSOIRES

AER485P1: Interface RS-485 pour systèmes de supervision avec protocole MODBUS

AER485P1 x n° 2: Interface RS-485 pour systèmes de supervision avec protocole MODBUS
AERBACP: Interface de communication Ethernet pour les protocoles Bacnet/IP, Modbus TCP/IP, SNMP
AERNET: Le dispositif permet d'effectuer le contrôle, la gestion et le suivi à distance d'un groupe d'eau glacée avec un PC, un smartphone ou une tablette via une connexion Cloud. AERNET remplit la fonction de Master tandis que chaque unité connectée est configurée en Slave, jusqu'à un maximum de 6 unités ; avec un simple clic, il est également possible d'enregistrer, sur son propre terminal, un fichier journal contenant toutes les données des unités connectées pour d'éventuelles analyses postérieures.

MULTICHILLER_EVO: Système de contrôle pour la commande, l'allumage et l'extinction de chaque groupe d'eau glacée dans un système où plusieurs appareils sont installés en parallèle, en assurant toujours un débit constant de l'évaporateur.
PRV3: Il permet d'effectuer à distance les opérations de commande du refroidisseur.
AVX: Supports antivibration à ressort.

ACCESSOIRES MONTÉS EN USINE

GP_: Kit grilles anti-intrusion
KRS: Résistance électrique échangeurs

COMPATIBILITÉ DES ACCESSOIRES

Accessoires

Modèle	Ver	1251	1601	1801	2352	2652	2802	3202	3402	3802	4102	4402	4802	5202	5702	6102
AER485P1	A,E	•	•	•												
AER485P1 x n° 2 (1)	A,E				•	•	•	•	•	•	•	•	•	•	•	•
AERBACP	A,E	•	•	•	•	•	•	•	•	•	•	•	•	•	•	•
AERNET	A,E	•	•	•	•	•	•	•	•	•	•	•	•	•	•	•
MULTICHILLER_EVO	A,E	•	•	•	•	•	•	•	•	•	•	•	•	•	•	•
PRV3	A,E	•	•	•	•	•	•	•	•	•	•	•	•	•	•	•

(1) x n°_ Quantité de l'accessoire à prévoir.

Support antivibratoires

Ver	1251	1601	1801	2352	2652	2802	3202	3402	3802	4102	4402	4802	5202	5702	6102
A	AVX991	AVX992	AVX993	AVX996	AVX970	AVX995	AVX995	AVX995	AVX996	AVX988	AVX997	AVX998	AVX998	AVX998	AVX998
E	AVX991	AVX992	AVX994	AVX996	AVX970	AVX995	AVX995	AVX995	AVX996	AVX988	AVX997	AVX998	AVX998	AVX998	AVX998

Résistance échangeurs

Ver	1251	1601	1801	2352	2652	2802	3202	3402	3802	4102	4402	4802	5202	5702	6102
A,E	KRS23	KRS23	KRS23	KRS23	KRS23	KRS23	KRS23	KRS24	KRS24	KRS24	KRS24	KRS24	KRS24	KRS24	KRS24

Le fond gris indique les accessoires montés en usine

Kit grilles anti-intrusion

Ver	1251	1601	1801	2352	2652	2802	3202	3402	3802	4102	4402	4802	5202	5702	6102
A,E	GP4V	GP4V	GP5V	GP5V	GP6V	GP7V	GP7V	GP7V	GP8V	GP9V	GP10V	GP11V	GP11V	GP11V	GP11V

Le fond gris indique les accessoires montés en usine

CONFIGURATEUR

Champ		Description
1,2,3,4		**NSMI**
5,6,7,8		**Taille** 1251, 1601, 1801, 2352, 2652, 2802, 3202, 3402, 3802, 4102, 4402, 4802, 5202, 5702, 6102
9		**Modèle**
	°	Seul froid
10		**Récupération de chaleur**
	°	Sans récupération de chaleur
	D	Avec désurchauffeur (1)
11		**Version**
	A	A haute efficacité
	E	A haute efficacité silencieuse
12		**Batteries**
	°	Aluminium micro-canal
	O	Painted aluminium microchannel
	R	Cuivre - cuivre
	S	Cuivre - cuivre étamé
	V	En cuivre - aluminium verni
13		**Ventilateurs**
	°	Standard
	J	Inverter
14		**Alimentation**
	°	400V~3 50Hz avec fusibles
15,16		**Kit hydraulique intégré**
		Sans kit hydraulique
	00	Sans kit hydraulique
		Kit avec n°1 pompe
	PA	Pompe A
	PB	Pompe B
	PC	Pompe C
	PD	Pompe D
	PE	Pompe E
	PF	Pompe F
	PG	Pompe G
	PH	Pompe H
	PI	Pompe I
	PJ	Pompe J (2)
		Kit avec n°1 pump + pompe de réserve
	DA	Pompe A + pompe de réserve
	DB	Pompe B + pompe de réserve
	DC	Pompe C + pompe de réserve
	DD	Pompe D + pompe de réserve
	DE	Pompe E + pompe de réserve
	DF	Pompe F + pompe de réserve
	DG	Pompe G + pompe de réserve
	DH	Pompe H + pompe de réserve
	DI	Pompe I + pompe de réserve
	DJ	Pompe J + pompe de réserve (2)
		Kit avec n° 2 pompe
	TF	Pompe double F
	TG	Pompe double G
	TH	Pompe double H
	TI	Pompe double I
	TJ	Pompe double J (2)

(1) Il faut toujours garantir une température de l'eau égale ou supérieure à 35 °C à l'entrée de l'échangeur si vous travaillez avec de basses températures d'eau produite dans le circuit principal.
(2) Pour toutes les combinaisons avec la pompe J, veuillez contacter le siège.

DONNÉES TECHNIQUES

NSMI - A/E

Taille			1251	1601	1801	2352	2652	2802	3202	3402	3802	4102	4402	4802	5202	5702	6102
Performances en mode refroidissement 12 °C / 7 °C (1)																	
Puissance frigorifique		kW	285,6	382,0	464,0	519,1	605,4	659,4	725,2	802,4	842,6	948,0	1008,8	1110,4	1204,3	1253,0	1342,6
Puissance absorbée		kW	91,3	120,2	149,5	167,1	194,3	212,3	232,7	257,5	269,9	304,8	324,7	356,2	397,4	415,9	454,6
Courant total absorbé froid		A	155,0	200,0	245,0	293,0	337,0	360,0	393,0	431,0	443,0	517,0	547,0	619,0	665,0	728,0	761,0
EER		W/W	3,13	3,18	3,10	3,11	3,12	3,11	3,12	3,12	3,12	3,11	3,11	3,12	3,03	3,01	2,95
Débit eau côté installation		l/h	49130	65700	79773	89247	104092	113376	124682	137945	144852	162983	173442	190903	207040	215409	230815
Pertes de charge côté installation		kPa	45	15	21	18	25	28	33	27	30	39	45	38	44	49	55

(1) Données EN 14511:2022 ; Eau échangeur côté installation 12 °C / 7 °C ; Air extérieur 35 °C

INDICES ÉNERGÉTIQUES (RÈG. (UE) 2016/2281)

Taille			1251	1601	1801	2352	2652	2802	3202	3402	3802	4102	4402	4802	5202	5702	6102
SEER - 12/7 (EN14825:2018) avec ventilateurs standard (1)																	
SEER	A,E	W/W	4,75	4,82	4,78	4,90	4,92	4,90	4,91	4,93	4,93	4,90	4,88	4,90	4,85	4,70	4,69
Efficacité saisonnière	A,E	%	186,8%	189,7%	188,0%	193,1%	193,9%	193,0%	193,3%	194,2%	194,3%	192,8%	192,2%	192,9%	191,0%	185,1%	184,7%
SEER - 12/7 (EN14825:2018) avec ventilateurs inverter (1)																	
SEER	A,E	W/W	4,95	5,04	5,00	5,01	5,03	5,01	5,02	5,04	5,04	5,00	4,99	5,00	4,96	4,81	4,80
Efficacité saisonnière	A,E	%	194,9%	198,4%	196,8%	197,3%	198,1%	197,2%	197,6%	198,5%	198,5%	197,1%	196,4%	197,1%	195,3%	189,2%	188,8%
SEPR - (EN14825:2018) Haute températurea avec ventilateurs standard (2)																	
SEPR	A,E	W/W	5,70	5,62	5,59	6,56	6,43	6,42	6,77	6,94	7,21	6,96	7,47	6,88	7,21	6,69	7,01
SEPR - (EN14825:2018) Haute températurea avec ventilateurs inverter (2)																	
SEPR	A,E	W/W	5,70	5,62	5,59	6,56	6,43	6,42	6,77	6,94	7,21	6,96	7,47	6,88	7,21	6,69	7,01

(1) Calcul effectué avec un débit d'eau FIXE et une température de sortie VARIABLE.
(2) Calcul effectué avec un débit d'eau FIXE.

DONNÉES ÉLECTRIQUES

Taille			1251	1601	1801	2352	2652	2802	3202	3402	3802	4102	4402	4802	5202	5702	6102
Données électriques																	
Courant maximal (FLA)	A,E	A	251,3	291,3	377,7	442,0	473,0	519,4	519,4	567,4	653,8	708,1	753,5	874,8	917,2	1002,2	1036,2
Courant de démarrage (LRA)	A,E	A	51,3	51,3	57,7	571,7	605,0	651,4	651,4	775,4	861,8	989,1	1059,4	1180,2	1335,2	1420,2	1532,2

DONNÉES TECHNIQUES GÉNÉRALES

Taille			1251	1601	1801	2352	2652	2802	3202	3402	3802	4102	4402	4802	5202	5702	6102
Compresseur																	
Type	A,E	Type	Vis														
Réglage compresseur	A,E	Type	I	I	I	1+I	1+I	1+I	1+I	1+I	1+I	1+I	1+I	1+I	1+I	1+I	1+I
Nombre	A,E	n°	1	1	1	2	2	2	2	2	2	2	2	2	2	2	2
Circuits	A,E	n°	1	1	1	2	2	2	2	2	2	2	2	2	2	2	2
Réfrigérant	A,E	Type	R134a														
Charge en fluide frigorigène (1)	A,E	kg	28,0	28,0	30,0	81,0	92,0	110,0	114,0	107,0	131,0	146,0	163,0	183,0	183,0	195,0	195,0
Échangeur côté installation																	
Type	A,E	Type	Faisceau tubulaire														
Nombre	A,E	n°	1	1	1	1	1	1	1	1	1	1	1	1	1	1	1
Raccords hydrauliques																	
Raccords (in/out)	A,E	Type	Joints rainuré														
Raccords (in/out)	A,E	Ø	5"	6"	6"	6"	6"	6"	6"	8"	8"	8"	8"	10"	10"	10"	10"

(1) La charge indiquée dans le tableau est une valeur estimée et préliminaire. La valeur finale de la charge de réfrigérant est indiquée sur la plaquette technique de l'unité. Pour plus d'informations, contacter le siège.

Ventilateurs

Taille			1251	1601	1801	2352	2652	2802	3202	3402	3802	4102	4402	4802	5202	5702	6102
Ventilateurs: °																	
Ventilateur																	
Type	A,E	Type	Axial														
Moteur ventilateur	A,E	Type	Asynchrone avec coupure de phase														
Nombre	A,E	n°	8	8	10	10	12	14	14	14	16	18	20	22	22	22	22
Dèbit d'air	A,E	m^3/h	128000	128000	160000	160000	192000	224000	224000	224000	256000	288000	320000	396000	396000	396000	396000

Données sonores

Taille			1251	1601	1801	2352	2652	2802	3202	3402	3802	4102	4402	4802	5202	5702	6102
Données sonores calculées en mode refroidissement (1)																	
Niveau de puissance sonore	A	dB(A)	97,2	98,6	98,6	98,6	98,8	99,9	99,9	100,3	100,3	100,4	101,0	102,9	103,2	102,9	103,2
	E	dB(A)	92,9	95,8	95,9	94,7	95,1	96,1	96,1	97,3	97,4	97,7	98,0	99,9	99,9	99,9	99,9
Niveau de pression sonore (10 m)	A	dB(A)	64,8	66,2	66,1	66,1	66,2	67,1	67,1	67,5	67,5	67,4	67,9	69,7	69,9	69,7	69,9
	E	dB(A)	60,6	63,4	63,4	62,1	62,5	63,3	63,3	64,6	64,5	64,7	64,8	66,7	66,7	66,7	66,7

(1) Puissance acoustique: calculée sur la base des mesures effectuées en accord avec la norme UNI EN ISO 9614-2, conformément aux conditions requises de la certification Eurovent.; Pression sonore mesurée en champ libre, à 10 m de la surface externe de l'unité , (conformément à la norme UNI EN ISO 3744)

DIMENSIONS

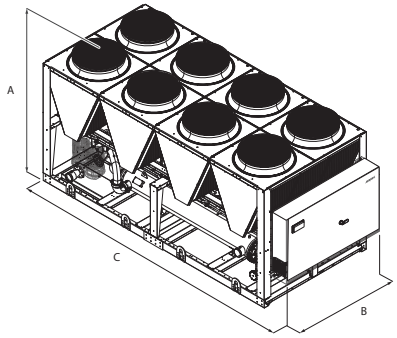

Taille			1251	1601	1801	2352	2652	2802	3202	3402	3802	4102	4402	4802	5202	5702	6102
Dimensions et poids																	
A	A,E	mm	2450	2450	2450	2450	2450	2450	2450	2450	2450	2450	2450	2450	2450	2450	2450
B	A,E	mm	2200	2200	2200	2200	2200	2200	2200	2200	2200	2200	2200	2200	2200	2200	2200
C	A,E	mm	4760	4760	5950	6400	7140	8330	8330	8330	9520	10710	11900	13090	13090	13090	13090

Taille			1251	1601	1801	2352	2652	2802	3202	3402	3802	4102	4402	4802	5202	5702	6102
Kit hydraulique intégré: 00																	
Dimensions et poids																	
Poids à vide	A	kg	3752	4162	4578	6039	6447	6896	6987	7635	8103	8872	9324	10798	10888	10918	10991
	E	kg	4054	4464	4880	6642	7050	7499	7590	8239	8706	9475	9928	11637	11727	11757	11830
Poids en fonction	A	kg	3832	4416	4832	6360	6768	7206	7275	8165	8632	9389	9841	11730	11819	11835	11908
	E	kg	4134	4718	5134	6964	7371	7809	7878	8768	9236	9993	10445	12568	12658	12674	12747

Aermec se réserve la faculté d'apporter, à tout instant, toute modification retenue nécessaire à l'amélioration du produit, avec variation éventuelle des données techniques correspondantes.

Aermec S.p.A.
Via Roma, 996 - 37040 Bevilacqua (VR) - Italia
Tel. 0442633111 - Telefax 044293577
www.aermec.com

NSH

Pompe à chaleur réversible à condensation par air

Puissance frigorifique 251 ÷ 731 kW
Puissance thermique 281 ÷ 786 kW

- **Rendements élevés aux charges partielles**
- **Équipée de détendeur thermostatique électronique**



DESCRIPTION

Pompes à chaleur réversibles d'extérieur pour la production d'eau glacée/chaude, conçues pour satisfaire les exigences des complexes résidentiels et commerciaux ou pour les applications industrielles.
Le socle, la structure et les panneaux sont en acier traité avec des peintures de polyester RAL 9003.

VERSIONS

A A haute efficacité
E A haute efficacité silencieuse

CARACTÉRISTIQUES

Champ de fonctionnement

Fonctionnement à pleine charge jusqu'à une température de l'air extérieur de -10°C durant l'hiver, jusqu'à 48°C durant l'été. L'unité peut produire eau chaude jusqu'à 55°C (pour plus d'informations se référer à la documentation technique).

Unité bi-tri circuit

Les unités sont mono et bi-circuit pour assurer l'efficacité maximale tant à pleine charge qu'aux charges partielles.

Vanne d'expansion électronique

La possibilité d'utiliser le détendeur thermostatique électronique, apporte d'importants bénéfices, particulièrement lorsque le réfrigérateur travaille aux charges partielles pour l'avantage du rendement énergétique de l'unité.

Kit hydraulique intégré

Le groupe hydraulique intégré optionnel contient les composants hydrauliques principaux ; il est disponible dans différentes configurations avec une ou deux pompes, à faible ou grande hauteur d'élévation et une accumulation inertielle, pour avoir aussi une solution d'économie et un'installation finale simple .

CONTRÔLE

Réglage par microprocesseur équipé de clavier et écran LCD, qui permet une consultation facile et une intervention sur l'unité grâce au menu disponible en plusieurs langues.

— La présence d'une horloge de programmation permet de définir des tranches horaires de fonctionnement et un éventuel deuxième point de consigne.
— La thermorégulation s'effectue avec la logique proportionnelle intégrale, sur la base de la température de sortie de l'eau.

ACCESSOIRES

AER485P1: Interface RS-485 pour systèmes de supervision avec protocole MODBUS
AER485P1 x n° 2: Interface RS-485 pour systèmes de supervision avec protocole MODBUS
AERBACP: Interface de communication Ethernet pour les protocoles Bacnet/IP, Modbus TCP/IP, SNMP
AERNET: Le dispositif permet d'effectuer le contrôle, la gestion et le suivi à distance d'un groupe d'eau glacée avec un PC, un smartphone ou une tablette via une connexion Cloud. AERNET remplit la fonction de Master tandis que chaque unité connectée est configurée en Slave, jusqu'à un maximum de 6 unités ; avec un simple clic, il est également possible d'enregistrer, sur son propre terminal, un fichier journal contenant toutes les données des unités connectées pour d'éventuelles analyses postérieures.
MULTICHILLER_EVO: Système de contrôle pour la commande, l'allumage et l'extinction de chaque groupe d'eau glacée dans un système où plusieurs appareils sont installés en parallèle, en assurant toujours un débit constant de l'évaporateur.
PRV3: Il permet d'effectuer à distance les opérations de commande du refroidisseur.
DCPX: Dispositif pour contrôler la température de condensation, avec modulation en continu de la vitesse du ventilateur par le transducteur de pression.
AVX: Supports antivibration à ressort.

ACCESSOIRES MONTÉS EN USINE

RIF: Resynchroniseur de courant. Branché en parallèle au moteur, il permet une réduction de l'intensité de fonctionnement (environ 10%).
KRS: Résistance électrique échangeurs
AK: Le kit acoustique, grâce à un revêtement particulier des panneaux ou des composants générant davantage de bruit dans l'unité, permet une réduction supplémentaire du bruit. Disponible uniquement pour la version silencieux.

COMPATIBILITÉ DES ACCESSOIRES

Modèle	Ver	1251	1401	1402	1601	1602	1801	1802	2002	2202	2352	2502	2652	2802	3002	3202	3402	3602
AER485P1	A,E	•	•		•		•											
AER485P1 x n° 2 (1)	A,E			•		•		•	•	•	•	•	•	•	•	•	•	•
AERBACP	A,E	•	•	•	•	•	•	•	•	•	•	•	•	•	•	•	•	•
AERNET	A,E	•	•	•	•	•	•	•	•	•	•	•	•	•	•	•	•	•
MULTICHILLER_EVO	A,E	•	•	•	•	•	•	•	•	•	•	•	•	•	•	•	•	•
PRV3	A,E	•	•	•	•	•	•	•	•	•	•	•	•	•	•	•	•	•

(1) x n°_ Quantité de l'accessoire à prévoir.

Contrôle la température de condensation

Ver	1251	1401	1402	1601	1602	1801	1802	2002	2202	2352	2502	2652	2802	3002	3202	3402	3602
A,E	DCPX69	DCPX69	DCPX68	DCPX69	DCPX68	DCPX69	DCPX68	DCPX73	DCPX73	DCPX73	DCPX73	DCPX73	DCPX73	DCPX73	DCPX73	DCPX73	DCPX73

Grilles anti-intrusion

Ver	1251	1401	1402	1601	1602	1801	1802	2002	2202
A,E	GP300M	GP300M	GP300B	GP300M	GP300B	GP400M	GP400B	GP500B	GP500B

Ver	2352	2502	2652	2802	3002	3202	3402	3602
A,E	GP500B	GP500B	GP500B	GP500B	GP300M+300M	GP300M+300M	GP300M+400M	GP400M+400M

Support antivibratoires

Ver	1251	1401	1402	1601	1602	1801	1802	2002	2202	2352	2502	2652	2802	3002	3202	3402	3602
Kit hydraulique intégré: 00																	
A,E	AVX536	AVX536	AVX537	AVX536	AVX538	AVX540	AVX541	AVX543	AVX543	AVX545	AVX549	AVX551	AVX551	AVX554	AVX556	AVX557	AVX559
Kit hydraulique intégré: PA																	
A,E	AVX536	AVX536	AVX537	AVX536	AVX538	AVX540	AVX541	AVX543	AVX543	AVX545	AVX550	AVX551	AVX551	AVX553	AVX553	AVX557	AVX559
Kit hydraulique intégré: PC, PE, PG, PJ																	
A,E	AVX536	AVX536	AVX538	AVX536	AVX538	AVX540	AVX541	AVX543	AVX543	AVX545	AVX550	AVX551	AVX551	AVX553	AVX555	AVX557	AVX559

Résistance échangeurs

Ver	1251	1401	1402	1601	1602	1801	1802	2002	2202	2352	2502	2652	2802	3002	3202	3402	3602
A,E	KRS11	KRS11	KRS19	KRS11	KRS19	KRS11	KRS19	KRS19	KRS19	KRS19	KRS19	KRS19	KRS19	KRS14	KRS14	KRS14	KRS14

Le fond gris indique les accessoires montés en usine

Resynchroniseur de courant

Ver	1251	1401	1402	1601	1602	1801	1802	2002	2202
A,E	RIFNSH1251	RIFNSH1401	RIFNSH1402	RIFNSH1601	RIFNSH1602	RIFNSH1801	RIFNSH1802	RIFNSH2002	RIFNSH2202

Le fond gris indique les accessoires montés en usine

Ver	2352	2502	2652	2802	3002	3202	3402	3602
A,E	RIFNSH2352	RIFNSH2502	RIFNSH2652	RIFNSH2802	RIFNSH3002	RIFNSH3202	RIFNSH3402	RIFNSH3602

Le fond gris indique les accessoires montés en usine

CONFIGURATEUR

Champ	Description
1,2,3	**NSH**
4,5,6,7	**Taille** 1251, 1401, 1402, 1601, 1602, 1801, 1802, 2002, 2202, 2352, 2502, 2652, 2802, 3002, 3202, 3402, 3602
8	**Champ d'utilisation**
X	Détendeur thermostatique électronique
9	**Modèle**
H	Pompe à chaleur
10	**Récupération de chaleur**
°	Sans récupération de chaleur
D	Avec désurchauffeur
11	**Version**
A	A haute efficacité
E	A haute efficacité silencieuse
12	**Batteries**
°	En cuivre - aluminium
R	Cuivre - cuivre
S	Cuivre - cuivre étamé
V	En cuivre - aluminium verni
13	**Ventilateurs**
°	Standard
J	Inverter
14	**Alimentation**
°	400V~3 50Hz avec fusibles
2	230V~3 50Hz avec fusibles (1)
4	230V~3 50Hz avec disjoncteurs magnétothermiques (1)
5	500V~3 50Hz avec fusibles (2)
8	400V~3 50Hz avec disjoncteurs magnétothermiques
9	500V~3 50Hz avec disjoncteurs magnétothermiques (2)
15,16	**Kit hydraulique intégré**
	Sans kit hydraulique
00	Sans kit hydraulique
	Kit avec n°1 pompe
PA	Pompe A
PC	Pompe C
PE	Pompe E
PG	Pompe G
PJ	Pompe J (3)

(1) Non disponible pour les tailles de 1251 à 1801 e de 2352 à 3602
(2) Non disponible pour les tailles 1801-3402-3602
(3) Pour toutes les combinaisons avec la pompe J, veuillez contacter le siège.

DONNÉES TECHNIQUES

NS - HA

Taille		1251	1401	1402	1601	1602	1801	1802	2002	2202
Performances en mode refroidissement 12 °C / 7 °C (1)										
Puissance frigorifique	kW	262,7	281,7	257,7	309,7	315,6	365,6	365,6	384,6	414,5
Puissance absorbée	kW	86,9	95,0	94,9	107,8	108,3	128,3	125,3	132,5	138,8
Courant total absorbé froid	A	149,0	164,0	168,0	185,0	186,0	215,0	216,0	227,0	233,0
EER	W/W	3,02	2,96	2,72	2,87	2,91	2,85	2,92	2,90	2,99
Débit eau côté installation	l/h	45186	48451	44327	53262	54292	62883	62883	66147	71302
Pertes de charge côté installation	kPa	38	41	36	27	50	43	43	47	53
Performances en chauffage 40 °C / 45 °C (2)										
Puissance thermique	kW	281,4	297,4	281,4	332,3	342,5	393,5	395,5	412,5	450,6
Puissance absorbée	kW	88,2	94,2	93,2	104,0	106,8	126,7	123,7	133,9	141,3
Courant total absorbé chaud	A	150,0	163,0	165,0	180,0	182,0	212,0	213,0	229,0	236,0
COP	W/W	3,19	3,16	3,02	3,20	3,21	3,11	3,20	3,08	3,19
Débit eau côté installation	l/h	48838	51618	48838	57701	59439	68303	68651	71605	78210
Pertes de charge côté installation	kPa	47	49	47	33	64	54	54	58	67

(1) Données EN 14511:2022 ; Eau échangeur côté installation 12 °C / 7 °C ; Air extérieur 35 °C
(2) Données EN 14511:2022 ; Eau échangeur côté installation 40 °C / 45 °C ; Air extérieur 7 °C b.s. / 6 °C b.h.

Taille		2352	2502	2652	2802	3002	3202	3402	3602
Performances en mode refroidissement 12 °C / 7 °C (1)									
Puissance frigorifique	kW	454,6	499,5	524,5	547,5	591,5	619,6	675,5	731,4
Puissance absorbée	kW	158,4	173,5	186,7	195,9	202,6	215,4	235,9	256,4
Courant total absorbé froid	A	268,0	295,0	318,0	335,0	349,0	370,0	400,0	430,0
EER	W/W	2,87	2,88	2,81	2,80	2,92	2,88	2,86	2,85
Débit eau côté installation	l/h	78174	85906	90201	94153	101712	106523	116144	125766
Pertes de charge côté installation	kPa	37	38	40	43	34	27	35	43
Performances en chauffage 40 °C / 45 °C (2)									
Puissance thermique	kW	502,5	541,5	563,6	585,6	629,5	664,5	725,6	786,7
Puissance absorbée	kW	157,9	171,0	177,1	185,4	198,0	207,8	230,4	253,1
Courant total absorbé chaud	A	267,0	292,0	303,0	318,0	342,0	359,0	391,0	423,0
COP	W/W	3,18	3,17	3,18	3,16	3,18	3,20	3,15	3,11
Débit eau côté installation	l/h	87247	94025	97849	101673	109320	115403	126004	136606
Pertes de charge côté installation	kPa	49	47	49	53	41	33	43	54

(1) Données EN 14511:2022 ; Eau échangeur côté installation 12 °C / 7 °C ; Air extérieur 35 °C
(2) Données EN 14511:2022 ; Eau échangeur côté installation 40 °C / 45 °C ; Air extérieur 7 °C b.s. / 6 °C b.h.

NS - HE

Taille		1251	1401	1402	1601	1602	1801	1802	2002	2202
Performances en mode refroidissement 12 °C / 7 °C (1)										
Puissance frigorifique	kW	250,7	266,7	242,7	292,7	301,6	343,6	349,6	366,6	394,5
Puissance absorbée	kW	91,8	101,9	100,8	115,7	116,2	136,1	132,2	140,3	146,5
Courant total absorbé froid	A	161,0	178,0	181,0	202,0	202,0	234,0	233,0	246,0	254,0
EER	W/W	2,73	2,62	2,41	2,53	2,60	2,52	2,65	2,61	2,69
Débit eau côté installation	l/h	43125	45874	41750	50341	51887	59103	60134	63055	67865
Pertes de charge côté installation	kPa	32	37	33	24	46	38	39	43	48
Performances en chauffage 40 °C / 45 °C (2)										
Puissance thermique	kW	281,4	297,4	281,4	332,3	342,5	393,5	395,5	412,5	450,6
Puissance absorbée	kW	88,2	94,2	93,2	104,0	106,8	126,7	123,7	133,9	141,3
Courant total absorbé chaud	A	150,0	163,0	165,0	180,0	182,0	212,0	213,0	229,0	236,0
COP	W/W	3,19	3,16	3,02	3,20	3,21	3,11	3,20	3,08	3,19
Débit eau côté installation	l/h	48838	51618	48838	57701	59439	68303	68651	71605	78210
Pertes de charge côté installation	kPa	47	49	47	33	64	54	54	58	67

(1) Données EN 14511:2022 ; Eau échangeur côté installation 12 °C / 7 °C ; Air extérieur 35 °C
(2) Données EN 14511:2022 ; Eau échangeur côté installation 40 °C / 45 °C ; Air extérieur 7 °C b.s. / 6 °C b.h.

Taille		2352	2502	2652	2802	3002	3202	3402	3602
Performances en mode refroidissement 12 °C / 7 °C (1)									
Puissance frigorifique	kW	435,6	487,6	506,5	517,5	559,6	585,6	636,5	687,5
Puissance absorbée	kW	169,3	192,4	202,5	210,6	217,4	231,2	251,6	272,0
Courant total absorbé froid	A	293,0	333,0	349,0	365,0	380,0	403,0	436,0	468,0
EER	W/W	2,57	2,53	2,50	2,46	2,57	2,53	2,53	2,53
Débit eau côté installation	l/h	74910	83844	87108	88998	96214	100681	109444	118206
Pertes de charge côté installation	kPa	34	35	37	39	30	24	31	38
Performances en chauffage 40 °C / 45 °C (2)									
Puissance thermique	kW	502,5	541,5	563,6	585,6	629,5	664,5	725,6	786,7
Puissance absorbée	kW	157,9	171,0	177,1	185,4	198,0	207,8	230,4	253,1
Courant total absorbé chaud	A	267,0	292,0	303,0	318,0	342,0	359,0	391,0	423,0
COP	W/W	3,18	3,17	3,18	3,16	3,18	3,20	3,15	3,11
Débit eau côté installation	l/h	87247	94025	97849	101673	109320	115403	126004	136606
Pertes de charge côté installation	kPa	49	47	49	53	41	33	43	54

(1) Données EN 14511:2022 ; Eau échangeur côté installation 12 °C / 7 °C ; Air extérieur 35 °C
(2) Données EN 14511:2022 ; Eau échangeur côté installation 40 °C / 45 °C ; Air extérieur 7 °C b.s. / 6 °C b.h.

DONNÉES ÉNERGÉTIQUES

Taille			1251	1401	1402	1601	1602	1801	1802	2002	2202	2352	2502	2652	2802	3002	3202	3402	3602
UE 813/2013 performances en conditions climatiques moyennes (average) - 35 °C - Pdesignh ≤ 400 kW (1)																			
Pdesignh	A,E	kW	185	195	185	218	225	259	260	271	297	330	356	370	385	325	342	374	400
SCOP	A,E	W/W	3,33	3,28	3,23	3,33	3,33	3,23	3,33	3,20	3,30	3,30	3,30	3,33	3,30	3,35	3,40	3,33	3,28
ηsh	A,E	%	130.0%	128.0%	126.0%	130.0%	130.0%	126.0%	130.0%	125.0%	129.0%	129.0%	129.0%	130.0%	129.0%	131.0%	133.0%	130.0%	128.0%
SEER - 12/7 (EN14825:2018) avec ventilateurs standard (2)																			
SEER	A	W/W	3,88	3,81	3,46	3,76	3,68	3,71	3,73	3,70	3,80	3,72	3,74	3,66	3,64	3,81	3,76	3,73	3,72
	E	W/W	3,41	3,28	3,00	3,19	3,23	3,19	3,32	3,28	3,37	3,28	3,23	3,18	3,12	3,30	3,25	3,23	3,23
Efficacité saisonnière	A	%	152.1%	149.4%	135.2%	147.4%	144.2%	145.2%	146.0%	145.0%	149.0%	145.7%	146.6%	143.5%	142.5%	149.5%	147.5%	146.1%	145.8%
	E	%	133.4%	128.1%	116.8%	124.4%	126.2%	124.7%	129.7%	128.2%	131.8%	128.1%	126.3%	124.3%	121.7%	129.1%	126.9%	126.1%	126.2%

(1) Efficacités dans des applications pour basse température (35 °C)
(2) Calcul effectué avec un débit d'eau FIXE et une température de sortie VARIABLE.

DONNÉES ÉLECTRIQUES

Taille			1251	1401	1402	1601	1602	1801	1802	2002	2202
Données électriques											
Courant maximal (FLA)	A,E	A	209,0	242,0	276,0	258,0	276,0	316,0	325,0	352,0	370,0
Courant de démarrage (LRA)	A,E	A	327,0	387,0	251,0	431,0	251,0	472,0	305,0	313,0	350,0

Taille			2352	2502	2652	2802	3002	3202	3402	3602
Données électriques										
Courant maximal (FLA)	A,E	A	390,0	410,0	443,0	476,0	500,0	516,0	574,0	631,0
Courant de démarrage (LRA)	A,E	A	365,0	436,0	461,0	521,0	534,0	578,0	612,0	653,0

DONNÉES TECHNIQUES GÉNÉRALES

Taille			1251	1401	1402	1601	1602	1801	1802	2002	2202
Compresseur											
Type	A,E	Type	Vis								
Nombre	A,E	n°	1	1	2	1	2	1	2	2	2
Circuits	A,E	n°	1	1	2	1	2	1	2	2	2
Réfrigérant	A,E	Type	R134a								
Échangeur côté installation											
Type	A,E	Type	Faisceau tubulaire								
Nombre	A,E	n°	1	1	2	1	2	1	2	2	1
Raccords hydrauliques côté installation											
Raccords (in/out)	A,E	Type	Joints rainuré								
Raccords (in/out)	A,E	Ø	6″								
Ventilateur											
Type	A,E	Type	Axial								
Moteur ventilateur	A	Type	Asynchrone								
	E	Type	Asynchrone avec coupure de phase								
Nombre	A,E	n°	6	6	6	6	6	8	8	10	10
Dèbit d'air	A	m^3/h	117600	117600	117600	112200	112200	156000	153200	196000	196000
	E	m^3/h	82320	117600	82320	78540	78540	109200	107240	137200	137200
Données sonores calculées en mode refroidissement (1)											
Niveau de puissance sonore	A	dB(A)	94,0	94,0	94,0	95,0	95,0	96,0	96,0	97,0	97,0
	E	dB(A)	89,0	89,0	89,0	90,0	90,0	91,0	91,0	92,0	92,0
Niveau de pression sonore (10 m)	A	dB(A)	62,0	62,0	62,0	63,0	63,0	64,0	64,0	64,0	64,0
	E	dB(A)	57,0	57,0	57,0	58,0	58,0	59,0	59,0	59,0	59,0

(1) Puissance acoustique: calculée sur la base des mesures effectuées en accord avec la norme UNI EN ISO 9614-2, conformément aux conditions requises de la certification Eurovent.; Pression sonore mesurée en champ libre, à 10 m de la surface externe de l'unité , (conformément à la norme UNI EN ISO 3744)

Taille			2352	2502	2652	2802	3002	3202	3402	3602
Compresseur										
Type	A,E	Type	Vis							
Nombre	A,E	n°	2	2	2	2	2	2	2	2
Circuits	A,E	n°	2	2	2	2	2	2	2	2
Réfrigérant	A,E	Type	R134a							
Échangeur côté installation										
Type	A,E	Type	Faisceau tubulaire							
Nombre	A,E	n°	1	1	1	1	2	2	2	2
Raccords hydrauliques côté installation										
Raccords (in/out)	A,E	Type	Joints rainuré							
Raccords (in/out)	A,E	Ø	6″							
Ventilateur										
Type	A,E	Type	Axial							
Moteur ventilateur	A	Type	Asynchrone							
	E	Type	Asynchrone avec coupure de phase							
Nombre	A,E	n°	10	10	10	10	12	12	14	16
Dèbit d'air	A	m^3/h	196000	196000	191500	187000	229800	224400	268200	312000
	E	m^3/h	137200	137200	134050	130900	196140	157080	187740	218400
Données sonores calculées en mode refroidissement (1)										
Niveau de puissance sonore	A	dB(A)	97,0	97,0	97,0	97,0	97,0	98,0	99,0	99,0
	E	dB(A)	92,0	92,0	92,0	92,0	92,0	93,0	94,0	94,0
Niveau de pression sonore (10 m)	A	dB(A)	64,0	65,0	65,0	65,0	64,0	65,0	66,0	66,0
	E	dB(A)	59,0	60,0	60,0	60,0	59,0	60,0	61,0	61,0

(1) Puissance acoustique: calculée sur la base des mesures effectuées en accord avec la norme UNI EN ISO 9614-2, conformément aux conditions requises de la certification Eurovent.; Pression sonore mesurée en champ libre, à 10 m de la surface externe de l'unité , (conformément à la norme UNI EN ISO 3744)

DIMENSIONS

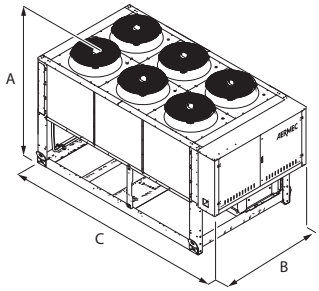

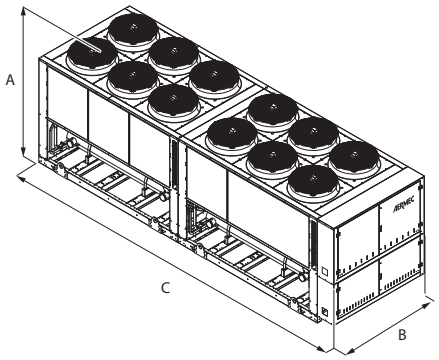

Taille			1251	1401	1402	1601	1602	1801	1802	2002	2202	2352	2502	2652	2802	3002	3202	3402	3602
Dimensions et poids																			
A	A,E	mm	2450	2450	2450	2450	2450	2450	2450	2450	2450	2450	2450	2450	2450	2450	2450	2450	2450
B	A,E	mm	2200	2200	2200	2200	2200	2200	2200	2200	2200	2200	2200	2200	2200	2200	2200	2200	2200
C	A,E	mm	3780	3780	3780	3780	3780	4770	4770	5750	5750	5750	5750	5750	5750	7160	7160	8150	8150
Poids																			
Sans kit hydraulique	A,E	kg	3245	3280	3570	3435	3835	4115	4005	4385	4570	4940	5265	5470	5610	6540	6745	7425	8105

Aermec se réserve la faculté d'apporter, à tout instant, toute modification retenue nécessaire à l'amélioration du produit, avec variation éventuelle des données techniques correspondantes.

Aermec S.p.A.
Via Roma, 996 - 37040 Bevilacqua (VR) - Italia
Tel. 0442633111 - Telefax 044293577
www.aermec.com

NSG

Groupe d'eau glacée à condensation par air

Puissance frigorifique 228 ÷ 1580 kW

- **Microchannel coil**
- **Rendements élevés même aux charges partielles**
- **Modalité night mode**



DESCRIPTION

Groupe d'eau glacée pour la production d'eau glacée pour satisfaire les besoins de climatisation dans les ensembles résidentiels , commerciales ou industrielles. Ce sont des unités pour l'extérieur avec des compresseurs à vis, ventilateurs axiaux, batteries à micro-canal et échangeurs multitubulaires.
Dans le unite avec désurchauffeur, il est également possible de produire gratuitement de l'eau chaude.
Le socle, la structure et les panneaux sont en acier traité avec des peintures de polyester RAL 9003.

VERSIONS

° Standard
A A haute efficacité
E A haute efficacité silencieuse
L Standard silenceuse
N A très haute efficacité, silencieuse
U A très haute efficacité

CARACTÉRISTIQUES

Réfrigérant HFO R1234ze

Le gaz HFO R1234ze est un mélange caractérisé:
da ODP = 0 e GWP (Global Warming Potential) = 7, R134a GWP = 1430;
avec des propriétés thermodynamiques garantissant, voire améliorant, les rendements obtenus avec les réfrigérants HFC.

Unité bi-tri circuit

La gamme comprend des unités équipées de 2 à 3 circuits de réfrigérant, conçues pour fournir des performances maximales, même à des charges partielles, et pour garantir la continuité du fonctionnement en cas d'arrêt de l'un des circuits.

Aluminium micro-canal

Les batteries de condensation à microcanal en aluminium assurent des niveaux d'efficacité élevés, des quantités de fluide frigorigène réduites et une réduction du poids de l'unité. Le traitement « O » disponible dans le configurateur assure des résistances élevées à la corrosion même dans les milieu les plus agressifs.

Vanne d'expansion électronique

La possibilité d'utiliser le détendeur thermostatique électronique, apporte d'importants bénéfices, particulièrement lorsque le réfrigérateur travaille aux charges partielles pour l'avantage du rendement énergétique de l'unité.

Kit hydraulique intégré

Le groupe hydraulique intégré optionnel contient les composants hydrauliques principaux ; il est disponible dans différentes configurations avec une ou deux pompes, à faible ou grande hauteur d'élévation et une accumulation inertielle, pour avoir aussi une solution d'économie et un'installation finale simple .

CONTRÔLE

Réglage par microprocesseur équipé de clavier et écran LCD, qui permet une consultation facile et une intervention sur l'unité grâce au menu disponible en plusieurs langues.

— La présence d'une horloge de programmation permet de définir des tranches horaires de fonctionnement et un éventuel deuxième point de consigne.
— La thermorégulation s'effectue avec la logique proportionnelle intégrale, sur la base de la température de sortie de l'eau.
— **Modalité Night Mode:** il est possible de configurer un profil de fonctionnement silencieux. Option parfaite, par exemple, pour le fonctionnement nocturne, parce qu'elle garantit un plus grand confort acoustique pendant les heures du soir, et un rendement élevé pendant les heures de plus grande charge. **Pour la modalité Night Mode, dans les versions standard, l'accessoire DCPX (de série dans les versions silencieuses) ou le ventilateur inverseur « J » sont obligatoires "J".**

ACCESSOIRES

AER485P1 x n° 2: Interface RS-485 pour systèmes de supervision avec protocole MODBUS
AER485P1 x n° 3: Interface RS-485 pour systèmes de supervision avec protocole MODBUS
AERBACP: Interface de communication Ethernet pour les protocoles Bacnet/IP, Modbus TCP/IP, SNMP
AERNET: Le dispositif permet d'effectuer le contrôle, la gestion et le suivi à distance d'un groupe d'eau glacée avec un PC, un smartphone ou une tablette via

une connexion Cloud. AERNET remplit la fonction de Master tandis que chaque unité connectée est configurée en Slave, jusqu'à un maximum de 6 unités ; avec un simple clic, il est également possible d'enregistrer, sur son propre terminal, un fichier journal contenant toutes les données des unités connectées pour d'éventuelles analyses postérieures.

AERSET: Permet de compenser automatiquement les points de consigne de l'unité à laquelle il est raccordé, en utilisant un signal 0-10 V en MODBUS en entrée. Accessoire obligatoire MODU-485BL.

DCPX: Dispositif pour contrôler la température de condensation, avec modulation en continu de la vitesse du ventilateur par le transducteur de pression.

MULTICHILLER_EVO: Système de contrôle pour la commande, l'allumage et l'extinction de chaque groupe d'eau glacée dans un système où plusieurs appareils sont installés en parallèle, en assurant toujours un débit constant de l'évaporateur.

PRV3: Il permet d'effectuer à distance les opérations de commande du refroidisseur.

DCPX: Dispositif pour contrôler la température de condensation, avec modulation en continu de la vitesse du ventilateur par le transducteur de pression.

AVX: Supports antivibration à ressort.

ACCESSOIRES MONTÉS EN USINE

RIF: Resynchroniseur de courant. Branché en parallèle au moteur, il permet une réduction de l'intensité de fonctionnement (environ 10%).

GP_: Kit grilles anti-intrusion

KRS: Résistance électrique échangeurs

COMPATIBILITÉ DES ACCESSOIRES

Modèle	Ver	1402	1602	1802	2002	2202	2352	2502	2652	2802	3002	3202	3402	3602	3902
AER485P1 x n° 2 (1)	°,A,E,L,N,U	•	•	•	•	•	•	•	•	•	•	•	•	•	•
AERBACP	°,A,E,L,N,U	•	•	•	•	•	•	•	•	•	•	•	•	•	•
AERNET	°,A,E,L,N,U	•	•	•	•	•	•	•	•	•	•	•	•	•	•
AERSET	°,A,E,L,N,U	•	•	•	•	•	•	•	•	•	•	•	•	•	•
MULTICHILLER_EVO	°,A,E,L,N,U	•	•	•	•	•	•	•	•	•	•	•	•	•	•
PRV3	°,A,E,L,N,U	•	•	•	•	•	•	•	•	•	•	•	•	•	•

Modèle	Ver	4202	4502	4802	5202	5602	6002	6402	6503	6703	6903	7203	8403	9603
AER485P1 x n° 2 (1)	°,A,E,L,N,U	•	•	•	•	•	•	•						
AER485P1 x n° 3 (1)	°,A,L								•	•	•	•	•	•
	E,U								•	•	•	•		
	N								•					
AERBACP	°,A,L	•	•	•	•	•	•	•	•	•	•	•	•	•
	E,U	•	•	•	•	•	•	•	•	•	•	•		
	N	•	•	•	•	•	•	•	•					
AERNET	°,A,L	•	•	•	•	•	•	•	•	•	•	•	•	•
	E,U	•	•	•	•	•	•	•	•	•	•	•		
	N	•	•	•	•	•	•	•	•					
AERSET	°,A,L	•	•	•	•	•	•	•	•	•	•	•	•	•
	E,U	•	•	•	•	•	•	•	•	•	•	•		
	N	•	•	•	•	•	•	•	•					
MULTICHILLER_EVO	°,A,L	•	•	•	•	•	•	•	•	•	•	•	•	•
	E,U	•	•	•	•	•	•	•	•	•	•	•		
	N	•	•	•	•	•	•	•	•					
PRV3	°,A,L	•	•	•	•	•	•	•	•	•	•	•	•	•
	E,U	•	•	•	•	•	•	•	•	•	•	•		
	N	•	•	•	•	•	•	•	•					

(1) x n°_ Quantité de l'accessoire à prévoir.

Contrôle la température de condensation

Ver	1402	1602	1802	2002	2202	2352	2502	2652	2802	3002
Ventilateurs: M										
°	DCPX110	DCPX110	DCPX110	DCPX110	DCPX110	DCPX110	DCPX110	DCPX111	DCPX111	DCPX112
A	DCPX111	DCPX111	DCPX111	DCPX111	DCPX112	DCPX112	DCPX112	DCPX113	DCPX113	DCPX113
E,L,N	De Série	De Série	De Série	De Série	De Série	De Série	De Série	De Série	De Série	De Série
U	DCPX111	DCPX111	DCPX112	DCPX112	DCPX113	DCPX113	DCPX114	DCPX114	DCPX114	DCPX114

Ver	3202	3402	3602	3902	4202	4502	4802	5202	5602	6002
Ventilateurs: M										
°	DCPX112	DCPX112	DCPX112	DCPX113	DCPX113	DCPX114	DCPX114	DCPX115	DCPX115	DCPX115
A	DCPX113	DCPX114	DCPX114	DCPX115	DCPX115	DCPX116	DCPX116	DCPX116	DCPX117	DCPX118
E,L,N	De Série	De Série	De Série	De Série	De Série	De Série	De Série	De Série	De Série	De Série
U	DCPX114	DCPX115	DCPX115	DCPX116	DCPX117	DCPX117	DCPX118	DCPX119	DCPX130	DCPX131

Ver	6402	6503	6703	6903	7203	8403	9603
Ventilateurs: M							
°	DCPX116	DCPX135+DCPX113	DCPX135+DCPX113	DCPX125+DCPX114	DCPX114+DCPX136	DCPX114+DCPX136	DCPX114+DCPX136
A	DCPX118	DCPX115+DCPX136	DCPX115+DCPX136	DCPX116+DCPX136	DCPX116+DCPX136	DCPX117+DCPX136	-
E,N	De Série	De Série	De Série	De Série	De Série	-	-
L	De Série	De Série	De Série	De Série	De Série	De Série	De Série
U	DCPX132	DCPX116+DCPX137	DCPX117+DCPX137	DCPX117+DCPX137	DCPX118+DCPX137	-	-

L'accessoire ne peut pas être monté sur les configurations indiquées avec -

Support antivibratoires

Ver	1402	1602	1802	2002	2202	2352	2502	2652	2802	3002	3202	3402	3602	3902
Kit hydraulique intégré: 00														
°	AVX962	AVX962	AVX962	AVX963	AVX963	AVX963	AVX963	AVX968	AVX968	AVX966	AVX966	AVX966	AVX966	AVX965
A,L	AVX963	AVX963	AVX963	AVX963	AVX964	AVX964	AVX966	AVX965	AVX965	AVX970	AVX965	AVX967	AVX967	AVX969
E,U	AVX963	AVX963	AVX964	AVX966	AVX966	AVX965	AVX965	AVX967	AVX967	AVX967	AVX967	AVX969	AVX969	AVX971
N	AVX964	AVX964	AVX987	AVX965	AVX965	AVX967	AVX967	AVX969	AVX969	AVX969	AVX969	AVX971	AVX961	AVX972

Ver	4202	4502	4802	5202	5602	6002	6402	6503	6703	6903	7203	8403	9603
Kit hydraulique intégré: 00													
°	AVX965	AVX967	AVX967	AVX969	AVX969	AVX969	AVX971	AVX978	AVX978	AVX983	AVX984	AVX984	AVX984
A,L	AVX969	AVX971	AVX971	AVX971	AVX961	AVX972	AVX972	AVX979	AVX979	AVX980	AVX980	AVX986	AVX981
E,U	AVX961	AVX961	AVX972	AVX972	AVX976	AVX973	AVX974	AVX980	AVX982	AVX982	AVX985	-	-
N	AVX972	AVX973	AVX974	AVX975	AVX977	AVX977	AVX977	AVX981	-	-	-	-	-

Resynchroniseur de courant

Ver	1402	1602	1802	2002	2202	2352	2502	2652	2802	3002	3202	3402	3602	3902
°,A,E,L,N,U	RIF (1)	RIF (1)	RIF (1)	RIF (1)	RIF (1)	RIF (1)	RIF (1)	RIF (1)	RIF (1)	RIF (1)	RIF (1)	RIF (1)	RIF (1)	RIF (1)

(1) Contacter le siège
Le fond gris indique les accessoires montés en usine

Ver	4202	4502	4802	5202	5602	6002	6402	6503	6703	6903	7203	8403	9603
°,A,L	RIF (1)	RIF (1)	RIF (1)	RIF (1)	RIF (1)	RIF (1)	RIF (1)	RIF (1)	RIF (1)	RIF (1)	RIF (1)	RIF (1)	RIF (1)
E,U	RIF (1)	RIF (1)	RIF (1)	RIF (1)	RIF (1)	RIF (1)	RIF (1)	RIF (1)	RIF (1)	RIF (1)	RIF (1)	-	-
N	RIF (1)	RIF (1)	RIF (1)	RIF (1)	RIF (1)	RIF (1)	RIF (1)	RIF (1)	-	-	-	-	-

(1) Contacter le siège
Le fond gris indique les accessoires montés en usine

Grilles anti-intrusion

Ver	1402	1602	1802	2002	2202	2352	2502	2652	2802	3002	3202	3402	3602	3902
°	GP3V	GP3V	GP3V	GP4V	GP4V	GP4V	GP4V	GP4V	GP4V	GP5V	GP5V	GP5V	GP5V	GP6V
A	GP4V	GP4V	GP4V	GP5V	GP5V	GP5V	GP5V	GP6V	GP6V	GP6V	GP6V	GP7V	GP7V	GP8V
E,U	GP4V	GP4V	GP5V	GP5V	GP5V	GP6V	GP6V	GP7V	GP7V	GP7V	GP7V	GP8V	GP8V	GP9V
L	GP4V	GP4V	GP4V	GP4V	GP5V	GP5V	GP5V	GP6V	GP6V	GP6V	GP6V	GP7V	GP7V	GP8V
N	GP5V	GP5V	GP6V	GP6V	GP6V	GP7V	GP7V	GP8V	GP8V	GP8V	GP8V	GP9V	GP10V	GP11V

Le fond gris indique les accessoires montés en usine

Ver	4202	4502	4802	5202	5602	6002	6402	6503	6703	6903	7203	8403	9603
°	GP6V	GP7V	GP7V	GP8V	GP8V	GP8V	GP9V	GP9V	GP9V	GP10V	GP11V	GP11V	GP11V
A,L	GP8V	GP9V	GP9V	GP9V	GP10V	GP11V	GP11V	GP4V+GP8V	GP4V+GP8V	GP5V+GP9V	GP5V+GP9V	GP5V+GP10V	GP6V+GP11V
E,U	GP10V	GP10V	GP11V	GP11V	GP6V+GP6V	GP6V+GP7V	GP7V+GP7V	GP5V+GP9V	GP5V+GP10V	GP5V+GP10V	GP6V+GP11V	-	-
N	GP11V	GP6V+GP7V	GP7V+GP7V	GP7V+GP8V	GP8V+GP8V	GP8V+GP8V	GP8V+GP8V	GP6V+GP11V	-	-	-	-	-

Le fond gris indique les accessoires montés en usine

Résistance échangeurs

Ver	1402	1602	1802	2002	2202	2352	2502	2652	2802	3002
°,A,L	KRS22	KRS22	KRS23	KRS23	KRS23	KRS23	KRS23	KRS23	KRS23	KRS23
E,N,U	KRS23	KRS23	KRS23	KRS23	KRS23	KRS23	KRS23	KRS23	KRS23	KRS23

Le fond gris indique les accessoires montés en usine

Ver	3202	3402	3602	3902	4202	4502	4802	5202	5602	6002
°	KRS23	KRS23	KRS23	KRS23	KRS23	KRS23	KRS24	KRS24	KRS24	KRS24
A,L	KRS23	KRS24	KRS24	KRS24	KRS24	KRS24	KRS24	KRS24	KRS24	KRS24
E,U	KRS23	KRS24	KRS24	KRS24	KRS24	KRS24	KRS24	KRS24	KRS23+KRS23	KRS23+KRS23
N	KRS23	KRS24	KRS24	KRS24	KRS24	KRS24	KRS23+KRS23	KRS23+KRS23	KRS23+KRS23	KRS23+KRS23

Le fond gris indique les accessoires montés en usine

Ver	6402	6503	6703	6903	7203	8403	9603
°	KRS24	KRS24	KRS24	KRS24	KRS24	KRS24	KRS24
A,L	KRS24	KRS23+KRS24	KRS23+KRS24	KRS23+KRS24	KRS23+KRS24	KRS23+KRS24	KRS23+KRS24
E,U	KRS23+KRS23	KRS23+KRS24	KRS23+KRS24	KRS23+KRS24	KRS23+KRS24	-	-
N	KRS23+KRS23	KRS23+KRS24	-	-	-	-	-

Le fond gris indique les accessoires montés en usine

CONFIGURATEUR

Champ	Description
1,2,3	**NSG**
4,5,6,7	**Taille** 1402, 1602, 1802, 2002, 2202, 2352, 2502, 2652, 2802, 3002, 3202, 3402, 3602, 3902, 4202, 4502, 4802, 5202, 5602, 6002, 6402, 6503, 6703, 6903, 7203, 8403, 9603
8	**Champ d'utilisation**
X	Détendeur thermostatique électronique (1)
Z	Détendeur thermostatique électronique pour basse température (2)
9	**Modèle**
°	Seul froid
10	**Récupération de chaleur**
°	Sans récupération de chaleur
D	Avec désurchauffeur (3)
T	Avec récupération total (4)
11	**Version**
°	Standard
A	A haute efficacité
E	A haute efficacité silencieuse
L	Standard silenceuse
N	A très haute efficacité, silencieuse
U	A très haute efficacité
12	**Batteries**
°	Aluminium micro-canal
O	Painted aluminium microchannel
R	Cuivre - cuivre
S	Cuivre - cuivre étamé
V	En cuivre - aluminium verni
13	**Ventilateurs**
J	Inverter
M	Majoré
14	**Alimentation**
°	400V~3 50Hz avec fusibles
2	230V~3 50Hz avec fusibles (5)
4	230V~3 50Hz avec disjoncteurs magnétothermiques (5)
5	500V~3 50Hz avec fusibles (6)
8	400V~3 50Hz avec disjoncteurs magnétothermiques
9	500V~3 50Hz avec disjoncteurs magnétothermiques (6)
15,16	**Kit hydraulique intégré**

Champ	Description
00	Sans kit hydraulique
	Kit avec n°1 pompe
PA	Pompe A
PB	Pompe B
PC	Pompe C
PD	Pompe D
PE	Pompe E
PF	Pompe F
PG	Pompe G
PH	Pompe H
PI	Pompe I
PJ	Pompe J (7)
	Kit avec n°1 pump + pompe de réserve
DA	Pompe A + pompe de réserve
DB	Pompe B + pompe de réserve
DC	Pompe C + pompe de réserve
DD	Pompe D + pompe de réserve
DE	Pompe E + pompe de réserve
DF	Pompe F + pompe de réserve
DG	Pompe G + pompe de réserve
DH	Pompe H + pompe de réserve
DI	Pompe I + pompe de réserve
DJ	Pompe J + pompe de réserve (7)
	Kit avec n° 2 pompe
TF	Pompe double F (8)
TG	Pompe double G (8)
TH	Pompe double H (8)
TI	Pompe double I (8)
TJ	Pompe double J (8)

(1) Eau produite de 0 °C jusqu'à 15 °C
(2) Eau produite de 0 °C jusqu'à -8 °C
(3) À l'entrée de l'échangeur, il est nécessaire de garantir en permanence une température de l'eau non inférieure à 35 °C.
(4) À l'entrée de l'échangeur, il est nécessaire de garantir en permanence une température de l'eau non inférieure à 35 °C. Les modèles 1402° - 1602° - 1802° avec la récupération totale ne peuvent pas être configurés avec le kit hydraulique intégré. Pour toutes les autres tailles et versions, l'évaluation doit être effectuée lors de la commande.
(5) Seulement pour les tailles de 1402 à 2202
(6) Seulement pour les tailles de 1402 à 3202
(7) Pour toutes les combinaisons avec la pompe J, veuillez contacter le siège.
(8) Les tailles de 5603 à 9603 ne peuvent contenir que des kits hydrauliques "TF - TG - TH- TI - TJ"

DONNÉES TECHNIQUES

***NSG* - °**

Taille		1402	1602	1802	2002	2202	2352	2502	2652	2802	3002	3202	3402	3602	3902
Performances en mode refroidissement 12 °C / 7 °C (1)															
Puissance frigorifique	kW	228,6	261,3	297,8	334,1	358,6	389,8	402,8	443,7	462,6	506,3	531,6	566,5	623,6	676,0
Puissance absorbée	kW	74,3	85,8	100,4	108,3	119,9	129,9	138,2	151,6	162,6	167,0	175,7	193,9	214,9	228,2
Courant total absorbé froid	A	138,0	156,0	174,0	192,0	214,0	233,0	248,0	271,0	289,0	297,0	309,0	332,0	359,0	390,0
EER	W/W	3,08	3,05	2,97	3,08	2,99	3,00	2,91	2,93	2,85	3,03	3,02	2,92	2,90	2,96
Débit eau côté installation	l/h	39316	44954	51218	57461	61665	67027	69255	76286	79541	87045	91392	97398	107202	116226
Pertes de charge côté installation	kPa	14	18	16	21	24	20	22	18	19	17	19	21	24	29

(1) Données EN 14511:2022 ; Eau échangeur côté installation 12 °C / 7 °C ; Air extérieur 35 °C

Taille		4202	4502	4802	5202	5602	6002	6402	6503	6703	6903	7203	8403	9603
Performances en mode refroidissement 12 °C / 7 °C (1)														
Puissance frigorifique	kW	739,5	792,4	835,2	874,9	897,0	942,5	989,1	1060,2	1095,1	1215,2	1268,8	1333,1	1410,0
Puissance absorbée	kW	251,7	263,0	281,6	288,8	302,5	320,8	329,9	355,3	375,5	407,7	419,3	461,7	512,0
Courant total absorbé froid	A	434,0	454,0	482,0	500,0	524,0	558,0	581,0	609,0	649,0	701,0	728,0	805,0	900,0
EER	W/W	2,94	3,01	2,97	3,03	2,97	2,94	3,00	2,98	2,92	2,98	3,03	2,89	2,75
Débit eau côté installation	l/h	127152	136250	143578	150403	154212	162036	170045	182263	188254	208871	218093	229141	242359
Pertes de charge côté installation	kPa	33	38	28	31	33	38	42	29	31	20	22	25	28

(1) Données EN 14511:2022 ; Eau échangeur côté installation 12 °C / 7 °C ; Air extérieur 35 °C

NSG - L

Taille		1402	1602	1802	2002	2202	2352	2502	2652	2802	3002	3202	3402	3602	3902
Performances en mode refroidissement 12 °C / 7 °C (1)															
Puissance frigorifique	kW	227,7	261,7	298,7	335,0	373,6	386,8	415,2	446,3	476,8	498,0	546,8	602,0	645,3	707,0
Puissance absorbée	kW	72,7	84,0	98,1	112,6	120,1	128,4	138,3	144,3	155,8	165,4	179,1	193,2	212,5	231,2
Courant total absorbé froid	A	131,0	148,0	165,0	192,0	208,0	224,0	242,0	252,0	270,0	284,0	303,0	318,0	342,0	375,0
EER	W/W	3,13	3,12	3,04	2,97	3,11	3,01	3,00	3,09	3,06	3,01	3,05	3,12	3,04	3,06
Débit eau côté installation	l/h	39167	45014	51371	57614	64237	66506	71390	76738	81966	85616	94000	103492	110929	121547
Pertes de charge côté installation	kPa	15	18	17	15	19	20	16	19	16	17	19	15	18	22

(1) Données EN 14511:2022 ; Eau échangeur côté installation 12 °C / 7 °C ; Air extérieur 35 °C

Taille		4202	4502	4802	5202	5602	6002	6402	6503	6703	6903	7203	8403	9603
Performances en mode refroidissement 12 °C / 7 °C (1)														
Puissance frigorifique	kW	743,5	806,3	841,6	893,3	933,8	982,7	1023,0	1083,7	1120,2	1222,9	1269,4	1383,5	1517,2 (2)
Puissance absorbée	kW	252,4	266,7	283,5	297,7	306,0	315,5	334,5	357,8	379,1	402,0	421,5	465,5	504,7
Courant total absorbé froid	A	416,0	437,0	465,0	490,0	507,0	533,0	563,0	583,0	623,0	670,0	699,0	763,0	848,0
EER	W/W	2,95	3,02	2,97	3,00	3,05	3,12	3,06	3,03	2,96	3,04	3,01	2,97	3,01
Débit eau côté installation	l/h	127821	138615	144692	153568	160522	168943	175872	186277	192550	210223	218211	237808	260789
Pertes de charge côté installation	kPa	24	31	33	24	26	31	33	22	24	31	33	26	32

(1) Données EN 14511:2022 ; Eau échangeur côté installation 12 °C / 7 °C ; Air extérieur 35 °C
(2) Unité non certifiée Eurovent car elle dépasse 1500 kW

NSG - A

Taille		1402	1602	1802	2002	2202	2352	2502	2652	2802	3002	3202	3402	3602	3902
Performances en mode refroidissement 12 °C / 7 °C (1)															
Puissance frigorifique	kW	233,0	267,3	306,8	346,4	383,4	397,6	429,0	458,6	491,7	511,7	561,1	619,9	669,1	731,1
Puissance absorbée	kW	73,5	83,8	96,7	109,8	118,4	126,0	134,9	142,3	152,7	160,7	171,9	187,9	206,4	224,9
Courant total absorbé froid	A	139,0	155,0	170,0	195,0	214,0	229,0	246,0	260,0	276,0	287,0	303,0	322,0	344,0	380,0
EER	W/W	3,17	3,19	3,17	3,15	3,24	3,16	3,18	3,22	3,22	3,18	3,26	3,30	3,24	3,25
Débit eau côté installation	l/h	40072	45975	52777	59582	65922	68370	73757	78851	84535	87974	96463	106561	115027	125681
Pertes de charge côté installation	kPa	15	19	18	16	20	22	17	20	16	18	20	16	19	24

(1) Données EN 14511:2022 ; Eau échangeur côté installation 12 °C / 7 °C ; Air extérieur 35 °C

Taille		4202	4502	4802	5202	5602	6002	6402	6503	6703	6903	7203	8403	9603
Performances en mode refroidissement 12 °C / 7 °C (1)														
Puissance frigorifique	kW	770,4	833,7	872,2	923,2	961,9	1011,0	1053,8	1121,6	1160,9	1263,4	1313,4	1432,8	1580,6 (2)
Puissance absorbée	kW	243,7	258,6	273,6	291,5	301,9	312,6	330,2	347,1	365,9	390,3	408,0	451,1	495,6
Courant total absorbé froid	A	417,0	440,0	466,0	502,0	524,0	554,0	583,0	588,0	625,0	676,0	701,0	769,0	866,0
EER	W/W	3,16	3,22	3,19	3,17	3,19	3,23	3,19	3,23	3,17	3,24	3,22	3,18	3,19
Débit eau côté installation	l/h	132447	143336	149960	158709	165357	173799	181161	192795	199561	217184	225782	246285	271702
Pertes de charge côté installation	kPa	26	33	36	26	28	33	35	24	26	33	36	27	35

(1) Données EN 14511:2022 ; Eau échangeur côté installation 12 °C / 7 °C ; Air extérieur 35 °C
(2) Unité non certifiée Eurovent car elle dépasse 1500 kW

NSG - E

Taille		1402	1602	1802	2002	2202	2352	2502	2652	2802	3002	3202	3402	3602	3902
Performances en mode refroidissement 12 °C / 7 °C (1)															
Puissance frigorifique	kW	243,5	281,0	317,4	359,0	387,6	413,2	428,5	471,9	494,2	514,3	550,0	608,1	654,7	714,4
Puissance absorbée	kW	73,6	86,3	96,5	111,1	122,0	126,7	133,3	144,0	153,3	160,2	172,1	188,9	204,8	222,5
Courant total absorbé froid	A	133,0	152,0	163,0	189,0	211,0	222,0	237,0	251,0	267,0	279,0	293,0	310,0	334,0	368,0
EER	W/W	3,31	3,26	3,29	3,23	3,18	3,26	3,21	3,28	3,22	3,21	3,20	3,22	3,20	3,21
Débit eau côté installation	l/h	41877	48309	54578	61723	66638	71045	73675	81134	84968	88414	94560	104538	112548	122817
Pertes de charge côté installation	kPa	12	11	14	9	11	12	13	15	16	18	19	16	18	23

(1) Données EN 14511:2022 ; Eau échangeur côté installation 12 °C / 7 °C ; Air extérieur 35 °C

Taille		4202	4502	4802	5202	5602	6002	6402	6503	6703	6903	7203	8403	9603
Performances en mode refroidissement 12 °C / 7 °C (1)														
Puissance frigorifique	kW	764,3	813,2	877,0	900,7	944,8	1000,3	1028,9	1101,9	1151,7	1242,8	1300,9	-	-
Puissance absorbée	kW	236,0	255,6	273,4	283,8	292,9	310,2	318,7	343,0	357,9	392,1	407,8	-	-
Courant total absorbé froid	A	399,0	428,0	450,0	475,0	495,0	519,0	544,0	572,0	599,0	656,0	673,0	-	-
EER	W/W	3,24	3,18	3,21	3,17	3,23	3,22	3,23	3,21	3,22	3,17	3,19	-	-
Débit eau côté installation	l/h	131397	139814	150755	154839	162399	171941	176857	189402	197982	213642	223617	-	-
Pertes de charge côté installation	kPa	26	32	24	25	16	16	19	23	26	32	24	-	-

(1) Données EN 14511:2022 ; Eau échangeur côté installation 12 °C / 7 °C ; Air extérieur 35 °C

NSG - U

Taille		1402	1602	1802	2002	2202	2352	2502	2652	2802	3002	3202	3402	3602	3902
Performances en mode refroidissement 12 °C / 7 °C (1)															
Puissance frigorifique	kW	249,3	288,6	324,9	369,0	399,5	423,8	440,0	483,4	507,1	526,0	564,2	623,1	674,9	735,2
Puissance absorbée	kW	74,1	85,8	96,9	110,1	120,0	126,0	132,1	143,6	152,2	157,5	167,5	185,9	201,2	218,7
Courant total absorbé froid	A	141,0	158,0	172,0	196,0	217,0	231,0	246,0	263,0	277,0	287,0	298,0	319,0	342,0	377,0
EER	W/W	3,36	3,36	3,35	3,35	3,33	3,36	3,33	3,37	3,33	3,34	3,37	3,35	3,35	3,36
Débit eau côté installation	l/h	42866	49623	55869	63446	68694	72874	75659	83113	87181	90438	96990	107116	116011	126384
Pertes de charge côté installation	kPa	13	11	14	10	11	13	14	16	17	18	20	17	20	24

(1) Données EN 14511:2022 ; Eau échangeur côté installation 12 °C / 7 °C ; Air extérieur 35 °C

Taille		4202	4502	4802	5202	5602	6002	6402	6503	6703	6903	7203	8403	9603
Performances en mode refroidissement 12 °C / 7 °C (1)														
Puissance frigorifique	kW	784,5	837,2	901,8	927,6	971,1	1026,7	1054,7	1133,1	1182,5	1280,2	1339,0	-	-
Puissance absorbée	kW	232,3	250,1	268,3	277,9	288,3	306,2	315,5	337,3	352,2	383,1	399,1	-	-
Courant total absorbé froid	A	411,0	437,0	461,0	486,0	509,0	536,0	564,0	586,0	617,0	668,0	689,0	-	-
EER	W/W	3,38	3,35	3,36	3,34	3,37	3,35	3,34	3,36	3,36	3,34	3,36	-	-
Débit eau côté installation	l/h	134866	143931	155027	159459	166915	176480	181297	194780	203262	220062	230162	-	-
Pertes de charge côté installation	kPa	28	34	25	27	17	17	20	24	28	34	25	-	-

(1) Données EN 14511:2022 ; Eau échangeur côté installation 12 °C / 7 °C ; Air extérieur 35 °C

NSG - N

Taille		1402	1602	1802	2002	2202	2352	2502	2652	2802	3002	3202	3402	3602	3902
Performances en mode refroidissement 12 °C / 7 °C (1)															
Puissance frigorifique	kW	245,2	283,6	318,2	364,5	394,3	417,2	432,9	475,2	498,1	517,4	552,6	613,0	669,6	727,4
Puissance absorbée	kW	73,4	84,4	95,3	107,6	118,7	124,5	130,7	141,2	149,3	156,7	165,7	182,9	200,4	216,0
Courant total absorbé froid	A	132,0	149,0	162,0	185,0	207,0	219,0	234,0	249,0	264,0	274,0	287,0	306,0	324,0	359,0
EER	W/W	3,34	3,36	3,34	3,39	3,32	3,35	3,31	3,37	3,34	3,30	3,34	3,35	3,34	3,37
Débit eau côté installation	l/h	42156	48766	54716	62663	67797	71743	74443	81707	85643	88946	95006	105378	115107	125049
Pertes de charge côté installation	kPa	13	11	15	9	11	13	14	15	17	18	20	16	20	24

(1) Données EN 14511:2022 ; Eau échangeur côté installation 12 °C / 7 °C ; Air extérieur 35 °C

Taille		4202	4502	4802	5202	5602	6002	6402	6503	6703	6903	7203	8403	9603
Performances en mode refroidissement 12 °C / 7 °C (1)														
Puissance frigorifique	kW	766,9	834,2	880,8	925,4	961,2	1003,2	1036,3	1120,4	-	-	-	-	-
Puissance absorbée	kW	230,1	248,2	261,5	275,0	286,5	296,1	311,6	333,3	-	-	-	-	-
Courant total absorbé froid	A	395,0	413,0	435,0	458,0	480,0	509,0	537,0	557,0	-	-	-	-	-
EER	W/W	3,33	3,36	3,37	3,36	3,35	3,39	3,33	3,36	-	-	-	-	-
Débit eau côté installation	l/h	131846	143411	151421	159089	165211	172435	178132	192584	-	-	-	-	-
Pertes de charge côté installation	kPa	27	23	29	29	17	17	20	24	-	-	-	-	-

(1) Données EN 14511:2022 ; Eau échangeur côté installation 12 °C / 7 °C ; Air extérieur 35 °C

INDICES ÉNERGÉTIQUES (RÈG. (UE) 2016/2281)

Taille			1402	1602	1802	2002	2202	2352	2502	2652	2802	3002	3202	3402	3602	3902
Ventilateurs: M																
SEER - 12/7 (EN14825: 2018) (1)																
SEER	°,A,E,L,N,U	W/W	- (2)	- (2)	- (2)	- (2)	- (2)	- (2)	- (2)	- (2)	- (2)	- (2)	- (2)	- (2)	- (2)	- (2)
SEPR - (EN 14825: 2018) (3)																
SEPR	°	W/W	5,32	5,40	5,30	5,46	5,46	5,50	5,52	5,51	5,51	5,51	5,54	5,53	5,51	5,52
	A	W/W	5,53	5,59	5,47	5,51	5,59	5,56	5,55	5,56	5,57	5,51	5,53	5,59	5,57	5,58
	E	W/W	5,69	5,72	5,77	5,64	5,58	5,71	5,65	5,72	5,67	5,65	5,67	5,64	5,66	5,68
	L	W/W	5,46	5,56	5,43	5,53	5,54	5,52	5,52	5,52	5,55	5,55	5,75	5,61	5,52	5,52
	N	W/W	5,75	5,77	5,89	5,69	5,58	5,66	5,62	5,68	5,61	5,59	5,63	5,64	5,64	5,65
	U	W/W	5,73	5,78	5,81	5,70	5,65	5,76	5,71	5,77	5,72	5,70	5,72	5,70	5,72	5,74

(1) Calcul effectué avec un débit d'eau FIXE et une température de sortie VARIABLE.
(2) Ne rentrant pas dans le champ d'application de la norme (EN14825: 2018 pour les applications de confort, 12 °C/7 °C)
(3) Calcul effectué avec un débit d'eau FIXE.

Taille			4202	4502	4802	5202	5602	6002	6402	6503	6703	6903	7203	8403	9603
Ventilateurs: M															
SEER - 12/7 (EN14825: 2018) (1)															
SEER	°,A,E,L,N,U	W/W	- (2)	- (2)	- (2)	- (2)	- (2)	- (2)	- (2)	- (2)	- (2)	- (2)	- (2)	- (2)	- (2)
SEPR - (EN 14825: 2018) (3)															
SEPR	°	W/W	5,53	5,52	5,52	5,52	5,52	5,51	5,52	5,53	5,52	5,52	5,55	5,52	5,52
	A	W/W	5,51	5,56	5,55	5,52	5,55	5,56	5,52	5,65	5,59	5,69	5,66	5,60	5,65
	E	W/W	5,69	5,64	5,69	5,56	5,56	5,56	5,69	5,81	5,86	5,67	5,72	-	-
	L	W/W	5,53	5,51	5,52	5,51	5,54	5,54	5,54	5,63	5,59	5,66	5,65	5,62	5,66
	N	W/W	5,61	5,62	5,64	5,69	5,57	5,60	5,56	5,71	-	-	-	-	-
	U	W/W	5,76	5,71	5,75	5,64	5,63	5,63	5,74	5,86	5,89	5,73	5,77	-	-

(1) Calcul effectué avec un débit d'eau FIXE et une température de sortie VARIABLE.
(2) Ne rentrant pas dans le champ d'application de la norme (EN14825: 2018 pour les applications de confort, 12 °C/7 °C)
(3) Calcul effectué avec un débit d'eau FIXE.

Taille			1402	1602	1802	2002	2202	2352	2502	2652	2802	3002	3202	3402	3602	3902
Ventilateurs: J																
SEER - 12/7 (EN14825: 2018) (1)																
SEER	°	W/W	- (2)	- (2)	- (2)	- (2)	- (2)	- (2)	- (2)	- (2)	- (2)	- (2)	- (2)	- (2)	- (2)	- (2)
	A	W/W	4,43	4,40	4,48	4,54	4,51	4,54	4,56	4,56	4,56	4,56	4,57	4,57	4,56	4,57
	E	W/W	4,46	4,47	4,55	4,55	4,55	4,58	4,57	4,59	4,57	4,58	4,58	4,58	4,59	4,57
	L	W/W	4,41	4,38	4,47	4,51	4,50	4,54	4,56	4,56	4,56	4,56	4,56	4,56	4,56	4,56
	N	W/W	4,51	4,48	4,57	4,55	4,56	4,60	4,60	4,61	4,60	4,60	4,61	4,61	4,60	4,60
	U	W/W	4,48	4,47	4,56	4,57	4,56	4,58	4,57	4,59	4,58	4,59	4,59	4,59	4,60	4,58
SEPR - (EN 14825: 2018) (3)																
SEPR	°	W/W	5,32	5,40	5,30	5,46	5,46	5,50	5,52	5,51	5,51	5,51	5,54	5,53	5,51	5,52
	A	W/W	5,53	5,59	5,47	5,51	5,59	5,56	5,55	5,56	5,57	5,51	5,53	5,59	5,57	5,58
	E	W/W	5,69	5,72	5,77	5,64	5,58	5,71	5,65	5,72	5,67	5,65	5,67	5,64	5,66	5,68
	L	W/W	5,46	5,56	5,43	5,53	5,54	5,52	5,52	5,52	5,55	5,55	5,75	5,61	5,52	5,52
	N	W/W	5,75	5,77	5,89	5,69	5,58	5,66	5,62	5,68	5,61	5,59	5,63	5,64	5,64	5,65
	U	W/W	5,73	5,78	5,81	5,70	5,65	5,76	5,71	5,77	5,72	5,70	5,72	5,70	5,72	5,74

(1) Calcul effectué avec un débit d'eau FIXE et une température de sortie VARIABLE.
(2) Ne rentrant pas dans le champ d'application de la norme (EN14825: 2018 pour les applications de confort, 12 °C/7 °C)
(3) Calcul effectué avec un débit d'eau FIXE.

Taille			4202	4502	4802	5202	5602	6002	6402	6503	6703	6903	7203	8403	9603
Ventilateurs: J															
SEER - 12/7 (EN14825: 2018) (1)															
SEER	°	W/W	- (2)	- (2)	- (2)	- (2)	- (2)	- (2)	- (2)	- (2)	- (2)	- (2)	- (2)	- (2)	- (2)
	A	W/W	4,57	4,57	4,56	4,56	4,56	4,57	4,56	4,57	4,57	4,58	4,57	4,57	4,58
	E	W/W	4,58	4,56	4,59	4,57	4,59	4,57	4,58	4,60	4,61	4,58	4,60	-	-
	L	W/W	4,56	4,56	4,55	4,56	4,56	4,56	4,55	4,57	4,56	4,57	4,57	4,56	4,57
	N	W/W	4,60	4,59	4,61	4,60	4,60	4,59	4,60	4,62	-	-	-	-	-
	U	W/W	4,59	4,57	4,59	4,57	4,59	4,58	4,59	4,61	4,61	4,58	4,60	-	-
SEPR - (EN 14825: 2018) (3)															
SEPR	°	W/W	5,53	5,52	5,52	5,52	5,52	5,51	5,52	5,53	5,52	5,52	5,55	5,52	5,52
	A	W/W	5,51	5,56	5,55	5,52	5,55	5,56	5,52	5,65	5,59	5,69	5,66	5,60	5,65
	E	W/W	5,69	5,64	5,69	5,56	5,56	5,56	5,69	5,81	5,86	5,67	5,72	-	-
	L	W/W	5,53	5,51	5,52	5,51	5,54	5,54	5,54	5,63	5,59	5,66	5,65	5,62	5,66
	N	W/W	5,61	5,62	5,64	5,69	5,57	5,60	5,56	5,71	-	-	-	-	-
	U	W/W	5,76	5,71	5,75	5,64	5,63	5,63	5,74	5,86	5,89	5,73	5,77	-	-

(1) Calcul effectué avec un débit d'eau FIXE et une température de sortie VARIABLE.
(2) Ne rentrant pas dans le champ d'application de la norme (EN14825: 2018 pour les applications de confort, 12 °C/7 °C)
(3) Calcul effectué avec un débit d'eau FIXE.

DONNÉES ÉLECTRIQUES

Taille			1402	1602	1802	2002	2202	2352	2502	2652	2802	3002	3202	3402	3602	3902
Données électriques																
Courant maximal (FLA)	°	A	223,7	241,3	264,3	300,3	327,4	346,4	365,4	386,4	407,4	431,3	446,3	470,3	494,3	543,1
	A,L	A	232,6	250,2	273,2	300,3	336,3	355,3	374,3	404,1	425,1	440,1	455,1	488,0	512,0	560,9
	E,U	A	232,6	250,2	282,1	309,2	336,3	364,1	383,1	413,0	434,0	449,0	464,0	496,9	520,9	569,8
	N	A	241,5	259,1	290,9	318,0	345,1	373,0	392,0	421,9	442,9	457,9	472,9	505,8	538,7	593,4
Courant de démarrage (LRA)	°	A	252,0	287,1	329,4	376,3	395,0	442,0	459,0	486,0	493,7	597,6	636,2	665,2	661,2	791,0
	A,L	A	260,9	296,0	338,3	376,3	403,9	450,9	467,9	503,7	511,4	606,4	645,0	682,9	678,9	808,8
	E,U	A	260,9	296,0	347,2	385,2	403,9	459,7	476,7	512,6	520,3	615,3	653,9	691,8	687,8	817,7
	N	A	269,8	304,9	356,0	394,0	412,7	468,6	485,6	521,5	529,2	624,2	662,8	700,7	705,6	841,3

Taille			4202	4502	4802	5202	5602	6002	6402	6503	6703	6903	7203	8403	9603
Données électriques															
Courant maximal (FLA)	°	A	583,1	625,0	658,0	697,9	728,9	760,9	801,8	831,8	871,8	946,7	994,4	1087,4	1183,4
	A,L	A	600,9	642,8	675,8	706,8	746,7	793,4	825,4	864,3	904,3	988,1	1021,1	1122,9	1236,7
	E,U	A	618,7	651,7	699,4	730,4	770,3	811,2	852,1	882,1	930,9	996,9	1038,8	-	-
	N	A	633,4	684,2	726,1	765,9	805,8	837,8	869,8	908,7	-	-	-	-	-
Courant de démarrage (LRA)	°	A	821,3	894,2	914,2	1078,1	1097,9	1209,9	1249,8	993,9	1024,2	1117,1	1151,8	1346,4	1520,4
	A,L	A	839,1	912,0	932,0	1087,0	1115,7	1242,4	1273,4	1026,4	1056,7	1158,5	1178,5	1381,9	1573,7
	E,U	A	856,9	920,9	955,6	1110,6	1139,3	1260,2	1300,1	1044,2	1083,3	1167,3	1196,2	-	-
	N	A	871,6	953,4	982,3	1146,1	1174,8	1286,8	1317,8	1070,8	-	-	-	-	-

DONNÉES TECHNIQUES GÉNÉRALES

Taille			1402	1602	1802	2002	2202	2352	2502	2652	2802	3002	3202	3402	3602	3902
Compresseur																
Type	°,A,E,L,N,U	Type	Vis													
Nombre	°,A,E,L,N,U	n°	2	2	2	2	2	2	2	2	2	2	2	2	2	2
Circuits	°,A,E,L,N,U	n°	2	2	2	2	2	2	2	2	2	2	2	2	2	2
Réfrigérant	°,A,E,L,N,U	Type	R1234ze													

(1) La charge indiquée dans le tableau est une valeur estimée et préliminaire. La valeur finale de la charge de réfrigérant est indiquée sur la plaquette technique de l'unité. Pour plus d'informations, contacter le siège.

Taille			1402	1602	1802	2002	2202	2352	2502	2652	2802	3002	3202	3402	3602	3902
Charge de réfrigérant du circuit 1 (1)	°	kg	24,0	24,0	23,0	30,0	30,0	35,0	35,0	35,0	35,0	40,0	46,0	42,5	44,5	51,0
	A	kg	26,5	34,0	28,0	30,5	34,0	35,0	38,5	40,5	45,0	43,0	47,0	52,0	55,0	74,0
	E	kg	29,0	30,0	41,0	34,0	40,0	43,0	43,0	46,0	45,0	45,0	57,0	54,0	74,0	60,0
	L	kg	24,0	26,0	37,0	28,0	34,0	35,0	38,5	40,0	42,0	44,0	47,0	52,0	54,0	56,0
	N	kg	36,0	38,0	34,0	44,0	49,0	53,0	56,0	60,0	64,0	64,0	55,0	72,0	81,0	85,0
	U	kg	32,0	34,0	34,0	35,0	46,0	49,0	49,0	46,0	45,0	60,0	54,5	58,0	58,0	75,0
Charge de réfrigérant du circuit 2 (1)	°	kg	24,0	25,0	25,0	41,0	33,0	38,0	37,0	37,5	35,0	50,0	48,0	46,0	46,0	59,0
	A	kg	28,0	34,0	29,5	36,0	34,0	49,0	40,5	45,0	47,5	48,0	50,0	55,0	60,0	81,0
	E	kg	29,0	31,5	41,0	40,0	40,0	45,0	45,0	52,0	53,0	53,0	59,0	59,0	74,0	77,0
	L	kg	27,0	28,0	37,0	36,0	34,0	40,0	40,5	43,0	46,0	52,0	50,0	55,0	58,0	72,0
	N	kg	36,0	38,0	34,0	49,0	49,0	56,0	56,0	64,0	64,0	69,0	57,0	77,0	81,0	92,0
	U	kg	32,0	34,0	36,0	41,5	46,0	53,0	54,0	52,0	48,5	65,0	59,0	62,0	63,0	90,0
Charge de réfrigérant du circuit 3 (1)	°,A,E,L,N,U	kg	-	-	-	-	-	-	-	-	-	-	-	-	-	-
Échangeur côté installation																
Type	°,A,E,L,N,U	Type	Plaques													
Nombre	°,A,E,L,N,U	n°	1	1	1	1	1	1	1	1	1	1	1	1	1	1

(1) La charge indiquée dans le tableau est une valeur estimée et préliminaire. La valeur finale de la charge de réfrigérant est indiquée sur la plaquette technique de l'unité. Pour plus d'informations, contacter le siège.

Taille			4202	4502	4802	5202	5602	6002	6402	6503	6703	6903	7203	8403	9603
Compresseur															
Type	°,A,E,L,N,U	Type	Vis												
Nombre	°,A,L	n°	2	2	2	2	2	2	2	3	3	3	3	3	3
	E,U	n°	2	2	2	2	2	2	2	3	3	3	3	-	-
	N	n°	2	2	2	2	2	2	2	3	-	-	-	-	-
Circuits	°,A,L	n°	2	2	2	2	2	2	2	3	3	3	3	3	3
	E,U	n°	2	2	2	2	2	2	2	3	3	3	3	-	-
	N	n°	2	2	2	2	2	2	2	3	-	-	-	-	-
Réfrigérant	°,A,E,L,N,U	Type	R1234ze												
Charge de réfrigérant du circuit 1 (1)	°	kg	52,0	55,0	55,0	63,0	65,0	62,0	70,0	67,0	55,0	78,0	62,0	99,0	112,0
	A,L	kg	62,0	67,0	67,0	70,0	106,0	82,0	82,0	74,0	81,0	85,0	70,0	106,0	80,0
	E	kg	70,0	89,0	80,0	100,0	113,0	86,0	95,0	77,0	89,0	89,0	100,0	-	-
	N	kg	92,0	99,0	110,0	114,0	128,0	128,0	138,0	85,0	-	-	-	-	-
	U	kg	70,0	89,0	80,0	85,0	113,0	86,0	95,0	77,0	89,0	89,0	100,0	-	-
Charge de réfrigérant du circuit 2 (1)	°	kg	59,0	64,0	64,0	70,0	71,0	73,0	80,0	74,0	61,0	85,0	70,0	99,0	112,0
	A	kg	70,0	78,0	78,0	82,0	106,0	99,0	99,0	81,0	81,0	92,0	75,0	106,0	95,0
	E	kg	85,0	96,0	90,0	110,0	113,0	98,0	97,0	85,0	89,0	96,0	100,0	-	-
	L	kg	70,0	79,0	78,0	82,0	106,0	99,0	99,0	81,0	81,0	92,0	75,0	106,0	95,0
	N	kg	92,0	107,0	110,0	124,0	128,0	138,0	138,0	92,0	-	-	-	-	-
	U	kg	85,0	96,0	90,0	103,0	113,0	98,0	97,0	85,0	89,0	96,0	100,0	-	-
Charge de réfrigérant du circuit 3 (1)	°	kg	-	-	-	-	-	-	-	74,0	65,0	85,0	80,0	99,0	112,0
	A,L	kg	-	-	-	-	-	-	-	81,0	81,0	92,0	75,0	106,0	85,0
	E,U	kg	-	-	-	-	-	-	-	85,0	89,0	96,0	100,0	-	-
	N	kg	-	-	-	-	-	-	-	92,0	-	-	-	-	-
Échangeur côté installation															
Type	°,A,E,L,N,U	Type	Plaques												
Nombre	°	n°	1	1	1	1	1	1	1	1	1	1	1	1	1
	A,L	n°	1	1	1	1	1	1	1	2	2	2	2	2	2
	E,U	n°	1	1	1	1	2	2	2	2	2	2	2	-	-
	N	n°	1	2	2	2	2	2	2	2	-	-	-	-	-

(1) La charge indiquée dans le tableau est une valeur estimée et préliminaire. La valeur finale de la charge de réfrigérant est indiquée sur la plaquette technique de l'unité. Pour plus d'informations, contacter le siège.

DONNÉES VENTILATEURS

Taille			1402	1602	1802	2002	2202	2352	2502	2652	2802	3002	3202	3402	3602	3902
Ventilateur																
Type	°,A,E,L,N,U	Type	Axial	Axial	Axial	Axial	Axial	Axial	Axial	Axial	Axial	Axial	Axial	Axial	Axial	Axial
Nombre	°	n°	6	6	6	8	8	8	8	8	8	10	10	10	10	12
	A,L	n°	8	8	8	8	10	10	10	12	12	12	12	14	14	16
	E,U	n°	8	8	10	10	10	12	12	14	14	14	14	16	16	18
	N	n°	10	10	12	12	12	14	14	16	16	16	16	18	20	22

Taille			4202	4502	4802	5202	5602	6002	6402	6503	6703	6903	7203	8403	9603
Ventilateur															
Type	°,A,E,L,N,U	Type	Axial	Axial	Axial	Axial	Axial	Axial	Axial	Axial	Axial	Axial	Axial	Axial	Axial
Nombre	°	n°	12	14	14	16	16	16	18	18	18	20	22	22	22
	A,L	n°	16	18	18	18	20	22	22	24	24	28	28	30	34
	E,U	n°	20	20	22	22	24	26	28	28	30	30	32	-	-
	N	n°	22	26	28	30	32	32	32	34	-	-	-	-	-

Majoré

Taille			1402	1602	1802	2002	2202	2352	2502	2652	2802	3002	3202	3402	3602	3902
Ventilateurs: M																
Ventilateur majoré																
Moteur ventilateur	°,A,U	Type	Asynchrone													
	E,L,N	Type	Asynchrone avec coupure de phase													
Sans hauteurs manométriques																
Dèbit d'air	°	m^3/h	108000	108000	108000	144000	144000	144000	144000	144000	144000	180000	180000	180000	180000	216000
	A	m^3/h	144000	144000	144000	144000	180000	180000	180000	216000	216000	216000	216000	252000	252000	288000
	E	m^3/h	92000	92000	115000	115000	115000	138000	138000	161000	161000	161000	161000	184000	184000	207000
	L	m^3/h	92000	92000	92000	92000	115000	115000	115000	138000	138000	138000	138000	161000	161000	184000
	N	m^3/h	115000	115000	138000	138000	138000	161000	161000	184000	184000	184000	184000	207000	230000	253000
	U	m^3/h	144000	144000	180000	180000	180000	216000	216000	252000	252000	252000	252000	288000	288000	324000
Niveau de puissance sonore	°	dB(A)	98,0	98,0	98,0	98,0	98,0	98,0	98,0	98,0	98,0	99,0	99,0	100,0	100,0	101,0
	A	dB(A)	98,0	98,0	99,0	99,0	99,0	99,0	99,0	100,0	100,0	100,0	100,0	100,0	100,0	101,0
	E	dB(A)	89,0	89,0	90,0	90,0	90,0	91,0	91,0	92,0	92,0	92,0	92,0	93,0	93,0	93,0
	L	dB(A)	89,0	89,0	89,0	89,0	90,0	91,0	91,0	91,0	91,0	91,0	91,0	91,0	91,0	92,0
	N	dB(A)	90,0	90,0	91,0	91,0	91,0	91,0	91,0	92,0	92,0	92,0	92,0	93,0	93,0	93,0
	U	dB(A)	98,0	98,0	99,0	99,0	99,0	100,0	100,0	100,0	100,0	100,0	100,0	101,0	101,0	101,0

Taille			4202	4502	4802	5202	5602	6002	6402	6503	6703	6903	7203	8403	9603
Ventilateurs: M															
Ventilateur majoré															
Moteur ventilateur	°,A,U	Type	Asynchrone												
	E,L,N	Type	Asynchrone avec coupure de phase												
Sans hauteurs manométriques															
Dèbit d'air	°	m^3/h	216000	252000	252000	288000	288000	288000	324000	324000	324000	360000	396000	396000	396000
	A	m^3/h	288000	324000	324000	324000	360000	396000	396000	432000	432000	504000	504000	540000	612000
	E	m^3/h	230000	230000	253000	253000	276000	299000	322000	322000	345000	345000	368000	-	-
	L	m^3/h	184000	207000	207000	234000	260000	286000	286000	276000	276000	322000	322000	345000	442000
	N	m^3/h	253000	299000	322000	345000	368000	368000	368000	391000	-	-	-	-	-
	U	m^3/h	360000	360000	396000	396000	432000	468000	504000	504000	540000	540000	576000	-	-
Niveau de puissance sonore	°	dB(A)	101,0	101,0	101,0	102,0	102,0	102,0	102,0	102,0	102,0	103,0	103,0	103,0	103,0
	A	dB(A)	101,0	101,0	102,0	101,0	102,0	102,0	102,0	103,0	103,0	103,0	103,0	104,0	104,0
	E	dB(A)	94,0	94,0	94,0	94,0	94,0	94,0	94,0	94,0	94,0	94,0	95,0	-	-
	L	dB(A)	93,0	93,0	93,0	93,0	94,0	94,0	94,0	94,0	94,0	94,0	94,0	94,0	95,0
	N	dB(A)	93,0	94,0	94,0	95,0	95,0	95,0	95,0	95,0	-	-	-	-	-
	U	dB(A)	102,0	102,0	102,0	102,0	103,0	103,0	103,0	103,0	103,0	103,0	103,0	-	-

Inverter

Taille			1402	1602	1802	2002	2202	2352	2502	2652	2802	3002	3202	3402	3602	3902
Ventilateurs: J																
Ventilateur inverter																
Moteur ventilateur	°,A,E,L,N,U	Type	Inverter													
Dèbit d'air	°	m^3/h	96000	96000	96000	128000	128000	128000	128000	144000	144000	180000	180000	180000	180000	216000
	A	m^3/h	128000	128000	128000	128000	160000	160000	160000	192000	192000	192000	192000	224000	224000	256000
	E	m^3/h	92000	92000	115000	115000	115000	138000	138000	161000	161000	161000	161000	184000	184000	207000
	L	m^3/h	92000	92000	92000	92000	115000	115000	115000	138000	138000	138000	138000	161000	161000	184000
	N	m^3/h	115000	115000	138000	138000	138000	161000	161000	184000	184000	184000	184000	207000	230000	253000
	U	m^3/h	128000	128000	160000	160000	160000	192000	192000	224000	224000	224000	224000	256000	256000	288000
Données sonores calculées en mode refroidissement (1)																
Niveau de puissance sonore	°	dB(A)	97,0	97,0	97,0	98,0	98,0	98,0	98,0	98,0	98,0	99,0	100,0	100,0	100,0	101,0
	A	dB(A)	97,0	97,0	98,0	98,0	98,0	98,0	98,0	99,0	99,0	99,0	99,0	99,0	99,0	100,0
	E	dB(A)	89,0	89,0	90,0	90,0	90,0	91,0	91,0	92,0	92,0	92,0	92,0	93,0	93,0	93,0
	L	dB(A)	89,0	89,0	89,0	89,0	90,0	91,0	91,0	91,0	91,0	91,0	91,0	91,0	91,0	92,0
	N	dB(A)	90,0	90,0	91,0	91,0	91,0	91,0	91,0	92,0	92,0	92,0	92,0	93,0	93,0	93,0
	U	dB(A)	97,0	97,0	98,0	98,0	98,0	99,0	99,0	99,0	99,0	99,0	99,0	100,0	100,0	100,0

(1) Puissance acoustique: calculée sur la base des mesures effectuées en accord avec la norme UNI EN ISO 9614-2, conformément aux conditions requises de la certification Eurovent. Pression sonore mesurée en champ libre (conformément à la norme UNI EN ISO 3744).

Taille			4202	4502	4802	5202	5602	6002	6402	6503	6703	6903	7203	8403	9603
Ventilateurs: J															
Ventilateur inverter															
Moteur ventilateur	°,A,E,L,N,U	Type							Inverter						
Débit d'air	°	m^3/h	216000	252000	252000	288000	288000	288000	324000	324000	324000	360000	396000	396000	396000
	A	m^3/h	256000	288000	288000	324000	360000	396000	396000	384000	384000	448000	448000	480000	612000
	E	m^3/h	230000	230000	253000	253000	276000	299000	322000	322000	345000	345000	368000	-	-
	L	m^3/h	184000	207000	207000	234000	260000	286000	286000	276000	276000	322000	322000	345000	442000
	N	m^3/h	253000	299000	322000	345000	368000	368000	368000	391000	-	-	-	-	-
	U	m^3/h	320000	320000	352000	352000	384000	416000	448000	448000	480000	480000	512000	-	-
Données sonores calculées en mode refroidissement (1)															
Niveau de puissance sonore	°	dB(A)	101,0	101,0	101,0	102,0	102,0	102,0	102,0	102,0	102,0	103,0	103,0	103,0	103,0
	A	dB(A)	100,0	100,0	101,0	102,0	102,0	102,0	102,0	102,0	102,0	102,0	102,0	103,0	104,0
	E	dB(A)	94,0	94,0	94,0	94,0	94,0	94,0	94,0	94,0	94,0	94,0	95,0	-	-
	L	dB(A)	93,0	93,0	93,0	93,0	94,0	94,0	94,0	94,0	94,0	94,0	94,0	94,0	95,0
	N	dB(A)	93,0	94,0	94,0	95,0	95,0	95,0	95,0	95,0	-	-	-	-	-
	U	dB(A)	101,0	101,0	101,0	102,0	102,0	102,0	102,0	102,0	102,0	102,0	102,0	-	-

(1) Puissance acoustique: calculée sur la base des mesures effectuées en accord avec la norme UNI EN ISO 9614-2, conformément aux conditions requises de la certification Eurovent. Pression sonore mesurée en champ libre (conformément à la norme UNI EN ISO 3744).

DIMENSIONS

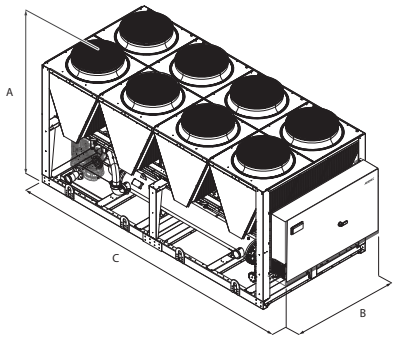

Taille			1402	1602	1802	2002	2202	2352	2502	2652	2802	3002	3202	3402	3602	3902
Dimensions et poids																
A	°,A,E,L,N,U	mm	2450	2450	2450	2450	2450	2450	2450	2450	2450	2450	2450	2450	2450	2450
B	°,A,E,L,N,U	mm	2200	2200	2200	2200	2200	2200	2200	2200	2200	2200	2200	2200	2200	2200
C	°	mm	3970	3970	3970	5160	5160	5160	5160	5160	5160	6350	6350	6350	6350	7540
	A,L	mm	5160	5160	5160	5160	6350	6350	6350	7540	7540	7540	7540	8730	8730	9920
	E,U	mm	5160	5160	6350	6350	6350	7540	7540	8730	8730	8730	8730	9920	9920	11110
	N	mm	6350	6350	7540	7540	7540	8730	8730	9920	9920	9920	9920	11110	12300	13490

Taille			4202	4502	4802	5202	5602	6002	6402	6503	6703	6903	7203	8403	9603
Dimensions et poids															
A	°,A,L	mm	2450	2450	2450	2450	2450	2450	2450	2450	2450	2450	2450	2450	2450
	E,U	mm	2450	2450	2450	2450	2450	2450	2450	2450	2450	2450	2450	-	-
	N	mm	2450	2450	2450	2450	2450	2450	2450	2450	-	-	-	-	-
B	°,A,L	mm	2200	2200	2200	2200	2200	2200	2200	2200	2200	2200	2200	2200	2200
	E,U	mm	2200	2200	2200	2200	2200	2200	2200	2200	2200	2200	2200	-	-
	N	mm	2200	2200	2200	2200	2200	2200	2200	2200	-	-	-	-	-
C	°	mm	7540	8730	8730	9920	9920	9920	11110	11110	11110	12300	13490	13490	13490
	A,L	mm	9920	11110	11110	11110	12300	13490	13490	15080	15080	17460	17460	18650	21030
	E,U	mm	12300	12300	13490	13490	15080	16270	17460	17460	18650	18650	19840	-	-
	N	mm	13490	16270	17460	18650	19840	19840	19840	21030	-	-	-	-	-

Pour des problèmes de transport les tailles avec profondeur > 13090 mm sont expédiées séparément. Pour toute information supplémentaire se référer au manuel technique et/ou d'installation.

Taille			1402	1602	1802	2002	2202	2352	2502	2652	2802	3002	3202	3402	3602	3902
Kit hydraulique intégré: 00																
Unité monomodule																
Poids à vide	°	kg	4108	4153	4275	5137	5468	5476	5485	5680	5690	6659	7153	7163	7188	7854
	A	kg	4637	4684	4806	5137	5882	5890	6085	6696	6782	7261	7806	8486	8501	9029
	E	kg	4768	4800	5220	5814	6145	6755	6763	7198	7213	7707	7806	8940	8950	9719
	L	kg	4637	4684	4806	5137	5882	5890	6085	6696	6782	7261	8223	8486	8501	9029
	N	kg	5179	5214	5822	6415	6746	7163	7177	7649	7659	8161	8223	9630	10062	10682
	U	kg	4768	4800	5220	5814	6145	6755	6763	7198	7213	7707	8672	8940	8950	9719

Taille			1402	1602	1802	2002	2202	2352	2502	2652	2802	3002	3202	3402	3602	3902
Poids en fonction	°	kg	4186	4225	4393	5256	5586	5614	5622	5953	5962	6982	7475	7485	7501	8166
	A	kg	4714	4757	4925	5275	6019	6028	6357	6968	7105	7583	8098	9016	9030	9547
	E	kg	4887	4937	5358	6137	6467	7077	7086	7510	7525	8019	8098	9470	9480	10237
	L	kg	4714	4757	4925	5275	6019	6028	6357	6968	7105	7583	8515	9016	9030	9547
	N	kg	5298	5352	5959	6738	7069	7486	7500	7961	7971	8474	8515	10160	10592	11199
	U	kg	4887	4937	5358	6137	6467	7077	7086	7510	7525	8019	8964	9470	9480	10237

Taille			4202	4502	4802	5202	5602	6002	6402	6503	6703	6903	7203	8403	9603
Kit hydraulique intégré: 00															
Unité monomodule															
Poids à vide	°	kg	7947	8389	8704	9252	9347	9405	10170	11843	11931	12488	13081	13400	13552
	A,L	kg	9090	9829	9892	10315	10836	11441	11519	-	-	-	-	-	-
	E,U	kg	10203	10282	11194	11284	-	-	-	-	-	-	-	-	-
	N	kg	10748	-	-	-	-	-	-	-	-	-	-	-	-
Poids en fonction	°	kg	8239	8681	9234	9781	9877	9922	10687	12797	12885	13398	13990	14309	14462
	A,L	kg	9608	10334	10397	11247	11767	12358	12437	-	-	-	-	-	-
	E,U	kg	10720	10787	12125	12215	-	-	-	-	-	-	-	-	-
	N	kg	11265	-	-	-	-	-	-	-	-	-	-	-	-
Unité bimodule															
Poids à vide module 1	°	kg	-	-	-	-	-	-	-	-	-	-	-	-	-
	A,L	kg	-	-	-	-	-	-	-	9029	9090	9829	9892	10836	11519
	E,U	kg	-	-	-	-	6276	6276	6741	9719	10203	10282	11194	-	-
	N	kg	-	6084	6517	6517	7126	7126	7190	10880	-	-	-	-	-
Poids à vide module 2	°	kg	-	-	-	-	-	-	-	-	-	-	-	-	-
	A,L	kg	-	-	-	-	-	-	-	5068	5068	5512	5512	5675	6265
	E,U	kg	-	-	-	-	6207	6671	6671	5482	5482	5512	5512	-	-
	N	kg	-	6448	6448	7056	7056	7120	7120	6014	-	-	-	-	-
Poids total à vide	°	kg	-	-	-	-	-	-	-	-	-	-	-	-	-
	A,L	kg	-	-	-	-	-	-	-	14098	14159	15342	15405	16511	17784
	E,U	kg	-	-	-	-	12483	12948	13412	15202	15685	15795	16706	-	-
	N	kg	-	12531	12965	13573	14182	14246	14310	16894	-	-	-	-	-
Poids en fonction module 1	°	kg	-	-	-	-	-	-	-	-	-	-	-	-	-
	A,L	kg	-	-	-	-	-	-	-	9547	9608	10334	10397	11767	12437
	E,U	kg	-	-	-	-	6589	6589	7053	10237	10720	10787	12125	-	-
	N	kg	-	6342	6776	6776	7438	7438	7502	11398	-	-	-	-	-
Poids en fonction module 2	°	kg	-	-	-	-	-	-	-	-	-	-	-	-	-
	A,L	kg	-	-	-	-	-	-	-	5327	5327	5771	5771	5987	6577
	E,U	kg	-	-	-	-	6519	6984	6984	5741	5741	5771	5771	-	-
	N	kg	-	6706	6706	7369	7369	7433	7433	6273	-	-	-	-	-
Poids total en fonction	°	kg	-	-	-	-	-	-	-	-	-	-	-	-	-
	A,L	kg	-	-	-	-	-	-	-	14874	14935	16105	16168	17755	19014
	E,U	kg	-	-	-	-	13108	13572	14037	15978	16461	16558	17896	-	-
	N	kg	-	13049	13482	14144	14807	14871	14935	17670	-	-	-	-	-

Aermec se réserve la faculté d'apporter, à tout instant, toute modification retenue nécessaire à l'amélioration du produit, avec variation éventuelle des données techniques correspondantes.

Aermec S.p.A.
Via Roma, 996 - 37040 Bevilacqua (VR) - Italia
Tel. 0442633111 - Telefax 044293577
www.aermec.com

TBA 1300-4325

Groupe d'eau glacée à condensation par air

Puissance frigorifique 328 ÷ 1404 kW

- **Rendements élevés même aux charges partielles**
- **Microchannel coil**
- **Reduite courant de démarrage (uniquement 6 ampères!)**
- **Évaporateur à faible charge de fluide frigorigène**
- **Egalement disponible avec R513A gaz (XP10)**



DESCRIPTION

Groupes d'eau glacée conçues pour satisfaire les exigences de climatisation dans les logements/bâtiments commerciaux, ou de réfrigération dans les bâtiments industriels.
Ce sont des unités pour extérieur avec des compresseurs à lévitation magnétique, batteries à microcanaux et échangeurs tubulaires.
Le socle, la structure et les panneaux sont en acier traité avec des peintures de polyester anticorrosion RAL 9003.

VERSIONS

A A haute efficacité
E A haute efficacité silencieuse
N A très haute efficacité, silencieuse
U A très haute efficacité

CARACTÉRISTIQUES

Champ de fonctionnement

Le fonctionnement à pleine charge est garanti jusqu'à une température d'air extérieur de 43 °C selon la taille et la version. Pour de plus amples informations, voir la documentation technique ou le logiciel de sélection.

Unité mono et bi-circuit

En fonction de la taille, les unités sont mono-circuit ou bi-circuit, pour assurer la meilleure efficacité à pleine charge comme aux charges partielles.

Compresseur centrifuge oil free

Compresseur centrifuge à deux étages, sans huile, à lévitation magnétique avec inverter incorporé.
Caractéristiques particulières du compresseur

— Fonctionnement sans huile en l'absence de frictions mécaniques grâce à des roulements à lévitation magnétique
— Modulation continue de la charge au moyen de la variation du régime moteur (de 30 % à 100 %)
— Courant de démarrage reduit (seulement 6 Ampères)

Aluminium micro-canal

Toute la gamme emploie des batteries à microcanaux en aluminium permettant d'utiliser une quantité de fluide frigorigène inférieure, mais en garantissant toujours de très hauts niveaux d'efficacité.

Kit hydraulique intégré

Le groupe hydraulique intégré optionnel contient les composants hydrauliques principaux ; il est disponible dans différentes configurations pour avoir aussi une solution d'économie et un'installation finale simple.

CONTRÔLE PCO[5]

Réglage à microprocesseur, avec un clavier à écran tactile de 7" qui permet de naviguer de manière intuitive parmi les différents écrans, pour modifier les paramètres de fonctionnement et afficher de manière graphique le comportement de certaines tailles en temps réel, et une gestion complète des alarmes et leur historique.
Il y a également :
— La possibilité de contrôler deux unités en parallèle Master - Slave
— La présence d'une horloge de programmation permet de définir des tranches horaires de fonctionnement et un éventuel deuxième point de consigne.
— La thermorégulation s'effectue avec la logique proportionnelle intégrale, sur la base de la température de sortie de l'eau.

ACCESSOIRES

AER485P1: Interface RS-485 pour systèmes de supervision avec protocole MODBUS

AER485P1 x n° 2: Interface RS-485 pour systèmes de supervision avec protocole MODBUS

AERBACP: Interface de communication Ethernet pour les protocoles Bacnet/IP, Modbus TCP/IP, SNMP

AERNET: Le dispositif permet d'effectuer le contrôle, la gestion et le suivi à distance d'un groupe d'eau glacée avec un PC, un smartphone ou une tablette via une connexion Cloud. AERNET remplit la fonction de Master tandis que chaque unité connectée est configurée en Slave, jusqu'à un maximum de 6 unités ; avec un simple clic, il est également possible d'enregistrer, sur son propre terminal, un fichier journal contenant toutes les données des unités connectées pour d'éventuelles analyses postérieures.

MULTICHILLER_EVO: Système de contrôle pour la commande, l'allumage et l'extinction de chaque groupe d'eau glacée dans un système où plusieurs appareils sont installés en parallèle, en assurant toujours un débit constant de l'évaporateur.

PGD1: il permet d'exécuter à distance les opérations de commande de l'unité.

AVX: Supports antivibration à ressort.

ACCESSOIRES MONTÉS EN USINE

XLATB: kit permettant d'élargir la plage de fonctionnement de l'unité de 0 °C -10 °C pour l'air extérieur, avec l'aide d'une résistance électrique pour la charpenterie et d'un isolant particulier pour l'évaporateur qui garantissent le bon fonctionnement de l'unité même à ces températures.

GP_T: Kit grilles anti-intrusion

COMPATIBILITÉ DES ACCESSOIRES

Modèle	1300	1350	2300	2325	2350	3300	3320	3340	3350	4325
AER485P1	•	•	•		•	•		•	•	
AER485P1 x n° 2 (1)				•			•			•
AERBACP	•	•	•	•	•	•	•	•	•	•
AERNET	•	•	•	•	•	•	•	•	•	•
MULTICHILLER_EVO	•	•	•	•	•	•	•	•	•	•
PGD1	•	•	•	•	•	•	•	•	•	•

(1) x n°_ Quantité de l'accessoire à prévoir.

Support antivibratoires

Ver	1300	1350	2300	2325	2350	3300	3320	3340	3350	4325
A,E,N,U	AVX (1)	AVX (1)	AVX (1)	AVX (1)	AVX (1)	AVX (1)	AVX (1)	AVX (1)	AVX (1)	AVX (1)

(1) Contacter le siège.

Kit basse température

Ver	1300	1350	2300	2325	2350	3300	3320	3340	3350	4325
A,E	XLATB1	XLATB3	XLATB5	XLATB6	XLATB7	XLATB6	XLATB7	XLATB7	XLATB8	XLATB8
N,U	XLATB2	XLATB5	XLATB5	XLATB5	XLATB7	XLATB6	XLATB6	XLATB7	XLATB8	XLATB8

Le fond gris indique les accessoires montés en usine

Grilles anti-intrusion

Ver	1300	1350	2300	2325	2350	3300	3320	3340	3350	4325
A,E	GP3T	GP4T	GP5T	GP6T	GP7T	GP8T	GP9T	GP10T	GP10T	GP11T
N,U	GP3T	GP4T	GP6T	GP7T	GP8T	GP9T	GP10T	GP11T	GP11T	GP11T

Le fond gris indique les accessoires montés en usine

CONFIGURATEUR

Champ		Description
1,2,3		**TBA**
4,5,6,7		**Taille** 1300, 1350, 2300, 2325, 2350, 3300, 3320, 3340, 3350, 4325
8		**Modèle**
	°	Seul froid
9		**Récupération de chaleur**
	°	Sans récupération de chaleur
10		**Version**
	A	A haute efficacité
	E	A haute efficacité silencieuse
	N	A très haute efficacité, silencieuse
	U	A très haute efficacité
11		**Batteries**
	°	Aluminium micro-canal
	O	Painted aluminium microchannel
	R	Cuivre - cuivre
	S	Cuivre - cuivre étamé
	V	En cuivre - aluminium verni
12		**Ventilateurs**
	J	Inverter
13		**Alimentation**
	°	400V ~ 3 50Hz avec disjoncteurs magnétothermiques
14,15		**Kit hydraulique intégré**
	00	Sans kit hydraulique
	PA	Pompe A
	PB	Pompe B
	PC	Pompe C
	PD	Pompe D
	PE	Pompe E
	PF	Pompe F
	PG	Pompe G
	PH	Pompe H
	PI	Pompe I
	PJ	Pompe J (1)
	DA	Pompe A + pompe de réserve
	DB	Pompe B + pompe de réserve
	DC	Pompe C + pompe de réserve
	DD	Pompe D + pompe de réserve
	DE	Pompe E + pompe de réserve
	DF	Pompe F + pompe de réserve
	DG	Pompe G + pompe de réserve
	DH	Pompe H + pompe de réserve
	DI	Pompe I + pompe de réserve
	DJ	Pompe J + pompe de réserve (1)
	IA	Pompe A avec inverter vitesse fixe
	IB	Pompe B avec inverter vitesse fixe
	IC	Pompe C avec inverter vitesse fixe
	ID	Pompe D avec inverter vitesse fixe
	IE	Pompe E avec inverter vitesse fixe
	IF	Pompe F avec inverter vitesse fixe
	IG	Pompe G avec inverter vitesse fixe
	IH	Pompe H avec inverter vitesse fixe
	II	Pompe I avec inverter vitesse fixe
	IJ	Pompe J avec inverter vitesse fixe (1)
	JA	Pompe A + réserve, les deux avec inverter à vitesse fixe
	JB	Pompe B + réserve, les deux avec inverter à vitesse fixe
	JC	Pompe C + réserve, les deux avec inverter à vitesse fixe
	JD	Pompe D + réserve, les deux avec inverter à vitesse fixe
	JE	Pompe E + réserve, les deux avec inverter à vitesse fixe
	JF	Pompe F + réserve, les deux avec inverter à vitesse fixe
	JG	Pompe G + réserve, les deux avec inverter à vitesse fixe
	JH	Pompe H + réserve, les deux avec inverter à vitesse fixe
	JI	Pompe I + réserve, les deux avec inverter à vitesse fixe
	JJ	Pompe J + réserve, les deux avec inverter à vitesse fixe (1)
	KF	Pompe double F avec inverter vitesse fixe
	KG	Pompe double G avec inverter vitesse fixe
	KH	Pompe double H avec inverter vitesse fixe
	KI	Pompe double I avec inverter vitesse fixe
	KJ	Pompe double J avec inverter vitesse fixe (1)
	TF	Pompe double F
	TG	Pompe double G
	TH	Pompe double H
	TI	Pompe double I
	TJ	Pompe double J (1)
16		**Gaz réfrigérant**
	°	R134a
	G	R513A (XP10)

(1) Pour toutes les combinaisons avec la pompe J, veuillez contacter le siège

DONNÉES TECHNIQUES

TBA - (A)

Taille		1300	1350	2300	2325	2350	3300	3320	3340	3350	4325
Performances en mode refroidissement 12 °C / 7 °C (1)											
Puissance frigorifique	kW	330,7	437,3	633,9	741,5	871,9	974,8	1087,0	1155,9	1256,9	1404,1
Puissance absorbée	kW	95,3	125,9	183,0	214,9	254,8	279,5	314,9	334,9	369,1	413,3
Courant total absorbé froid	A	150,7	200,9	286,2	346,4	416,6	446,9	502,1	547,3	592,3	667,6
EER	W/W	3,47	3,47	3,46	3,45	3,42	3,49	3,45	3,45	3,41	3,40
Débit eau côté installation	l/h	56903	75228	109011	127504	149890	167604	186876	198728	216075	241381
Pertes de charge côté installation	kPa	60	55	48	42	30	52	45	54	36	42

(1) Données EN 14511:2022 ; Eau échangeur côté installation 12 °C / 7 °C ; Air extérieur 35 °C

TBA - (E)

Taille		1300	1350	2300	2325	2350	3300	3320	3340	3350	4325
Performances en mode refroidissement 12 °C / 7 °C (1)											
Puissance frigorifique	kW	330,7	437,3	633,9	741,5	871,9	974,8	1087,0	1155,9	1256,9	1404,1
Puissance absorbée	kW	95,3	125,9	183,0	214,9	254,8	279,5	314,9	334,9	369,1	413,3
Courant total absorbé froid	A	150,7	200,9	286,2	346,4	416,6	446,9	502,1	547,3	592,3	667,6
EER	W/W	3,47	3,47	3,46	3,45	3,42	3,49	3,45	3,45	3,41	3,40
Débit eau côté installation	l/h	56903	75228	109011	127504	149890	167604	186876	198728	216075	241381
Pertes de charge côté installation	kPa	60	55	48	42	30	52	45	54	36	42

(1) Données EN 14511:2022 ; Eau échangeur côté installation 12 °C / 7 °C ; Air extérieur 35 °C

TBA - (U)

Taille		1300	1350	2300	2325	2350	3300	3320	3340	3350	4325
Performances en mode refroidissement 12 °C / 7 °C (1)											
Puissance frigorifique	kW	328,1	443,8	633,5	758,5	876,4	985,0	1088,0	1154,9	1256,9	1342,4
Puissance absorbée	kW	92,3	124,4	178,8	213,2	245,5	275,4	306,8	326,3	358,1	386,6
Courant total absorbé froid	A	145,7	200,9	281,4	341,6	401,9	437,1	487,3	522,6	582,6	627,6
EER	W/W	3,56	3,57	3,54	3,56	3,57	3,58	3,55	3,54	3,51	3,47
Débit eau côté installation	l/h	56452	76308	108940	130424	150669	169356	187070	198556	216075	230760
Pertes de charge côté installation	kPa	51	25	49	50	30	53	56	53	36	38

(1) Données EN 14511:2022 ; Eau échangeur côté installation 12 °C / 7 °C ; Air extérieur 35 °C

TBA - (N)

Taille		1300	1350	2300	2325	2350	3300	3320	3340	3350	4325
Performances en mode refroidissement 12 °C / 7 °C (1)											
Puissance frigorifique	kW	328,1	443,8	633,5	758,5	876,4	985,0	1088,0	1154,9	1256,9	1342,4
Puissance absorbée	kW	92,3	124,4	178,8	213,2	245,5	275,4	306,8	326,3	358,1	386,6
Courant total absorbé froid	A	145,7	200,9	281,4	341,6	401,9	437,1	487,3	522,6	582,6	627,6
EER	W/W	3,56	3,57	3,54	3,56	3,57	3,58	3,55	3,54	3,51	3,47
Débit eau côté installation	l/h	56452	76308	108940	130424	150669	169356	187070	198556	216075	230760
Pertes de charge côté installation	kPa	51	25	49	50	30	53	56	53	36	38

(1) Données EN 14511:2022 ; Eau échangeur côté installation 12 °C / 7 °C ; Air extérieur 35 °C

INDICES ÉNERGÉTIQUES (RÈG. (UE) 2016/2281)

Taille			1300	1350	2300	2325	2350	3300	3320	3340	3350	4325
SEER - 12/7 (EN14825:2018) avec ventilateurs inverter (1)												
SEER	A,E	W/W	5,15	5,23	5,48	5,25	5,54	5,54	5,51	5,49	5,57	5,35
	N,U	W/W	5,35	5,41	5,60	5,48	5,76	5,80	5,62	5,71	5,73	5,62
Efficacité saisonnière	A,E	%	203,1%	206,0%	216,0%	206,8%	218,4%	218,4%	217,5%	216,5%	219,8%	211,0%
	N,U	%	211,0%	213,5%	221,0%	216,1%	227,3%	229,1%	221,9%	225,4%	226,3%	221,6%
SEPR - (EN14825:2018) Haute températurea avec ventilateurs inverter (2)												
SEPR	A,E	W/W	6,31	6,65	6,11	6,32	6,41	6,13	6,26	6,33	6,28	6,12
	N,U	W/W	6,47	6,61	6,52	6,80	6,49	6,62	6,57	6,50	6,47	6,40

(1) Calcul effectué avec un débit d'eau FIXE et une température de sortie VARIABLE.
(2) Calcul effectué avec un débit d'eau FIXE.

DONNÉES ÉLECTRIQUES

Taille			1300	1350	2300	2325	2350	3300	3320	3340	3350	4325
Données électriques												
Courant maximal (FLA)	A,E	A	165,0	249,0	319,0	404,0	488,0	483,0	568,0	727,0	727,0	797,0
	N,U	A	165,0	249,0	329,0	413,0	498,0	493,0	577,0	737,0	737,0	797,0
Courant de démarrage (LRA)	A,E	A	36,0	45,0	200,0	210,0	305,0	374,0	470,0	565,0	565,0	720,0
	N,U	A	36,0	45,0	210,0	305,0	315,0	384,0	479,0	575,0	575,0	720,0

DONNÉES TECHNIQUES GÉNÉRALES

Taille			1300	1350	2300	2325	2350	3300	3320	3340	3350	4325
Compresseur												
Type	A,E,N,U	Type	Centrifuge									
Réglage compresseur	A,E,N,U	Type	Inverter									
Nombre	A,E,N,U	n°	1	1	2	2	2	3	3	3	3	4
Circuits	A,E,N,U	n°	1	1	1	2	1	1	2	1	1	2
Réfrigérant	A,E,N,U	Type	R134a									
Charge en fluide frigorigène (1)	A,E	kg	81,0	166,0	152,0	243,0	285,0	264,0	306,0	317,0	387,0	398,0
	N,U	kg	81,0	166,0	163,0	254,0	296,0	275,0	317,0	328,0	398,0	398,0
Échangeur côté installation												
Type	A,E,N,U	Type	Faisceau tubulaire									
Nombre	A,E,N,U	n°	1	1	1	1	1	1	1	1	1	1
Raccords hydrauliques												
Raccords (in/out)	A,E,N,U	Type	Joints rainuré									
Raccords (in/out)	A,E	Ø	3"	4"	6"	6"	6"	6"	6"	6"	8"	8"
	N,U	Ø	6"	6"	6"	6"	6"	6"	6"	6"	8"	8"
Ventilateur												
Type	A,E,N,U	Type	Axiaux									
Moteur ventilateur	A,E,N,U	Type	Inverter									
Nombre	A,E	n°	6	8	10	12	14	16	18	20	20	22
	N,U	n°	6	8	12	14	16	18	20	22	22	22
Dèbit d'air	A,E	m^3/h	112920	150560	188200	225840	263480	301120	338760	376400	376400	414040
	N,U	m^3/h	112920	150560	225840	263480	301120	338760	376400	414040	414040	414040

(1) La charge indiquée dans le tableau est une valeur estimée et préliminaire. La valeur finale de la charge de réfrigérant est indiquée sur la plaquette technique de l'unité. Pour plus d'informations, contacter le siège.

DONNÉES SONORES

Taille			1300	1350	2300	2325	2350	3300	3320	3340	3350	4325
Données sonores calculées en mode refroidissement (1)												
Niveau de puissance sonore	A	dB(A)	88,3	89,9	90,8	92,5	93,0	92,8	93,9	95,3	95,3	95,3
	E	dB(A)	82,3	83,9	84,8	86,5	87,0	86,8	87,9	89,3	89,3	89,3
	N	dB(A)	82,3	84,0	85,3	86,8	87,1	87,1	88,1	89,5	89,5	89,3
	U	dB(A)	88,3	90,0	91,3	92,8	93,1	93,1	94,1	95,5	95,5	95,3
Niveau de pression sonore (10 m)	A	dB(A)	56,1	57,5	58,3	59,9	60,2	59,9	60,9	62,2	62,2	62,1
	E	dB(A)	50,1	51,5	52,3	53,9	54,2	53,9	54,9	56,2	56,2	56,1
	N	dB(A)	50,1	51,6	52,7	54,0	54,2	54,1	55,0	56,3	56,3	56,1
	U	dB(A)	56,1	57,6	58,7	60,0	60,2	60,1	61,0	62,3	62,3	62,1

(1) Puissance acoustique: calculée sur la base des mesures effectuées en accord avec la norme UNI EN ISO 9614-2, conformément aux conditions requises de la certification Eurovent.; Pression sonore mesurée en champ libre, à 10 m de la surface externe de l'unité , (conformément à la norme UNI EN ISO 3744)

DIMENSIONS

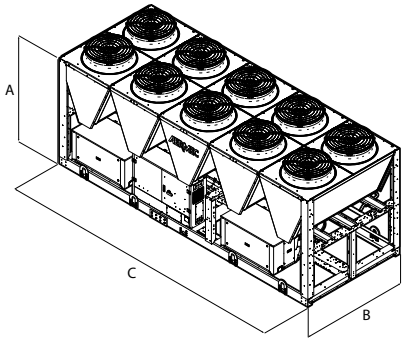

Taille			1300	1350	2300	2325	2350	3300	3320	3340	3350	4325
Dimensions et poids												
A	A,E,N,U	mm	2450	2450	2450	2450	2450	2450	2450	2450	2450	2450
B	A,E,N,U	mm	2200	2200	2200	2200	2200	2200	2200	2200	2200	2200
C	A,E	mm	3570	4760	5950	7140	8330	9520	10710	11900	11900	13090
	N,U	mm	3570	4760	7140	8330	9520	10710	11900	13090	13090	13090

Taille			1300	1350	2300	2325	2350	3300	3320	3340	3350	4325
Kit hydraulique intégré: 00												
Poids												
Poids à vide	A	kg	2770	3480	4500	5550	6390	6760	7950	8240	8600	9700
	E	kg	2850	3590	4630	5720	6580	6980	8190	8510	8870	10000
	N	kg	2880	3810	5120	5950	7060	7430	8200	8950	9320	10000
	U	kg	2800	3700	4950	5760	6840	7180	7920	8650	9010	9700
Poids en fonction	A	kg	2840	3560	4630	5730	6650	6960	8210	8500	8940	9990
	E	kg	2920	3670	4760	5900	6840	7180	8450	8770	9210	10290
	N	kg	2960	3940	5250	6100	7320	7630	8410	9210	9660	10290
	U	kg	2880	3830	5080	5910	7100	7380	8130	8910	9350	9990

Aermec se réserve la faculté d'apporter, à tout instant, toute modification retenue nécessaire à l'amélioration du produit, avec variation éventuelle des données techniques correspondantes.

Aermec S.p.A.
Via Roma, 996 - 37040 Bevilacqua (VR) - Italia
Tel. 0442633111 - Telefax 044293577
www.aermec.com

TBG 1230-4310

Groupe d'eau glacée à condensation par air

Puissance frigorifique 200 ÷ 1165 kW

- **Rendements élevés même aux charges partielles**
- **Microchannel coil**
- **Reduite courant de démarrage (uniquement 6 ampères!)**
- **Évaporateur à faible charge de fluide frigorigène**
- **Modalité night mode**



DESCRIPTION

Groupes d'eau glacée conçues pour satisfaire les exigences de climatisation dans les logements/bâtiments commerciaux, ou de réfrigération dans les bâtiments industriels.
Ce sont des unités pour extérieur avec des compresseurs à lévitation magnétique, batteries à microcanaux et échangeurs tubulaires.
Le socle, la structure et les panneaux sont en acier traité avec des peintures de polyester anticorrosion RAL 9003.

VERSIONS

A A haute efficacité
E A haute efficacité silencieuse
N A très haute efficacité, silencieuse
U A très haute efficacité

CARACTÉRISTIQUES

Champ de fonctionnement

Le fonctionnement à pleine charge est garanti jusqu'à une température d'air extérieur de 43 °C selon la taille et la version. Pour de plus amples informations, voir la documentation technique ou le logiciel de sélection.

Unité mono et bi-circuit

En fonction de la taille, les unités sont mono-circuit ou bi-circuit, pour assurer la meilleure efficacité à pleine charge comme aux charges partielles.

Compresseur centrifuge oil free

Compresseur centrifuge à deux étages, sans huile, à lévitation magnétique avec inverter incorporé.

Caractéristiques particulières du compresseur

— Fonctionnement sans huile en l'absence de frictions mécaniques grâce à des roulements à lévitation magnétique
— Modulation continue de la charge au moyen de la variation du régime moteur (de 30 % à 100 %)
— Courant de démarrage reduit (seulement 6 Ampères)

Aluminium micro-canal

Toute la gamme emploie des batteries à microcanaux en aluminium permettant d'utiliser une quantité de fluide frigorigène inférieure, mais en garantissant toujours de très hauts niveaux d'efficacité.

Kit hydraulique intégré

Le groupe hydraulique intégré optionnel contient les composants hydrauliques principaux ; il est disponible dans différentes configurations pour avoir aussi une solution d'économie et un'installation finale simple.

Réfrigérant HFO R1234ze

Le gaz HFO R1234ze est un mélange caractérisé:
da ODP = 0 e GWP (Global Warming Potential) = 7, R134a GWP = 1430;
avec des propriétés thermodynamiques garantissant, voire améliorant, les rendements obtenus avec les réfrigérants HFC.

CONTRÔLE PCO^5

Réglage à microprocesseur, avec un clavier à écran tactile de 7" qui permet de naviguer de manière intuitive parmi les différents écrans, pour modifier les paramètres de fonctionnement et afficher de manière graphique le comportement de certaines tailles en temps réel, et une gestion complète des alarmes et leur historique.
Il y a également :

— La possibilité de contrôler deux unités en parallèle Master - Slave
— La présence d'une horloge de programmation permet de définir des tranches horaires de fonctionnement et un éventuel deuxième point de consigne.
— La thermorégulation s'effectue avec la logique proportionnelle intégrale, sur la base de la température de sortie de l'eau.

ACCESSOIRES

AER485P1: Interface RS-485 pour systèmes de supervision avec protocole MODBUS

AER485P1 x n° 2: Interface RS-485 pour systèmes de supervision avec protocole MODBUS

AER485P1 x n° 3: Interface RS-485 pour systèmes de supervision avec protocole MODBUS

AER485P1 x n° 4: Interface RS-485 pour systèmes de supervision avec protocole MODBUS

AERBACP: Interface de communication Ethernet pour les protocoles Bacnet/IP, Modbus TCP/IP, SNMP

AERNET: Le dispositif permet d'effectuer le contrôle, la gestion et le suivi à distance d'un groupe d'eau glacée avec un PC, un smartphone ou une tablette via une connexion Cloud. AERNET remplit la fonction de Master tandis que chaque unité connectée est configurée en Slave, jusqu'à un maximum de 6 unités ; avec un simple clic, il est également possible d'enregistrer, sur son propre terminal, un fichier journal contenant toutes les données des unités connectées pour d'éventuelles analyses postérieures.

MULTICHILLER_EVO: Système de contrôle pour la commande, l'allumage et l'extinction de chaque groupe d'eau glacée dans un système où plusieurs appareils sont installés en parallèle, en assurant toujours un débit constant de l'évaporateur.

PGD1: il permet d'exécuter à distance les opérations de commande de l'unité.

AVX: Supports antivibration à ressort.

ACCESSOIRES MONTÉS EN USINE

XLATB: kit permettant d'élargir la plage de fonctionnement de l'unité de 0 °C -10 °C pour l'air extérieur, avec l'aide d'une résistance électrique pour la charpenterie et d'un isolant particulier pour l'évaporateur qui garantissent le bon fonctionnement de l'unité même à ces températures.

GP_T: Kit grilles anti-intrusion

COMPATIBILITÉ DES ACCESSOIRES

Modèle	Ver	1230	1310	2230	2270	2310	3270	3280	3310	4270	4310
AER485P1	A,E,N,U	•	•								
AER485P1 x n° 2 (1)	A,E,N,U			•	•	•					
AER485P1 x n° 3 (1)	A,E,N,U						•	•	•	•	
AER485P1 x n° 4 (1)	A,E,N,U										•
AERBACP	A,E,N,U	•	•	•	•	•	•	•	•	•	•
AERNET	A,E,N,U	•	•	•	•	•	•	•	•	•	•
MULTICHILLER_EVO	A,E,N,U	•	•	•	•	•	•	•	•	•	•
PGD1	A,E,N,U	•	•	•	•	•	•	•	•	•	•

(1) x n°_ Quantité de l'accessoire à prévoir.

Support antivibratoires

Ver	1230	1310	2230	2270	2310	3270	3280	3310	4270	4310
A,E,N,U	AVX (1)	AVX (1)	AVX (1)	AVX (1)	AVX (1)	AVX (1)	AVX (1)	AVX (1)	AVX (1)	AVX (1)

(1) Contacter le siège.

XLATB: Kit pour basses températures

Ver	1230	1310	2230	2270	2310	3270	3280	3310	4270	4310
A,E,N,U	XLATB1	XLATB3	XLATB4	XLATB5	XLATB5	XLATB6	XLATB6	XLATB6	XLATB7	XLATB7

Le fond gris indique les accessoires montés en usine

Grilles anti-intrusion

Ver	1230	1310	2230	2270	2310	3270	3280	3310	4270	4310
A,E	GP2T	GP3T	GP4T	GP5T	GP6T	GP7T	GP8T	GP9T	GP10T	GP11T
N,U	GP3T	GP4T	GP5T	GP6T	GP7T	GP8T	GP9T	GP10T	GP11T	GP11T

Le fond gris indique les accessoires montés en usine

CONFIGURATEUR

Champ		Description
1,2,3		**TBG**
4,5,6,7		**Taille** 1230, 1310, 2230, 2270, 2310, 3270, 3280, 3310, 4270, 4310
8		**Modèle**
	°	Seul froid
9		**Récupération de chaleur**
	°	Sans récupération de chaleur
10		**Version**
	A	A haute efficacité
	E	A haute efficacité silencieuse
	N	A très haute efficacité, silencieuse
	U	A très haute efficacité
11		**Batteries**
	°	Aluminium micro-canal
	O	Painted aluminium microchannel
	R	Cuivre - cuivre
	S	Cuivre - cuivre étamé
	V	En cuivre - aluminium verni
12		**Ventilateurs**
	J	Inverter
13		**Alimentation**
	°	400V ~ 3 50Hz avec disjoncteurs magnétothermiques
14,15		**Kit hydraulique intégré**
	00	Sans kit hydraulique
	PA	Pompe A
	PB	Pompe B
	PC	Pompe C
	PD	Pompe D
	PE	Pompe E
	PF	Pompe F
	PG	Pompe G
	PH	Pompe H
	PI	Pompe I
	PJ	Pompe J (1)
	DA	Pompe A + pompe de réserve
	DB	Pompe B + pompe de réserve
	DC	Pompe C + pompe de réserve
	DD	Pompe D + pompe de réserve
	DE	Pompe E + pompe de réserve
	DF	Pompe F + pompe de réserve
	DG	Pompe G + pompe de réserve
	DH	Pompe H + pompe de réserve
	DI	Pompe I + pompe de réserve
	DJ	Pompe J + pompe de réserve (1)
	IA	Pompe A avec inverter vitesse fixe
	IB	Pompe B avec inverter vitesse fixe
	IC	Pompe C avec inverter vitesse fixe
	ID	Pompe D avec inverter vitesse fixe
	IE	Pompe E avec inverter vitesse fixe
	IF	Pompe F avec inverter vitesse fixe
	IG	Pompe G avec inverter vitesse fixe
	IH	Pompe H avec inverter vitesse fixe
	II	Pompe I avec inverter vitesse fixe
	IJ	Pompe J avec inverter vitesse fixe (1)
	JA	Pompe A + réserve, les deux avec inverter à vitesse fixe
	JB	Pompe B + réserve, les deux avec inverter à vitesse fixe
	JC	Pompe C + réserve, les deux avec inverter à vitesse fixe
	JD	Pompe D + réserve, les deux avec inverter à vitesse fixe
	JE	Pompe E + réserve, les deux avec inverter à vitesse fixe
	JF	Pompe F + réserve, les deux avec inverter à vitesse fixe
	JG	Pompe G + réserve, les deux avec inverter à vitesse fixe
	JH	Pompe H + réserve, les deux avec inverter à vitesse fixe
	JI	Pompe I + réserve, les deux avec inverter à vitesse fixe
	JJ	Pompe J + réserve, les deux avec inverter à vitesse fixe (1)
	KF	Pompe double F avec inverter vitesse fixe
	KG	Pompe double G avec inverter vitesse fixe
	KH	Pompe double H avec inverter vitesse fixe
	KI	Pompe double I avec inverter vitesse fixe
	KJ	Pompe double J avec inverter vitesse fixe (1)
	TF	Pompe double F
	TG	Pompe double G
	TH	Pompe double H
	TI	Pompe double I
	TJ	Pompe double J (1)

(1) Pour toutes les combinaisons avec la pompe J, veuillez contacter le siège.

DONNÉES TECHNIQUES

TBG - (A)

Taille		1230	1310	2230	2270	2310	3270	3280	3310	4270	4310
Performances en mode refroidissement 12 °C / 7 °C (1)											
Puissance frigorifique	kW	199,9	296,6	417,6	502,3	600,1	687,0	791,4	900,3	1033,3	1165,3
Puissance absorbée	kW	57,7	86,1	121,5	146,6	174,8	199,1	231,3	262,2	305,7	345,1
Courant total absorbé froid	A	95,5	140,7	200,9	241,2	291,4	326,6	386,9	437,1	502,3	577,6
EER	W/W	3,46	3,45	3,44	3,43	3,43	3,45	3,42	3,43	3,38	3,38
Débit eau côté installation	l/h	34397	51028	71817	86370	103190	118120	136075	154785	177653	200332
Pertes de charge côté installation	kPa	28	43	29	32	37	36	38	40	41	46

(1) Données EN 14511:2022 ; Eau échangeur côté installation 12 °C / 7 °C ; Air extérieur 35 °C

TBG - (E)

Taille		1230	1310	2230	2270	2310	3270	3280	3310	4270	4310
Performances en mode refroidissement 12 °C / 7 °C (1)											
Puissance frigorifique	kW	199,9	296,6	417,6	502,3	600,1	687,0	791,4	900,3	1033,3	1165,3
Puissance absorbée	kW	57,7	86,1	121,5	146,6	174,8	199,1	231,3	262,2	305,7	345,1
Courant total absorbé froid	A	95,5	140,7	200,9	241,2	291,4	326,6	386,9	437,1	502,3	577,6
EER	W/W	3,46	3,45	3,44	3,43	3,43	3,45	3,42	3,43	3,38	3,38
Débit eau côté installation	l/h	34397	51028	71817	86370	103190	118120	136075	154785	177653	200332
Pertes de charge côté installation	kPa	28	43	29	32	37	36	38	40	41	46

(1) Données EN 14511:2022 ; Eau échangeur côté installation 12 °C / 7 °C ; Air extérieur 35 °C

TBG - (U)

Taille		1230	1310	2230	2270	2310	3270	3280	3310	4270	4310
Performances en mode refroidissement 12 °C / 7 °C (1)											
Puissance frigorifique	kW	230,7	324,2	439,6	511,1	604,5	709,0	807,9	906,9	1011,3	1112,5
Puissance absorbée	kW	65,3	91,2	124,4	143,9	170,1	201,3	230,6	257,3	290,2	323,2
Courant total absorbé froid	A	105,7	150,9	206,2	236,4	276,6	331,9	392,1	427,3	477,6	537,6
EER	W/W	3,53	3,55	3,53	3,55	3,55	3,52	3,50	3,52	3,49	3,44
Débit eau côté installation	l/h	39688	55753	75597	87882	103946	121900	138909	155919	173873	191260
Pertes de charge côté installation	kPa	37	32	32	33	38	39	39	41	39	42

(1) Données EN 14511:2022 ; Eau échangeur côté installation 12 °C / 7 °C ; Air extérieur 35 °C

TBG - (N)

Taille		1230	1310	2230	2270	2310	3270	3280	3310	4270	4310
Performances en mode refroidissement 12 °C / 7 °C (1)											
Puissance frigorifique	kW	230,7	324,2	439,6	511,1	604,5	709,0	807,9	906,9	1011,3	1112,5
Puissance absorbée	kW	65,3	91,2	124,4	143,9	170,1	201,3	230,6	257,3	290,2	323,2
Courant total absorbé froid	A	105,7	150,9	206,2	236,4	276,6	331,9	392,1	427,3	477,6	537,6
EER	W/W	3,53	3,55	3,53	3,55	3,55	3,52	3,50	3,52	3,49	3,44
Débit eau côté installation	l/h	39688	55753	75597	87882	103946	121900	138909	155919	173873	191260
Pertes de charge côté installation	kPa	37	32	32	33	38	39	39	41	39	42

(1) Données EN 14511:2022 ; Eau échangeur côté installation 12 °C / 7 °C ; Air extérieur 35 °C

INDICES ÉNERGÉTIQUES (RÈG. (UE) 2016/2281)

Taille			1230	1310	2230	2270	2310	3270	3280	3310	4270	4310
SEER - 12/7 (EN14825:2018) avec ventilateurs inverter (1)												
SEER	A,E	W/W	5,44	5,52	5,76	5,44	5,85	5,70	5,77	5,78	5,61	5,60
	N,U	W/W	5,63	6,03	5,97	5,71	6,04	5,80	5,89	5,93	5,81	5,71
Efficacité saisonnière	A,E	%	214,6%	217,6%	227,5%	214,6%	231,1%	225,1%	227,6%	228,3%	221,5%	220,8%
	N,U	%	222,3%	238,0%	235,9%	225,2%	238,7%	229,0%	232,5%	234,0%	229,2%	225,5%
SEPR - (EN14825:2018) Haute températurea avec ventilateurs inverter (2)												
SEPR	A,E	W/W	6,34	5,98	5,99	6,54	6,35	6,60	6,05	6,07	5,98	5,97
	N,U	W/W	6,47	6,21	6,18	6,78	6,56	6,73	6,20	6,23	6,17	6,09

(1) Calcul effectué avec un débit d'eau FIXE et une température de sortie VARIABLE.
(2) Calcul effectué avec un débit d'eau FIXE.

DONNÉES ÉLECTRIQUES

Taille			1230	1310	2230	2270	2310	3270	3280	3310	4270	4310
Données électriques												
Courant maximal (FLA)	A,E	A	115,0	180,0	229,0	294,0	359,0	408,0	528,0	538,0	587,0	707,0
	N,U	A	125,0	189,0	239,0	304,0	368,0	418,0	538,0	547,0	597,0	707,0
Courant de démarrage (LRA)	A,E	A	26,0	36,0	151,0	220,0	230,0	180,0	249,0	424,0	209,0	608,0
	N,U	A	36,0	45,0	161,0	230,0	239,0	190,0	259,0	433,0	219,0	608,0

DONNÉES TECHNIQUES GÉNÉRALES

Taille			1230	1310	2230	2270	2310	3270	3280	3310	4270	4310
Compresseur												
Type	A,E,N,U	Type	Centrifuge									
Réglage compresseur	A,E,N,U	Type	Inverter									
Nombre	A,E,N,U	n°	1	1	2	2	2	3	3	3	3	4
Circuits	A,E,N,U	n°	1	1	1	2	1	2	1	1	2	2
Réfrigérant	A,E,N,U	Type	R1234ze									
Charge en fluide frigorigène (1)	A,E	kg	71,0	110,0	142,0	177,0	188,0	254,0	265,0	307,0	318,0	328,0
	N,U	kg	82,0	121,0	153,0	188,0	198,0	265,0	276,0	286,0	328,0	328,0
Échangeur côté installation												
Type	A,E,N,U	Type	Faisceau tubulaire									
Nombre	A,E,N,U	n°	1	1	1	1	1	1	1	1	1	1
Raccords hydrauliques												
Raccords (in/out)	A,E,N,U	Type	Joints rainuré									
Raccords (in/out)	A,E,N,U	Ø	3"	4"	5"	6"	6"	6"	6"	6"	6"	6"
Ventilateur												
Type	A,E,N,U	Type	Axiaux									
Moteur ventilateur	A,E,N,U	Type	Inverter									
Nombre	A,E	n°	4	6	8	10	12	14	16	18	20	22
	N,U	n°	6	8	10	12	14	16	18	20	22	22
Débit d'air	A,E	m^3/h	75280	112920	150560	188200	225840	263480	301120	338760	376400	414040
	N,U	m^3/h	112920	150560	188200	225840	263480	301120	338760	376400	414040	414040

(1) La charge indiquée dans le tableau est une valeur estimée et préliminaire. La valeur finale de la charge de réfrigérant est indiquée sur la plaquette technique de l'unité. Pour plus d'informations, contacter le siège.

DONNÉES SONORES

Taille			1230	1310	2230	2270	2310	3270	3280	3310	4270	4310
Données sonores calculées en mode refroidissement (1)												
Niveau de puissance sonore	A	dB(A)	85,2	88,4	88,2	90,1	91,4	91,3	92,9	93,1	93,1	94,2
	E	dB(A)	82,2	85,4	85,2	87,1	88,4	88,3	89,9	90,1	90,1	91,2
	N	dB(A)	83,3	85,9	85,8	87,5	88,7	88,6	90,1	90,3	90,3	91,2
	U	dB(A)	86,3	88,9	88,8	90,5	91,7	91,6	93,1	93,3	93,3	94,2
Niveau de pression sonore (10 m)	A	dB(A)	53,3	56,5	55,8	57,6	58,8	58,5	60,0	60,1	60,0	61,0
	E	dB(A)	50,3	53,5	52,8	54,6	55,8	55,5	57,0	57,1	57,0	58,0
	N	dB(A)	51,1	53,5	53,3	54,9	55,9	55,7	57,1	57,2	57,1	58,0
	U	dB(A)	54,1	56,5	56,3	57,9	58,9	58,7	60,1	60,2	60,1	61,0

(1) Puissance acoustique: calculée sur la base des mesures effectuées en accord avec la norme UNI EN ISO 9614-2, conformément aux conditions requises de la certification Eurovent.; Pression sonore mesurée en champ libre, à 10 m de la surface externe de l'unité , (conformément à la norme UNI EN ISO 3744)

DIMENSIONS

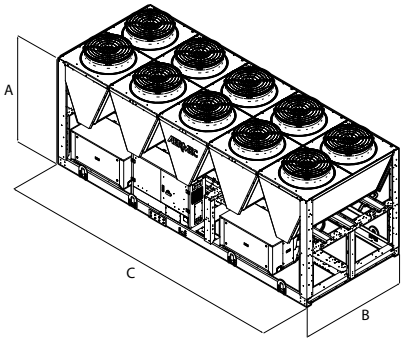

Taille			1230	1310	2230	2270	2310	3270	3280	3310	4270	4310
Dimensions et poids												
A	A,E,N,U	mm	2450	2450	2450	2450	2450	2450	2450	2450	2450	2450
B	A,E,N,U	mm	2200	2200	2200	2200	2200	2200	2200	2200	2200	2200
C	A,E	mm	1190	1190	4760	5950	7140	8330	9520	10710	11900	13090
	N,U	mm	3570	4760	5950	7140	8330	9520	10710	11900	13090	13090

Taille			1230	1310	2230	2270	2310	3270	3280	3310	4270	4310
Kit hydraulique intégré: 00												
Poids												
Poids à vide	A	kg	2470	2980	4020	4800	5250	6490	6950	7440	8900	9510
	E	kg	2520	3060	4130	4940	5410	6680	7170	7690	9170	9810
	N	kg	2840	3590	4560	5420	5890	7150	7620	8130	9610	9800
	U	kg	2760	3480	4430	5250	5700	6930	7370	7850	9310	9500
Poids en fonction	A	kg	2540	3050	4110	4930	5390	6670	7150	7650	9160	9780
	E	kg	2590	3130	4220	5070	5550	6860	7370	7900	9430	10080
	N	kg	2910	3670	4650	5550	6030	7330	7820	8340	9870	10070
	U	kg	2830	3560	4520	5380	5840	7110	7570	8060	9570	9770

Aermec se réserve la faculté d'apporter, à tout instant, toute modification retenue nécessaire à l'amélioration du produit, avec variation éventuelle des données techniques correspondantes.

Aermec S.p.A.
Via Roma, 996 - 37040 Bevilacqua (VR) - Italia
Tel. 0442633111 - Telefax 044293577
www.aermec.com

